PARTS LIST

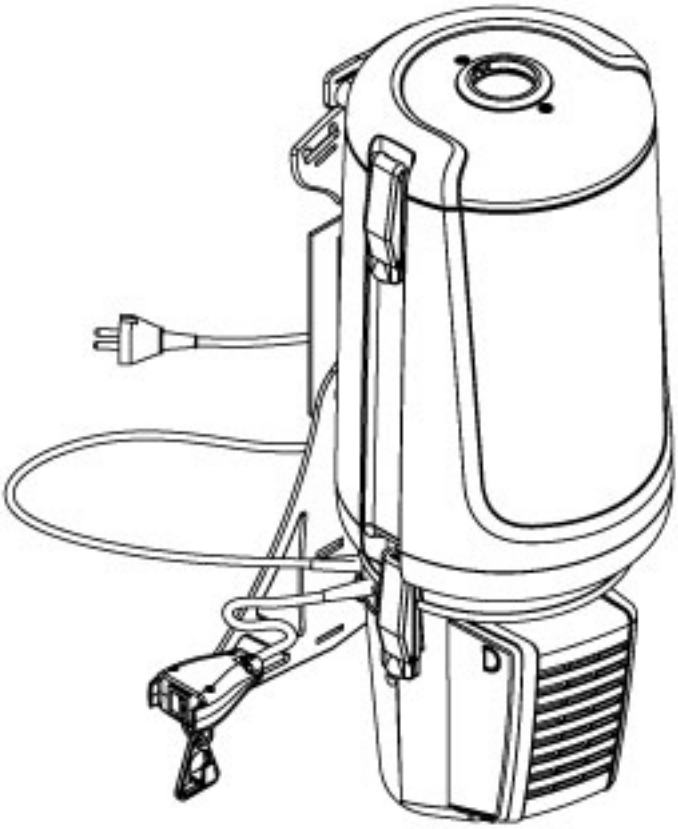

2023.10.25

NILFISK

TABLE OF CONTENTS

Container parts 1
Motor unit 3
Harness 5
Hoses and tubes 7
Nozzles 9

Container parts

GD 10 Back HEPA ErP 2017

2017.11.02
2021.01.14

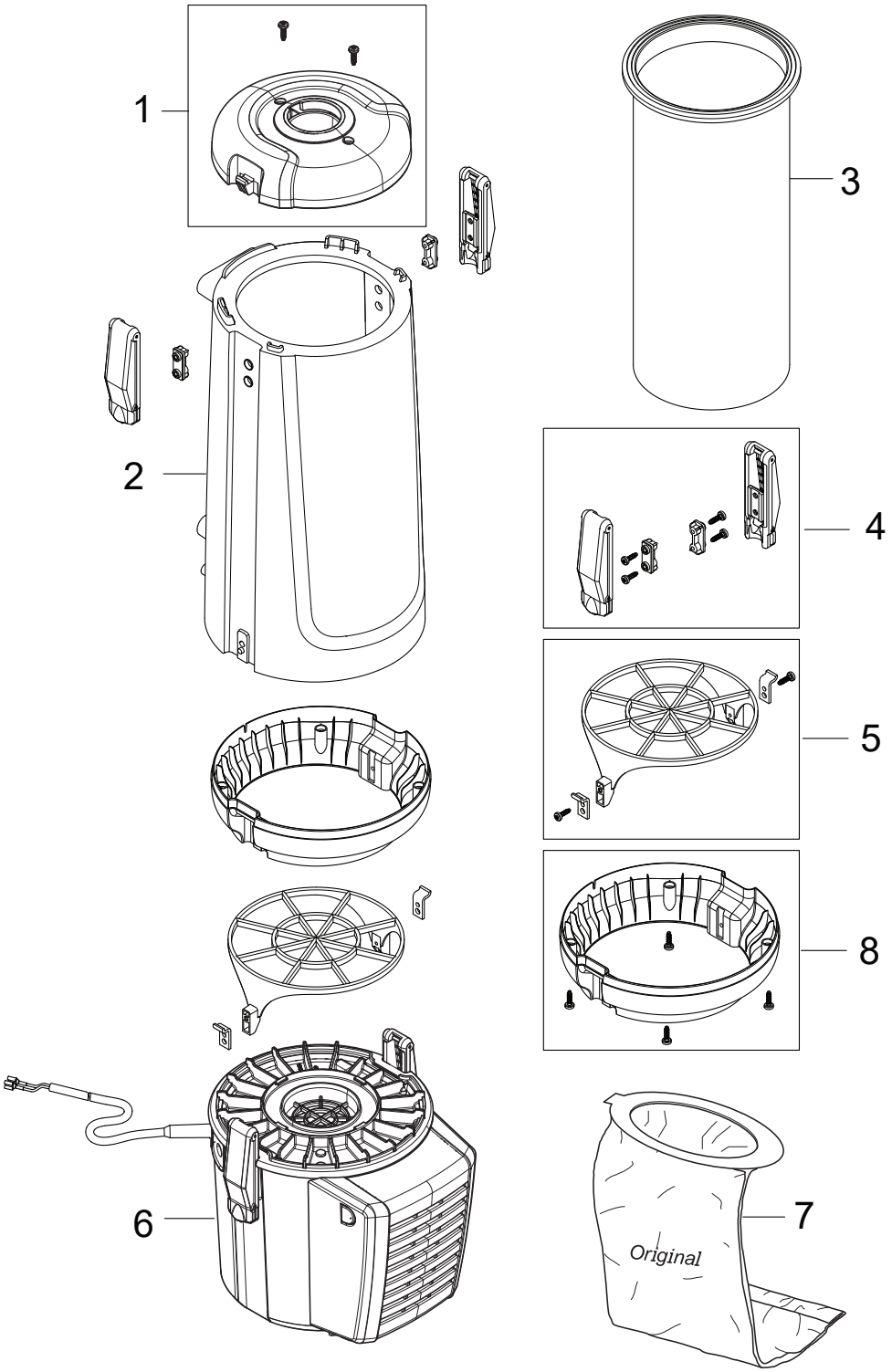

Pos.	Artikel-Nr.	Menge	Variante	Notes
1	147 1077 500	1	Deckel für GD 5	
1	147 1080 500	1	Deckel 10L, hellgrau	
2	147 1076 500	1	Hartschale oben	
2	147 1079 500	1	CONTAINER 10L LIGHT GREY	
3	147 1100 500	1	Sackfilter 5l	
4	147 1101 500	1	Schnalle GD 5 / 10	
5	147 1115 500	1	BASKET SACK FILTER	
6		1	Motor unit	[1]
7	147 1098 500	1	Staubbeutel 5 Liter, VPE 5	
8	147 1078 500	1	ADAPTOR 10L LIGHT GREY	
	55940019		CARTON 5L	[2]

Part Notes:

[1] - See Motor unit

[2] - 10 pcs.

GD5 BACK HEPA MENEGALLI

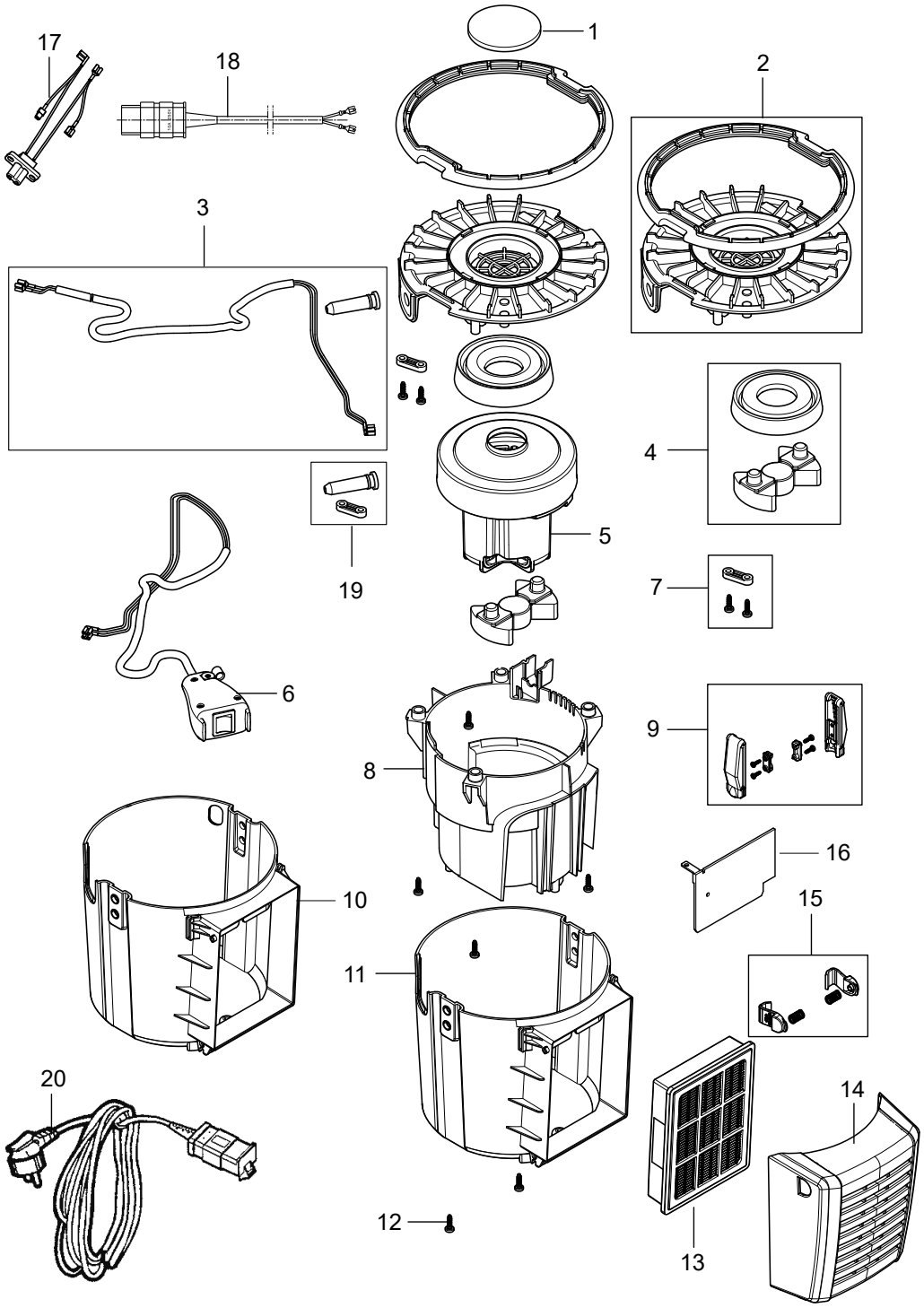
1
2
3
4
5
6
7
8
9
10
11
12
13
14
15
16
17
18
19
20

Pos.	Artikel-Nr.	Menge	Variante	Notes
1	147 1095 500	1	Vorfilterset (3Stk.)	
2	147 1086 500	1	Chassis dunkelgrau	
3	107418156	1	Kabelset mit Tülle	
4	107418404	1	Dämpferkit für Motor 36V	
5	107418650	1	Motor 780W - 220-240V/50-60HZ	
6	107402274	1	Schalter kpl.	
7	107418915	1	ANTI-STRAIN CLIP KIT	
8	147 1088 500	1	Motorabdeckung	
9	147 1101 500	1	Schnalle GD 5 / 10	
10	107418651	1	Motorgehäuse GD5 neu	
11	107418652	1	COVER OUTER DARK GREY EXT.	[1]
12	140 9214 040	16	Schraube 40x14	
13	147 1250 600	1	HEPA-Filter H 13 (rechteckig, blau)	
14	107418653	1	Deckel für Hepafilter	
15	107418654	1	Nocken für Deckel	
16	107402275	1	Elektronikkarte BOARD 220-240V	
17	140 8497 530	1	ESB-Steckdose GD 5/10	
18	140 8057 500	1	Kabel mit Stecker	
19	140 7035 500	1	Kabelführung-Kit	
20	22156201	1	Verlängerungskabelset	
20	22156202	1	CORD CPL.UK KIT	
20	22156204	1	Kabel mit Stecker 15 m GD5/10	

Part Notes:

[1] - For machines with external socket outlet

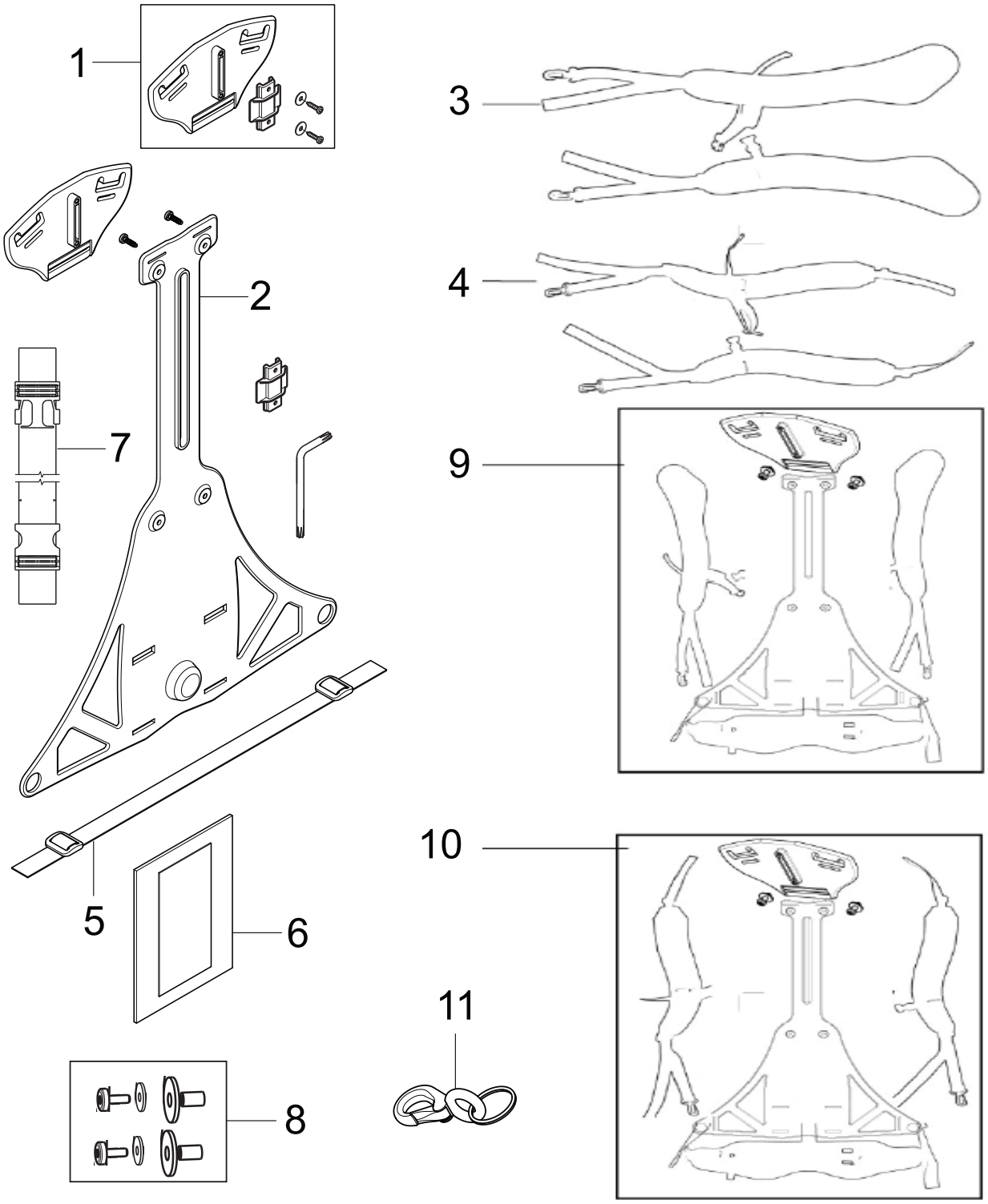
1
2
3
4
5
6
7
8
9
10
11

Pos.	Artikel-Nr.	Menge	Variante	Notes
1	147 1092 500	1	Justierplatte	
2	147 1091 500	1	Rückenplatte GD5/10	
3	147 1246 500	1	HARNESS PREMIUM	
4	147 1090 500	1	Tragegurt Standard GD5/10	
5	147 1247 500	1	Aufhängegurt GD 5	
6	147 1248 500	1	Rückendämpfer GD 5	
7	147 1249 500	1	Gurt GD 5	
8	147 1246 600	1	Schraubenkit GD 5	
9	147 1246 510	1	TRAGGURTE PREMIUM kpl.	
10	147 1090 510	1	Standardgurt kompl. GD 5	
11	147 1346 500	1	Kabel Clips	

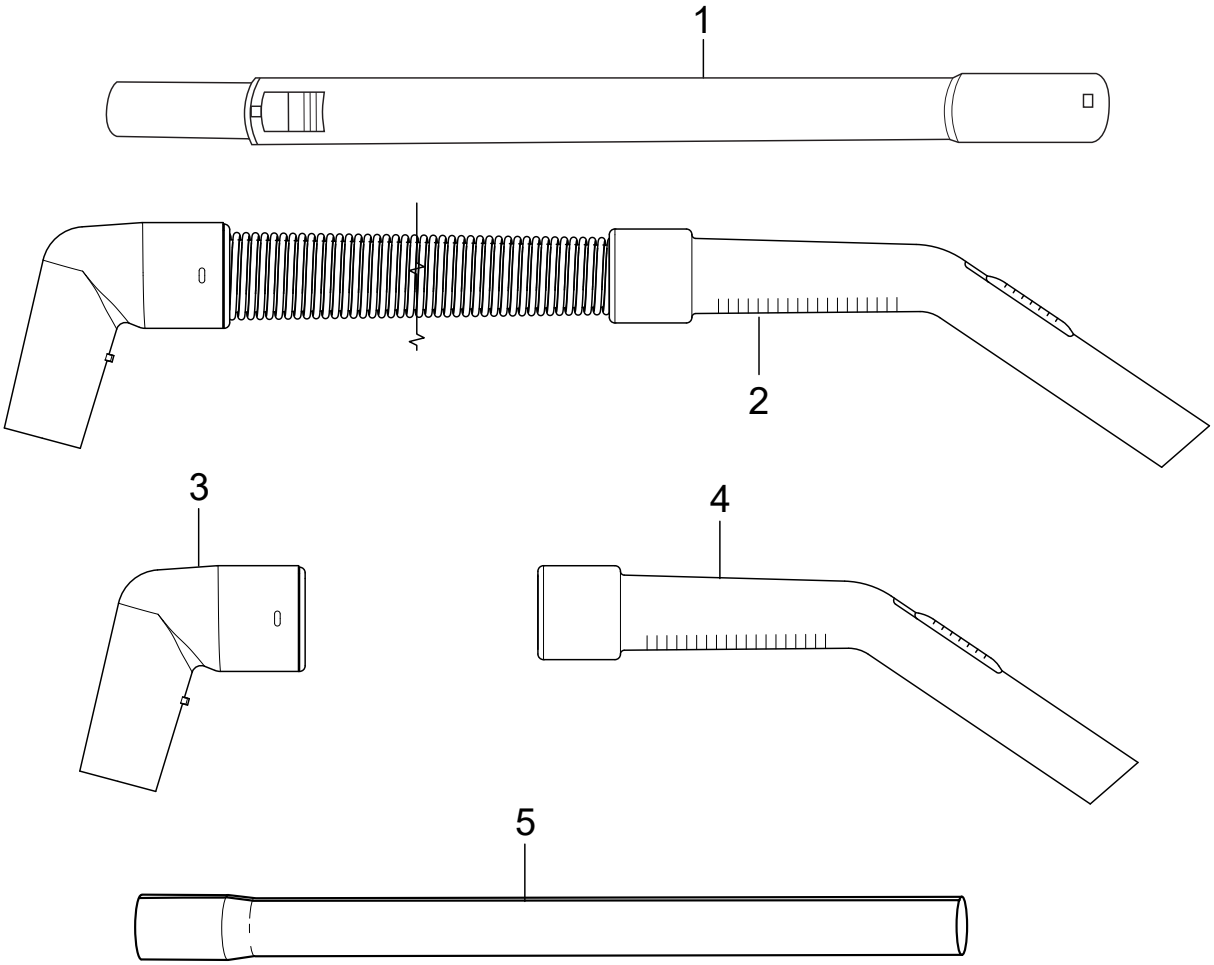
1
2
3
4
5

Pos.	Artikel-Nr.	Menge	Variante	Notes
1	011 8130 500	1	Teleskoprohr Alu Ø 32 mm	
2	147 1236 500	1	Saugschlauch komplett Ø 32 mm	
2	147 1449 500	1	Schlauch kpl., konisch leitfähig	
3	107418405	1	HOSE COUPLING CPL PLASTIC	
4	107402631	1	Handrohr geb. Kunststoff schwarz D32mm	
5	011 6431 500	1	Verlängerungsrohr Alu Ø 32x500 mm	

NILFISK
1

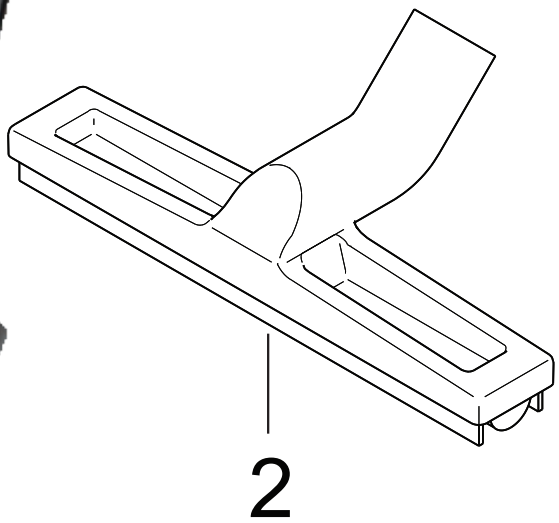
2

3

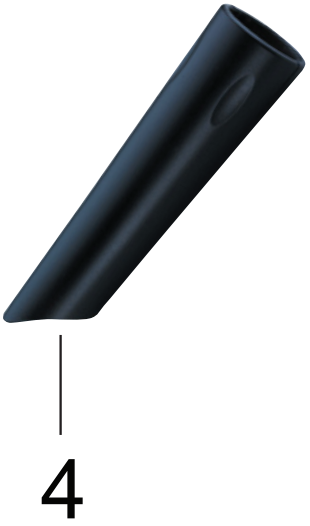
4

Pos.	Artikel-Nr.	Menge	Variante	Notes
1	107417790	1	Kombibodendüse RD295P mit Clip	
2	140 6700 540	1	Hartbodendüse Ø 32 mm	
3	140 8244 500	1	Pinseldüse Ø 32 mm	
4	107408039	1	Fugendüse,schwarz	

© 2023 - Nilfisk A/S