SC351

Instructions for use

Instrucciones de uso
Οδηγιες χρησης
Istruzioni d'uso
Original instructions
Instruções de uso

03/2013 Revised 11/2014
(3)
9099864000

Español
Ελληνικά
Italiano
Português

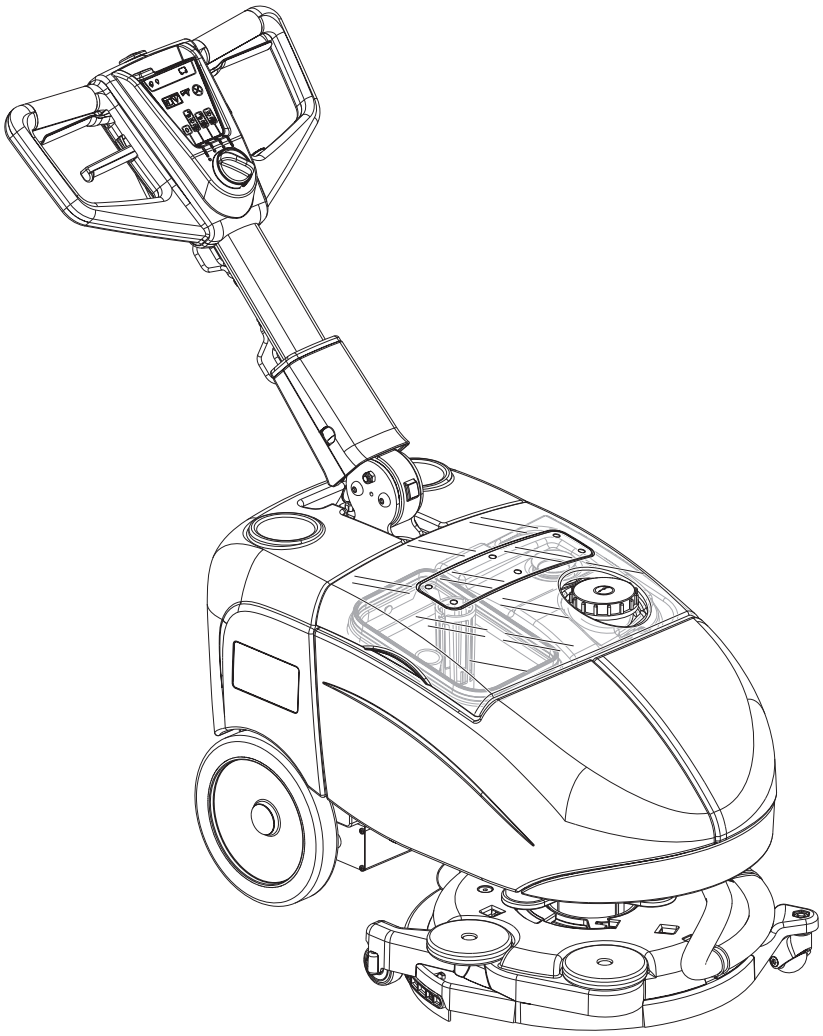

Model:
9087340020 - 9087341020 - 9087346020

Nilfisk

Сертификат за съответствие
Osvědčení o shodě
Konformitätserklärung
Overensstemmelsescertifikat
Declaración de conformidad
Vastavussertifikaat
Déclaration de conformité
Yhdenmukaisuustodistus
Conformity certificate
Πιστοποιητικό συμμόρφωσης
Megfelelősségi nyilatkozat
Potvrda sukladnosti
Dichiarazione di conformità
Atitikties deklaracija
Atbilstības deklarācija
Konformitetssertifisering
Conformiteitsverklaring
Declaração de conformidade
Deklaracja zgodności
Certificat de conformitate
Заявление о соответствии
Överensstämmelsecertifikat
Certifikát súladu
Certifikat o ustreznosti
Uyumluluk sertifikası

CE

Модел / Model / Modell / Model / Modelo / Mudel / Modèle / Malli / Model / Μοντέλο / Modell / Model / Modello / Modelis / Modelis / Modell / Model / Modelo / Model / Model / Модель / Modell / Model / Model / Model :

SC351

Тип / Typ / Typ / Type / Tipo / Tüüp / Type / Tyyppi / Type / Τύπος / Típus / Vrsta / Tipo / Tipas / Tips / Type / Type / Tipo / Typ / Tip / Тип / Typ / Typ / Tip / Tip :

SCRUBBER-DRYER

Сериен номер / Výrobní číslo / Seriennummer / Serienummer / Número de serie / Seerianumber / Numéro de série / Sarjanumero / Serial number / Σειριακός αριθμός / Sorozatszám / Serijski broj / Numero di serie / Serijos numeris / Sērijas numurs / Serienummer / Serienummer / Número de série / Numer seryjny / Număr de serie / Серийный номер / Serienummer / Výrobné číslo / Serijska številka / Seri Numarası :

Година на производство / Rok výroby / Baujahr / Fabrikationsår / Año de fabricación / Väljalaskeaasta / Année de fabrication / Valmistusvuosi / Year of construction / Έτος κατασκευής / Gyártási év / Godina izgradnje / Anno di costruzione / Pagaminimo metai / Izgatavošanas gads / Byggeår / Bauwjaar / Ano de fabrico / Rok produkcji / Anul fabricaţiei / Год выпуска / Tillverkningsår / Rok výroby / Leto izdelave / Leto izdelave/İmal yılı :

BG Долуподписаният потвърждава, че гореспоменатият модел е произведен в съответствие със следните директиви и стандарти. Техническият файл е съставен от производителя.

CZ Níže podepsaný stvrzuje, že výše uvedený model byl vyroben v souladu s následujícími směrnicemi a normami. Autorem technického listu je výrobce.

D Der Unterzeichner bestätigt hiermit dass die oben erwähnten Modelle gemäß den folgenden Richtlinien und Normen hergestellt wurden. Die technische Dokumentation wird vom Hersteller erstellt.

DK Undertegnede attesterer herved, at ovennævnte model er produceret i overensstemmelse med følgende direktiver og standarder. Den tekniske fil er udarbejdet af fabrikanten.

E El abajo firmante certifica que los modelos arriba mencionados han sido producidos de acuerdo con las siguientes directivas y estandares. El fascículo técnico está redactado por el fabricante

EST Allakirjutanu kinnitab, et ülalnimetatud mudel on valmistatud kooskõlas järgmiste direktiivide ja normidega. Tehnilise dokumentatsiooni koostab tootja.

F Je soussigné certifie que les modèles ci-dessus sont fabriqués conformément aux directives et normes suivantes. Le dossier technique est rédigé par le fabricant.

FIN Allekirjoittaia vakuuttaa että yllämainittu malli on tuotettu seuraavien direktiivien ja standardien mukaan. Valmistaja kääntää teknisen tiedoston.

GB The undersigned certify that the above mentioned model is produced in accordance with the following directives and standards. The technical file is compiled by the manufacturer.

GR Ο κάτωθι υπογεγραμμένος πιστοποιεί ότι η παραγωγή του προαναφερθέντος μοντέλου γίνεται σύμφωνα με τις ακόλουθες οδηγίες και πρότυπα. Το τεχνικό αρχείο συντάσσεται από τον κατασκευαστή.

H Alulírottak igazoljuk, hogy a fent említett modellt a következő irányelvek és szabványok alapján hoztuk létre. A műszaki fájlt a gyártó készítette.

HR Potpisani potvrđujem da gore spomenuti model proizveden u skladu sa sljedećim direktivama i standardima.Tehničku dokumentaciju sastavlja proizvođač.

I Il sottoscritto dichiara che i modelli sopra menzionati sono prodotti in accordo con le seguenti direttive e standard. Il fascicolo tecnico è redatto dal costruttore.

LT Toliau pateiktu dokumentu patvirtinama, kad minėtas modelis yra pagamintas laikantis nurodytų direktyvų bei standartų. Techninę bylą sudarė gamintojas.

LV Ar šo tiek apliecināts, ka augstākminētais modelis ir izgatavots atbilstoši šādām direktīvām un standartiem. Tehnisko aprakstu ir sastādījis ražotājs.

N Undertegnede attesterer att ovennevnte modell är produsert i overensstemmelse med följende direktiv og standarder. Den tekniske filen er opprettet av produsenten.

NL Ondergetekende verzekert dat de bovengenoemde modellen geproduceerd zijn in overeenstemming met de volgende richtlijnen en standaards. Het technische bestand is door de fabrikant samengesteld.

P A presente assinatura serve para declarar que os modelos supramencionados são produtos em conformidade com as seguintes directivas e normas. A ficha técnica é redigida pelo fabricante.

PL Niżej podpisany zaświadcza, że wymieniony powyżej model produkowany jest zgodnie z następującymi dyrektywami i normami. Dokumenty techniczne zostały przygotowane przez producenta.

RO Subsemnatul atest că modelul sus-menţionat este produs în conformitate cu următoarele directive şi standarde. Fişierul tehnic este redactat de către producător.

RUS Настоящим удостоверяется, что машина вышеуказанной модели изготовлена в соответствии со следующими директивами и стандартами. Техническая документация составлена производителем.

S Undertecknad intygar att ovannämnda modell är producerad i överensstämmelse med följande direktiv och standarder. Den tekniska filen är sammanställd av tillverkaren.

SK Dolu podpísaný osvedčuje, že hore uvedený model sa vyrába v súlade s nasledujúcimi smernicami a normami. Technický súbor vytvoril výrobca.

SLO Spodaj podpisani potrjujem, da je zgoraj omenjeni model izdelan v skladu z naslednjimi smernicami in standardi. Spis s tehnično dokumentacijo pripravi izdelovalec.

TR Aşağıda İmzası olan kişi, yukarıda bahsedilen model cihazın aşağıda verilen direktiflere ve standartlara uygunlukta imal edildiğini onaylar. Teknik dosya üretici tarafından derlenmiştir.

EC Machinery Directive 2006/42/EC	**EN ISO 12100, EN ISO 13857, EN 349, EN 982**
	EN 60335-1, EN 60335-2-72, EN 50366
EC EMC Directive 2004/108/EC	**EN 55022, EN 55014-2, EN 61000-6-2**

Производителя / Výrobce / Hersteller / Fabrikanten / Fabricante / Tootja / Fabricant / Valmistaja / Manufacturer / Κατασκευαστή / Gyártó / Proizvođač / Costruttore / Gamintojas / Ražotājs / Produsenten / Fabrikant / Fabricante / Producenta / Producător / Производителем / Tillverkaren / Výrobca / Izdelovalec / Üretici :

Nilfisk S.p.A.
Strada Comunale della Braglia, 18 - 26862 - GUARDAMIGLIO (LO) - ITALY
Tel: +39 (0)377 451124, Fax: +39 (0)377 51443
Authorized signatory: Sergio Coccapani, R&D Director
Date: Signature:

FACSIMILE

ÍNDICE

INTRODUCCIÓN **2**
FINALIDAD Y OBJETO DE ESTE MANUAL 2
DESTINATARIOS 2
CONSERVACIÓN DEL MANUAL 2
DECLARACIÓN DE CONFORMIDAD 2
DATOS DE IDENTIFICACIÓN 2
OTROS MANUALES DE REFERENCIA 2
PIEZAS DE REPUESTO Y MANTENIMIENTO 3
MODIFICACIONES Y MEJORAS 3
CARACTERÍSTICAS DE FUNCIONAMIENTO 3
CONVENCIONES 3

DESEMBALAJE/ENTREGA **3**

SEGURIDAD **3**
SÍMBOLOS VISIBLES EN LA MÁQUINA 3
SÍMBOLOS QUE APARECEN EN EL MANUAL 4
INSTRUCCIONES GENERALES 4

DESCRIPCIÓN DE LA MÁQUINA **6**
ESTRUCTURA DE LA MÁQUINA 6
MANILLAR CON PANEL DE CONTROL Y MANDOS 7
ACCESORIOS/OPCIONES 7
DATOS TÉCNICOS 8
ESQUEMA ELÉCTRICO 9

USO **10**
CONTROL/PREPARACIÓN DE LA BATERÍA EN LA MÁQUINA NUEVA 10
INSTALACIÓN DE LA BATERÍA 10
ANTES DE LA PUESTA EN MARCHA DE LA MÁQUINA 11
PUESTA EN MARCHA Y PARADA DE LA MÁQUINA 12
MÁQUINA EN FUNCIÓN (LAVADO/SECAMIENTO) 12
TRANSPORTE/ESTACIONAMIENTO DE LA MÁQUINA 13
VACIADO DE LOS DEPÓSITOS 14
DESPUÉS DEL USO DE LA MÁQUINA 15
PERIODO DE LARGA INACTIVIDAD DE LA MÁQUINA 15

MANTENIMIENTO **15**
ESQUEMA DE MANTENIMIENTO PROGRAMADO 15
CARGA DE LA BATERÍA 16
AJUSTE DEL AVANCE DE LA MÁQUINA 16
LIMPIEZA DE LA BOQUILLA 17
CONTROL Y SUSTITUCIÓN DE LOS CAUCHOS DE LA BOQUILLA 17
LIMPIEZA DEL CEPILLO 18
LIMPIEZA DE LOS DEPÓSITOS, DE LA TAPA Y DE LA REJILLA DE ASPIRACIÓN 18
LIMPIEZA DE LAS GUARNICIONES DEL SISTEMA DE ASPIRACIÓN 18
CONTROL/SUSTITUCIÓN/RESTABLECIMIENTO DE LOS FUSIBLES 19

BÚSQUEDA AVERÍAS **20**

ELIMINACIÓN **20**

INTRODUCCIÓN

NOTA
Los números entre paréntesis se refieren a los componentes ilustrados en el capítulo Descripción de la máquina.

FINALIDAD Y OBJETO DE ESTE MANUAL

Este manual contiene todas las informaciones necesarias para que el operador utilice la máquina de forma adecuada, autónoma y segura. Incluye informaciones inherentes a los datos técnicos, la seguridad, el funcionamiento, el almacenamiento, el mantenimiento, las piezas de repuesto y la eliminación.
Antes de efectuar cualquier operación de mantenimiento, los operadores y los técnicos calificados tienen que leer cuidadosamente las instrucciones incluidas en este manual. En caso de dudas sobre la correcta interpretación de las instrucciones, consultar Nilfisk para obtener explicaciones.

DESTINATARIOS

Este manual es para los operadores y los técnicos encargados del mantenimiento de la máquina.
El operador no debe efectuar procedimientos reservados a los técnicos calificados. Nilfisk no es responsable para los daños causados a la máquina por falta de observación de esta prohibición.

CONSERVACIÓN DEL MANUAL

El Manual de instrucciones de uso debe conservarse junto a la máquina, dentro de su contenedor, lejos de líquidos y otras substancias que podrían dañarlo.

DECLARACIÓN DE CONFORMIDAD

La declaración de conformidad, entregada con la máquina, certifica la conformidad de la máquina con las actuales disposiciones legales.

NOTA
La declaración de conformidad original está incluida por duplicado en la documentación en dotación a la máquina.

DATOS DE IDENTIFICACIÓN

El número de serie y el modelo de la máquina están marcados en la placa (1).
En la misma placa se indican también el año de fabricación y el código del producto.
Esta información es necesaria cuando se pidan piezas de repuesto para la máquina. Usar el espacio siguiente para escribir los datos de identificación de la máquina.

Modelo MÁQUINA .....
Código del PRODUCTO .....
Número de serie MÁQUINA .....

OTROS MANUALES DE REFERENCIA

– Manual del cargador de baterías electrónico (debe considerarse parte integrante de este manual)
– Catálogo piezas de repuestos (en dotación a la máquina)
– Manual de asistencia (solo los técnicos calificados lo puede consultar cerca de los Centros de asistencia Nilfisk)

PIEZAS DE REPUESTO Y MANTENIMIENTO

Para cualquier necesidad inherente al uso, mantenimiento y reparación, consultar al personal calificado o los Centros de asistencia Nilfisk. Usar siempre piezas de repuesto y accesorios originales.
Para la asistencia o para pedir piezas de repuesto y accesorios acudir a Nilfisk, especificando siempre el modelo, el código del producto y el número de serie de la máquina.

MODIFICACIONES Y MEJORAS

Nilfisk está constantemente mejorando sus productos y se reserva el derecho de realizar modificaciones y mejoras a su discreción, sin verse obligada a aplicar dichas ventajas a las máquinas vendidas previamente.
Sólo Nilfisk puede aprobar y efectuar cualquier modificación y/o instalación de accesorios.

CARACTERÍSTICAS DE FUNCIONAMIENTO

La fregadora/secadora es adecuada para limpiar (lavar y secar) suelos lisos y sólidos, en ambiente privado o industrial, en condiciones de seguridad, por parte de un operador calificado.
La fregadora/secadora no es adecuada para limpiar alfombras o moqueta.

CONVENCIONES

En este manual, las indicaciones de adelante, atrás, delantero, trasero, derecho e izquierdo, se refieren al operador en posición de conducción con las manos sobre el manillar (2).

DESEMBALAJE/ENTREGA

Para desembalar la máquina seguir cuidadosamente las instrucciones colocadas sobre el embalaje.
Al momento de la entrega, controlar atentamente el embalaje y la máquina por si hayan sufrido daños durante el transporte. Si los daños son evidentes, conservar el embalaje, de forma que el transportista que lo ha entregado lo pueda inspeccionar. Contactarlo de inmediato para compilar una indemnización daños y perjuicios.
Controlar que la máquina sea entregada junto a los siguientes componentes:

– Documentación técnica:
  - Manual de instrucciones de uso de la fregadora/secadora
  - Manual del cargador de baterías
  - Catálogo piezas de repuestos de la fregadora/secadora
  - N° 2 fusibles laminares

SEGURIDAD

La siguiente simbología sirve para señalizar situaciones de peligro potencial. Leer siempre cuidadosamente estas informaciones y tomar las precauciones necesarias para proteger personas y cosas.
Para evitar desgracias, la cooperación del operador de la máquina es fundamental. Ningún programa de prevención de accidentes resulta eficaz sin la total cooperación de la persona directamente responsable del funcionamiento de la máquina. La mayoría de los accidentes que pueden ocurrir en una empresa, durante el trabajo o los traslados, son causados por no observar las reglas de seguridad fundamentales. Un operador cuidadoso y cauto es la mejor garantía para evitar posibles accidentes y resulta más eficaz que cualquier programa de prevención.

SÍMBOLOS VISIBLES EN LA MÁQUINA

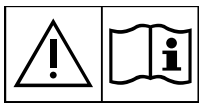

¡ATENCIÓN!
Leer con cuidado todas las instrucciones antes de efectuar cualquier operación en la máquina.

¡ATENCIÓN!
No lavar la máquina con chorros de agua directa o presurizada.

¡ATENCIÓN!
No usar la máquina sobre rampas o inclinaciones superiores a las especificaciones.

SÍMBOLOS QUE APARECEN EN EL MANUAL

¡PELIGRO!
Indica un peligro con riesgo, incluso mortal, para el operador.

¡ATENCIÓN!
Indica el riesgo potencial de infortunios para las personas o de daños a las cosas.

¡ADVERTENCIA!
Indica una advertencia o una nota sobre una función importante o útil. Tener cuidado de las partes del texto marcadas con este símbolo.

NOTA
Indica una nota sobre una función importante o útil.

CONSULTAS
Indica la necesidad de consultar el Manual de instrucciones de uso antes de efectuar cualquier operación.

INSTRUCCIONES GENERALES

Se describen aquí las advertencias y precauciones específicas por lo que se refiere a los potenciales riesgos de daños a la máquina o a las personas.

¡PELIGRO!
- ***Antes de efectuar cualquier operación de limpieza, mantenimiento o sustitución de piezas llevar la perilla de selección de funciones en posición "0" y, si necesario, desconectar el conector de las baterías.***
- ***Sólo los operadores cualificados pueden usar esta máquina.***
- ***Quitarse las joyas cuando se trabaja cerca de los componentes eléctricos.***
- ***No trabajar bajo la máquina levantada si ésta no está fijada con los soportes de seguridad adecuados.***
- ***No activar la máquina en un ambiente donde haya polvo, líquidos o vapores nocivos, peligrosos, inflamables y/o explosivos: esta máquina no es adecuada para recoger polvos peligrosos.***
- ***Tener chispas, llamas y materiales incandescentes lejos de la batería. Durante el uso normal pueden salir gases explosivos.***
- ***Cargando la batería se produce gas hidrógeno muy explosivo. Tener la tapa abierta durante la carga de la batería y efectuar el procedimiento solo en áreas muy bien ventiladas y lejos de llamas libres.***

¡ATENCIÓN!
- ***Antes de efectuar cualquier operación de mantenimiento/reparación, leer cuidadosamente todas las instrucciones relacionadas al mantenimiento/reparación.***
- ***Antes de usar el cargador de baterías, asegurarse de que la frecuencia y la tensión indicadas en la placa del número de serie de la máquina coincidan con la tensión de la red.***
- ***No tirar o transportar la máquina por el cable del cargador de baterías; no utilizar el cable como manilla. No cerrar el cable del cargador de baterías en una puerta o tirarlo sobre bordes o ángulos afilados. No atropellar el cable del cargador de baterías con la máquina.***
- ***Tener el cable del cargador de baterías lejos de superficies calientes.***
- ***No usar la máquina si el cable del cargador de baterías y el enchufe están dañados. Si la máquina no funciona correctamente, está dañada, quedada al exterior o bañada, llevarla a un Centro de asistencia.***
- ***Para reducir el riesgo de incendio, electrochoque o lesiones, no dejar la máquina conectada a la red eléctrica cuando está sin custodia. Antes de efectuar las operaciones de mantenimiento, desconectar el cable del cargador de baterías de la red eléctrica.***
- ***No fumar cuando se carga la batería.***
- ***Proteger siempre la máquina del sol, lluvia y otras intemperies, tanto durante el funcionamiento como durante los períodos de inactividad. Almacenar la máquina en un lugar cerrado y seco: esta máquina sólo se puede usar en seco y no se debe usar o tener al exterior en condiciones de humedad.***
- ***Antes de usar la máquina, cerrar todos los portillos y/o las tapas como indicado en el Manual de instrucciones de uso.***

¡ATENCIÓN!

- ***El aparato no está diseñado para que lo usen personas (incluidos los niños) con reducidas capacidades físicas, mentales o sensoriales o con experiencia y/o competencias insuficientes, a no ser que lo utilicen bajo la supervisión de una persona responsable de su seguridad o que ésta les enseñe a usarlo. Los niños deben ser supervisados para asegurarse de que no jueguen con el aparato.***
- ***Tener mucho cuidado cuando se utiliza cerca de niños.***
- ***No usar con finalidades diferentes de aquellas indicadas en este manual. Usar sólo los accesorios recomendados por Nilfisk.***
- ***Controlar con cuidado la máquina antes de usarla, comprobar que se hayan montados todos los componentes antes de usarla. El uso de la máquina no perfectamente montada puede causar lesiones a personas y daños a los aparatos.***
- ***Tomar todas las precauciones necesarias para que el pelo, las joyas y las ropas no sean capturados por las partes móviles de la máquina.***
- ***Tener mucho cuidado con las partes móviles de la máquina. Durante el uso el cabezal puede girar de repente de 180°.***
- ***No usar la máquina sobre pendientes.***
- ***No inclinar la máquina con un ángulo superior al valor indicado en la máquina misma, para no perjudicar la estabilidad.***
- ***No usar la máquina en ambientes demasiado polvorientos.***
- ***Usar la máquina sólo en áreas con suficiente iluminación.***
- ***Cuando se usa esta máquina, tener cuidado de salvaguardar la incolumidad de personas y cosas.***
- ***No chocar contra estanterías o andamios de los que puedan caer objetos.***
- ***No apoyar contenedores de líquidos sobre la máquina, usar el portabebidas.***
- ***La temperatura de la máquina en trabajo debe estar entre los 0 °C y los +40 °C.***
- ***La temperatura de almacenamiento de la máquina debe estar entre los 0 °C y los +40 °C.***
- ***La humedad debe estar entre el 30% y el 95%.***
- ***Cuando se usan detergentes, seguir las instrucciones y advertencias indicadas en las etiquetas de los frascos.***
- ***Cuando se usan detergentes, usar guantes y protecciones adecuadas.***
- ***No usar la máquina como vehículo de transporte.***
- ***No permitir que el cepillo funcione mientras la máquina está parada en un punto para evitar posibles daños al suelo.***
- ***En caso de incendio usar un extintor de polvo, no de agua.***
- ***No adulterar por ninguna razón la máquina, respetar escrupulosamente las instrucciones previstas para el mantenimiento ordinario.***
- ***No dejar que material extraño entre en las aperturas. No usar la máquina si las aperturas están obstruidas. Las aperturas deben mantenerse libre de polvo, hilacha, pelos y cualquier otro cuerpo extraño que pueda reducir el flujo de aire.***
- ***No quitar ni modificar las placas colocadas en la máquina.***
- ***Esta máquina no tiene aprobación para el uso en carreteras o vías públicas.***
- ***Tener cuidado durante el traslado de la máquina en condiciones de temperatura muy baja. El agua en el depósito del agua de recuperación o en los tubos, podría congelarse y dañar la máquina.***
- ***Utilizar sólo los cepillos y los fieltros suministrados con la máquina o aquellos especificados en el Manual de instrucciones de uso. Usar otros cepillos o fieltros puede perjudicar la seguridad.***
- ***Cuando la máquina no funciona correctamente, asegurarse de que esto no sea causado por falta de mantenimiento. En caso contrario, pedir la intervención del personal autorizado o del Centro de asistencia autorizado.***
- ***Si deben sustituirse piezas, solicitar piezas de repuesto ORIGINALES a un Concesionario y/o Revendedor autorizado.***
- ***Para asegurar condiciones de funcionamiento correcto y seguro, el personal autorizado o el Centro de asistencia autorizado debe llevar a cabo el mantenimiento programado según las especificaciones indicadas en el capítulo relacionado de este manual.***
- ***No lavar la máquina con chorros de agua directa o presurizada, o con sustancias corrosivas.***
- ***Nunca se debe abandonar la máquina al final del ciclo vital, por la presencia de materiales tóxicos y dañinos (batería, etc.) sujetos a normativas que exigen que se realice la eliminación en centros especiales (véase el capítulo Eliminación).***

DESCRIPCIÓN DE LA MÁQUINA

ESTRUCTURA DE LA MÁQUINA

1. Placa número de serie/datos técnicos/marcación de conformidad
2. Manillar con panel de control y mandos (véase el párrafo siguiente)
3. Tapa del compartimiento de las baterías y accesorios (cerrada)
4. Tapa del compartimiento de las baterías y accesorios (abierta)
5. Cierre de la tapa
6. Portaobjetos
7. Conector de conexión batería. Este conector funciona también como pulsador de EMERGENCIA, para la interrupción inmediata de todas las funciones.
8. Batería GEL/AGM
9. Cargador de baterías
10. Cable de alimentación del cargador de baterías
11. Soporte del cable del cargador de baterías
12. Cabezal portacepillo/portafieltro
13. Motorreductor del cabezal portacepillo
14. Tubo de aspiración de la boquilla
15. Sentido de rotación cepillo
16. Ruedas paragolpes del cabezal
17. Ruedas del cabezal portacepillos
18. Boquilla
19. Conjunto cauchos de la boquilla
20. Pinzas de fijación de la boquilla
21. Tapón de llenado del depósito de la solución detergente
22. Depósito de la solución detergente
23. Depósito del agua de recuperación
24. Tapa transparente con rejilla de aspiración
25. Rejilla de aspiración con sistema de cierre automático de flotador
26. Motor sistema de aspiración
27. Ruedas traseras en eje fijo
28. Fusibles

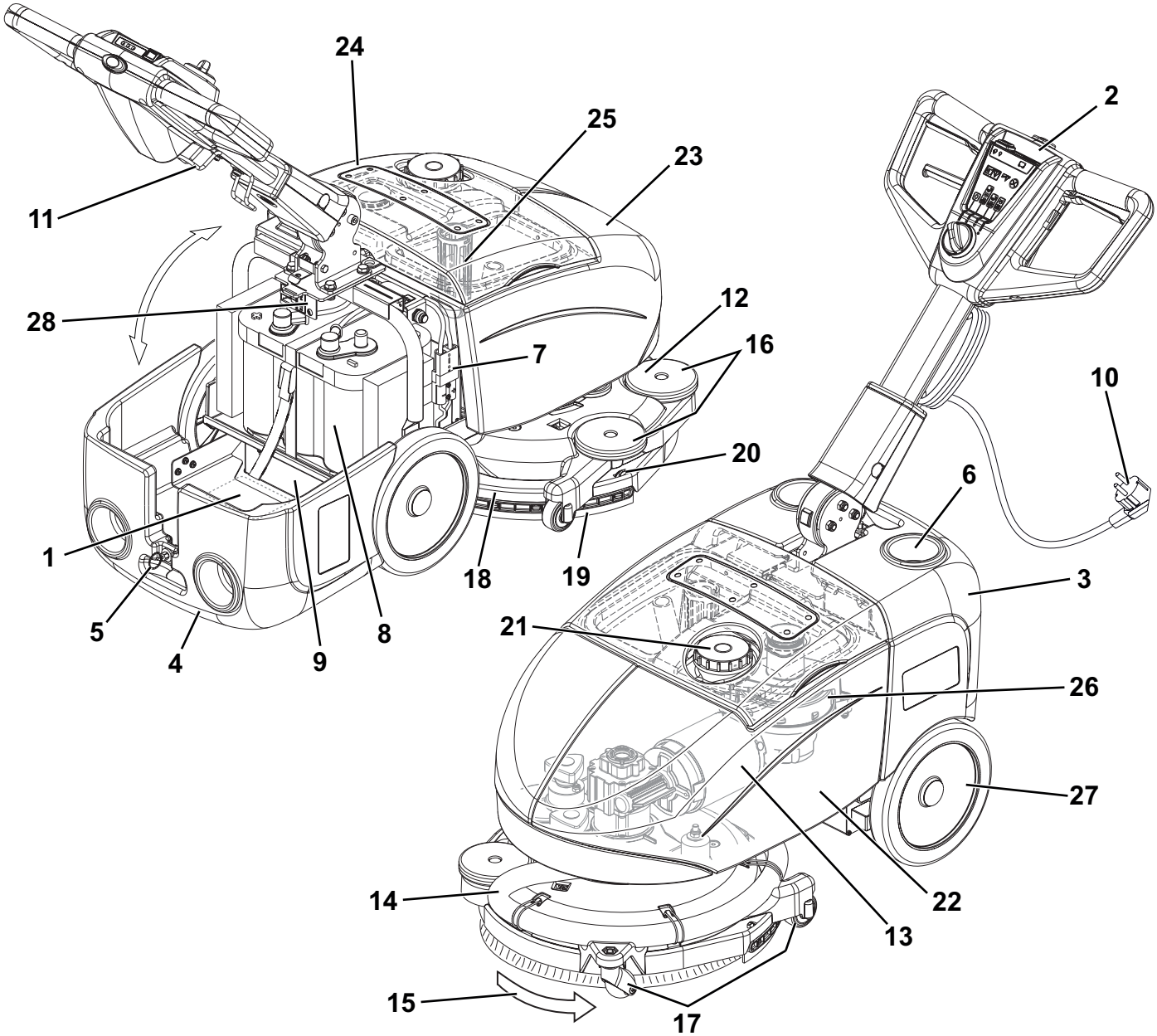

P100404

MANILLAR CON PANEL DE CONTROL Y MANDOS

31. Perilla de selección de funciones
32. Programa de lavado y secamiento: accionamiento cepillo - accionamiento sistema de aspiración - apertura flujo solución detergente
33. Programa de lavado: accionamiento cepillo - apertura flujo solución detergente
34. Programa de secamiento: accionamiento cepillo - accionamiento sistema de aspiración
35. Posición “0” de apagamiento máquina
36. Interruptor del flujo de la solución detergente
    - Una gota - flujo “ECO” de solución detergente
    - Dos gotas - flujo máximo de solución detergente
37. Indicadores LED de carga de la batería
    - LED verde - batería cargada
    - LED amarillo - batería casi descargada
    - LED rojo - batería descargada
38. Pulsador de asenso accionamiento máquina
39. Palancas de accionamiento cepillo
40. Palanca de ajuste de la inclinación del manillar

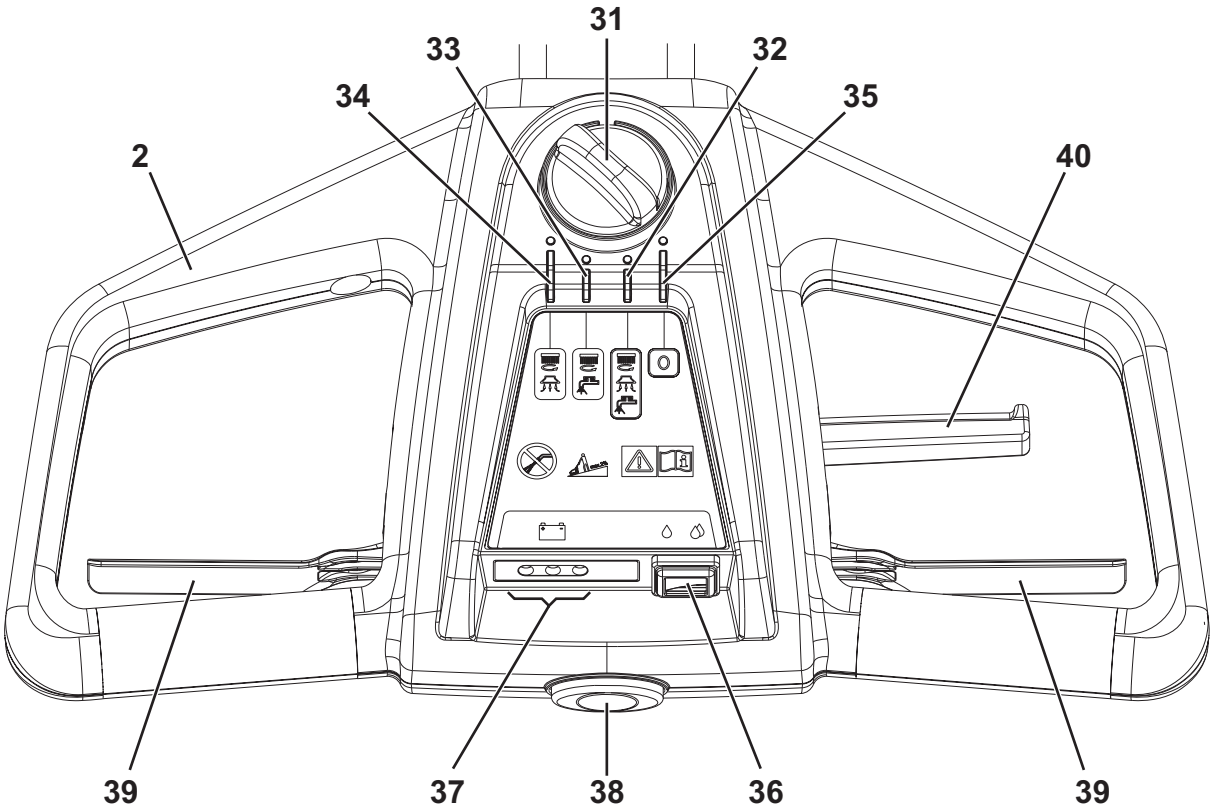

P100405

ACCESORIOS/OPCIONES

Además de los componentes instalados en la versión estándar, la máquina puede equiparse con los siguientes accesorios/opciones, según el uso específico:

– Batería 12V 84AhC5 AGM
– Cepillos de diferentes materiales
– Fieltros de diferentes materiales

Para informaciones suplementarias sobre estos accesorios opcionales, acudir al Revendedor autorizado.

DATOS TÉCNICOS

Descripción	SC351	SC351 full PKG
Capacidad del depósito de la solución detergente	11 litros	
Capacidad del depósito del agua de recuperación	11 litros	
Longitud de la máquina	770 mm	
Anchura de la máquina	475 mm	
Altura mínima/máxima de la máquina al manillar	550/1.085 mm	
Anchura mínima para inversión de marcha	850 mm	
Anchura de barrido	370 mm	
Diámetro ruedas en eje fijo	214 mm	
Presión ruedas sobre el suelo	0,5 N/mm^2	
Diámetro cepillo/fieltro	370 mm	
Presión cepillo/fieltro sobre el suelo	18 Kg	
Presión cepillo/fieltro en el suelo con depósito lleno	27 Kg	
Flujo de la solución detergente mín/máx	Una gota “ECO”: 0,25 litros/min Dos gotas: 0,5 litros/min	
Presión sonora a la oreja del operador (ISO 11201, ISO 4871, EN 60335-2-72) (LpA)	65 dB(A) ± 3 dB(A)	
Potencia acústica emitida por la máquina (ISO 3744, ISO 4871, EN 60335-2-72) (LwA)	84 dB(A)	
Nivel de vibraciones al brazo del operador (ISO 5349-1, EN 60335-2-72)	< 2,5 m/s^2	
Inclinación máxima de trabajo	2 %	
Grado de protección IP	X4	
Clase de protección (eléctrica)	III	
Potencia del motor del sistema de aspiración	200 W	
Aspiración	710 mmH_2O	
Potencia del motor del cepillo/portafieltro	260 W	
Velocidad del motor del cepillo/portafieltro	120 rpm	
Potencia total absorbida	0,5 kW	
Dimensiones compartimiento batería	350 x 175 x 240 mm	
Tensión batería	12 V	
Batería estándar	-	12V 55AhC20 AGM spiracell
Autonomía de trabajo (batería estándar)	1 hora	
Peso sin batería y con los depósitos vacíos	43 kg	43 kg
Peso máximo en orden de marcha (GVW)	80 kg	
Peso de envío	48 kg	70 kg

Composición de material de la máquina y reciclabilidad

Tipo	% reciclable	% de peso de la SC351 y SC351 full PKG
Aluminio	100%	18%
Motores eléctricos - misc.	29%	9%
Materiales ferrosos	100%	20%
Cableados	80%	9%
Líquidos	100%	0%
Plástico - no reciclable	0%	11%
Plástico - reciclable	100%	18%
Polietileno	92%	9%
Caucho	20%	7%

ESQUEMA ELÉCTRICO

Leyenda

BAT	Batería 12 V
CH	Cargador de baterías
D1	Diodo
D2	Diodo
EB1	Tarjeta electrónica LED
EV	Electroválvula detergente
F1	Fusible reseteable del motor del cepillo (35 A)
F2	Fusible del motor del sistema de aspiración (30 A)
F3	Fusible selector funciones (5 A)
K1	Relé del motor del cepillo
K2	Relé del motor del sistema de aspiración
KT1	Temporizador electroválvula
M1	Motor del cepillo
M2	Motor sistema de aspiración
SW1	Selector funciones
SW2	Interruptor de asenso motor cepillo-electroválvula
SW3	Interruptor caudal detergente

Códigos color

BK	Negro
BU	Azul
BN	Marrón
GN	Verde
GY	Gris
OG	Anaranjado
PK	Rosado
RD	Rojo
VT	Morado
WH	Blanco
YE	Amarillo

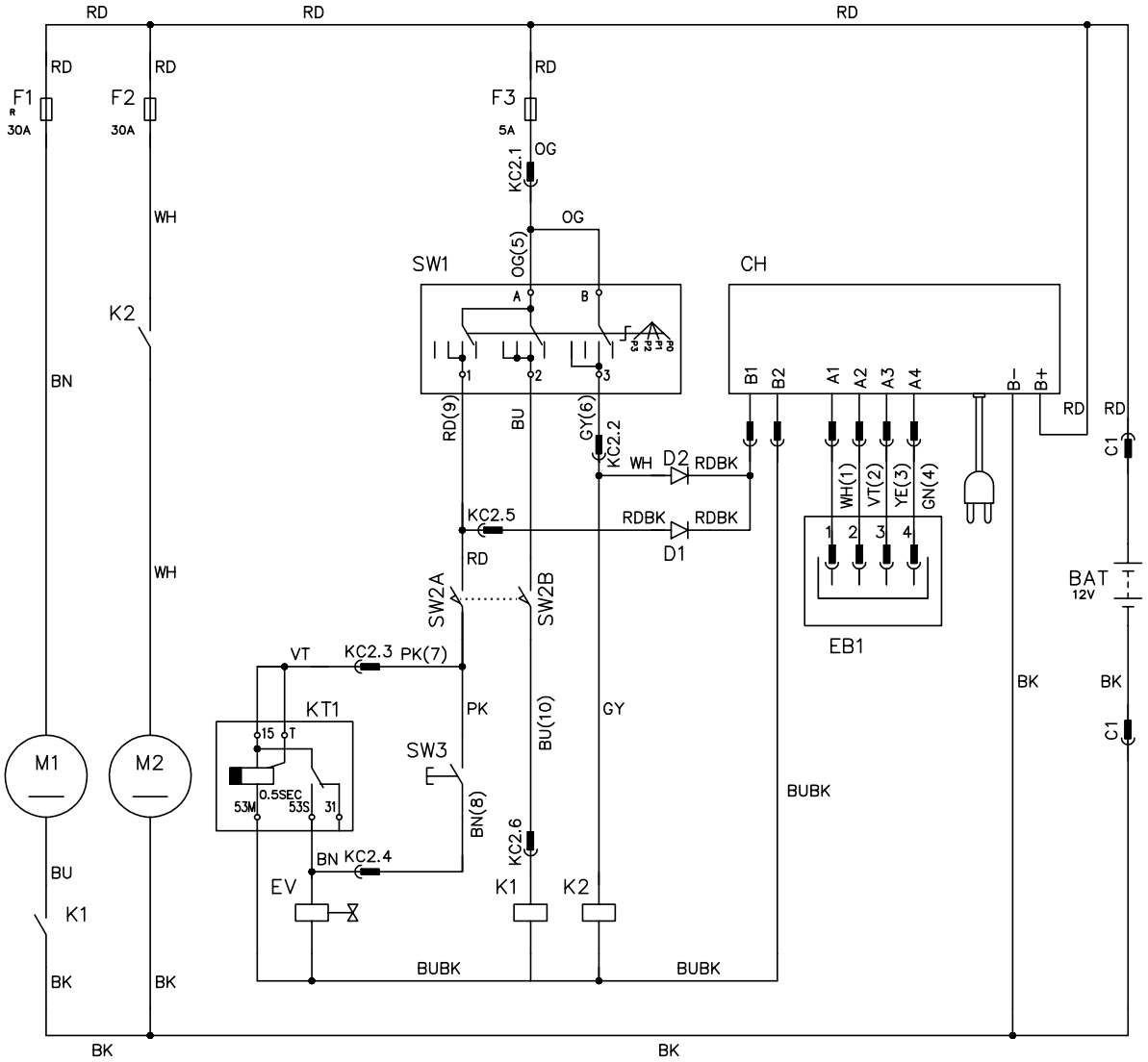

P100406

USO

¡ATENCIÓN!
En unas partes de la máquina hay unas placas adhesivas que indican:
- ***PELIGRO***
- ***ATENCIÓN***
- ***ADVERTENCIA***
- ***CONSULTAS***

Leyendo este Manual, el operador tiene que aprender el sentido de los símbolos indicados en las placas (véase el párrafo Símbolos visibles en la máquina).
Por ninguna razón estas placas deben cubrirse y si están dañadas tienen que sustituirse de inmediato.

CONTROL/PREPARACIÓN DE LA BATERÍA EN LA MÁQUINA NUEVA

¡ATENCIÓN!
Si no se instala y conecta correctamente la batería, los componentes eléctricos de la máquina podrían dañarse. Sólo el personal calificado puede efectuar la instalación de la batería. Antes de la instalación de la batería, controlar que no esté dañada.
Desconectar el conector de la batería o el enchufe del cargador de baterías.
Desplazar la batería con mucho cuidado.
Instalar las tapas de protección de los terminales de la batería, en dotación a la máquina.

La máquina requiere 1 batería de 12 V.
La máquina puede ser entregada con las siguientes configuraciones:

Baterías GEL/AGM ya instaladas en la máquina
1. Abrir la tapa (4) y controlar que la batería esté conectada a la máquina con el conector (7).
2. Girar la perilla de selección de funciones (31) y seleccionar uno de los programas para encender la máquina. Si el LED verde (37) se enciende, la batería puede utilizarse.
3. Si se enciende el LED amarillo o rojo es necesario cargar la batería (véase el procedimiento en el capítulo Mantenimiento).

Sin batería
1. Comprar una batería adecuada (véase el párrafo Datos técnicos).
   Para escoger e instalar las baterías, acudir a un Revendedor calificado.
2. Instalar la batería (véase el párrafo siguiente).
3. Cargar la batería (véase el capítulo Mantenimiento).

INSTALACIÓN DE LA BATERÍA

¡PELIGRO!
En esta masilla impermeable se deben instalar baterías de plomo selladas (tecnología GEL o AGM).
No usar, por ninguna razón, baterías con electrólito líquido o no selladas (WET).

1. Abrir la tapa (4) y controlar que el conector de la batería (7) esté conectado.
2. Instalar la batería en la máquina y bloquearla con la correa apropiada.
3. Conectar los 2 bornes a los polos de la batería.

¡ATENCIÓN!
Tener cuidado cuando se conectan los polos de la batería. El cable de color rojo debe conectarse al polo positivo (+), el cable de color negro debe conectarse al polo negativo (-) de la batería.
Una conexión incorrecta puede dañar el cargador de baterías.

4. Conectar el conector de la batería (7) y cerrar la tapa (4).
5. Cargar la batería (véase el capítulo Mantenimiento).

¡ATENCIÓN!
La batería (GEL/AGM) instalada podría necesitar de un algoritmo de carga específico: acudir siempre a un centro Nilfisk calificado para programar el algoritmo de carga más apropiado para la batería comprada.

ANTES DE LA PUESTA EN MARCHA DE LA MÁQUINA

Instalación/remoción del cepillo/portafieltro

NOTA
Según el tipo de suelo, es posible instalar el cepillo (A, Fig. 1) o el portafieltro (B y C).

1. Levantar ligeramente el cabezal portacepillos de la máquina y colocar el cepillo bajo del cabezal.
2. Girar la perilla de selección de funciones (31) en el programa (32).
3. Pulsar por unos segundos el pulsador de asenso (38) junto a las palancas de accionamiento del cepillo (39) para enganchar el cepillo/portafieltro.

Quitar el cepillo/portafieltro del cabezal, mediante el procedimiento siguiente:
4. Controlar que la perilla de selección de funciones (31) esté en posición “0”.
5. Levantar ligeramente el cabezal de la máquina, luego desenganchar el cepillo/portafieltro del cubo con las manos, haciéndolo girar de golpe en el sentido de rotación (D).

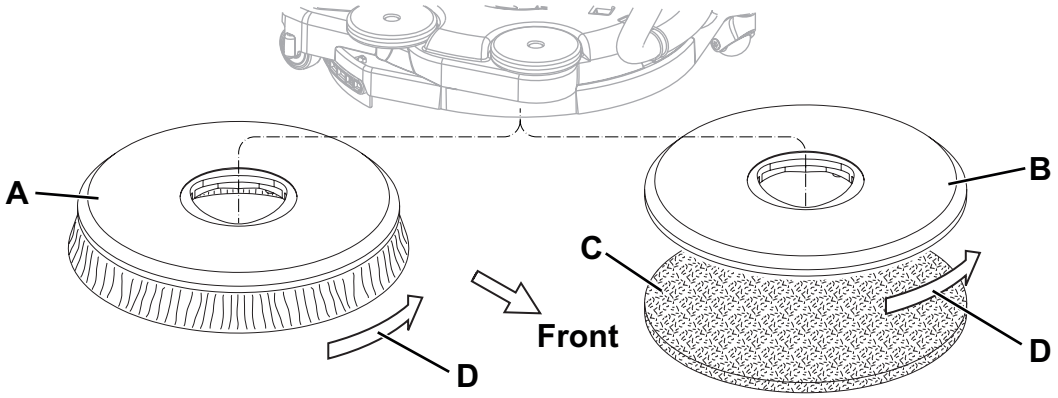

Figura 1

P100407

Tipos de cepillos disponibles y guía para su aplicación (sólo sugerencias)

	Modelos	MIDLITE GRIT 180	MIDGRIT 240	PROLITE	UNION MIX
Limpieza general	Hormigón	■	■		
	Suelo terraza	■	■		
	Baldosas de cerámica/de cantera	■	■		
	Mármol			■	
	Baldosas de vinilo	■			
	Baldosas de caucho			■	
Lustrado	Baldosas de caucho				■
	Mármol				■
	Baldosas de vinilo				■

Llenado del depósito de la solución detergente

6. Abrir el tapón (21) y rellenar el depósito (22) con una solución detergente adecuada. No llenar completamente el depósito de la solución detergente, dejar unos centímetros del borde. Seguir las instrucciones indicadas en la etiqueta para la dilución del producto químico usado para componer la solución detergente. La temperatura de la solución detergente no debe superar los 40 °C.

¡ADVERTENCIA!
Usar exclusivamente detergentes líquidos poco espumosos y no inflamables, que sean adecuados para este tipo de máquina.

¡ATENCIÓN!
Cuando se usan detergentes, seguir las instrucciones y advertencias indicadas en las etiquetas de los frascos. Cuando se usan detergentes, usar guantes y protecciones adecuadas.

Ajustes

7. Pulsar la palanca (40) y ajustar la posición del manillar (2) en función de la propia comodidad.

PUESTA EN MARCHA Y PARADA DE LA MÁQUINA

Puesta en marcha de la máquina

1. Preparar la máquina como indicado en el párrafo antecedente.
2. Girar la perilla de selección de funciones (31) para poner en marcha la máquina y seleccionar uno de los programas como indicado en la tabla:

Posición	Símbolo	Programa
(32)		**Lavado y secamiento.** Accionamiento cepillo - Accionamiento sistema de aspiración - Apertura flujo solución detergente
(33)		**Lavado.** Accionamiento cepillo - Apertura flujo solución detergente
(34)		**Secamiento.** Accionamiento cepillo - Accionamiento sistema de aspiración

3. Colocar el interruptor del flujo de la solución detergente (36) en una de las siguientes posiciones, según el tipo de lavado de efectuar:
   - Una gota: para lavar/limpiar suelos poco sucios; en esta condición la máquina puede trabajar con una autonomía de lavado de 50 minutos (0,25 litros/min en término medio).
   - Dos gotas: para lavar/limpiar suelos medianamente o muy sucios; en esta condición, la máquina trabaja con una autonomía de aproximadamente 25 minutos (0,5 litros/min en término medio).
4. Teniendo las manos sobre el manillar (2), poner en marcha la máquina pulsando el pulsador de asenso (38) junto a las palancas de accionamiento del cepillo (39).

NOTA
Si el LED verde (37) se enciende, la batería está cargada y puede utilizarse. Si se enciende el LED amarillo o rojo es necesario cargar la batería (véase el procedimiento en el capítulo Mantenimiento).

Parada de la máquina

5. Soltar las palancas de accionamiento cepillo (39) y el pulsador de asenso (38).
6. Girar la perilla de selección de funciones (31) en “0” para apagar la máquina.

¡ADVERTENCIA!
En caso de necesidad inmediata, para parar la máquina y todas sus funciones, desconectar el conector de la batería (7).
Volver a reactivar todas las funciones, reconectando el conector.

MÁQUINA EN FUNCIÓN (LAVADO/SECAMIENTO)

1. Poner en marcha la máquina como indicado en el párrafo antecedente.
2. Teniendo ambas las manos sobre el manillar (2), maniobrar la máquina y empezar el trabajo de lavado/secamiento del suelo.
3. Si necesario, cambiar la cantidad de la solución detergente mediante el interruptor (36).
4. Cuando necesario, para usar la boquilla en la dirección opuesta, presionar sobre el manillar (2) y levantar ligeramente el cabezal mientras el cepillo gira. Cuando el cabezal se gira de 180° empezar a lavar/secar tirando la máquina.
   Para volver a la normal dirección, maniobrar la máquina empujándola hacia adelante hasta que el cabezal portacepillos (12) vuelva a la posición original.

¡ATENCIÓN!
Tener mucho cuidado cuando se levanta el cabezal con el cepillo en rotación: el cabezal girará de 180° de repente: tener cuidado con las partes móviles, no golpear y/o dañar objetos, muros o personas.

¡ADVERTENCIA!
Para evitar que el suelo se dañe, no utilizar el cepillo en seco y cuando la máquina se queda parada en un punto, parar la rotación del cepillo/fieltro mediante las palancas (39).

¡ADVERTENCIA!
Antes de levantar el cepillo/fieltro, parar su rotación soltando las palancas (39).

NOTA
Para un correcto lavado/secamiento de los suelos en los bordes de las paredes, Nilfisk sugiere acercarse con el lado derecho de la máquina como indicado en la figura 2.

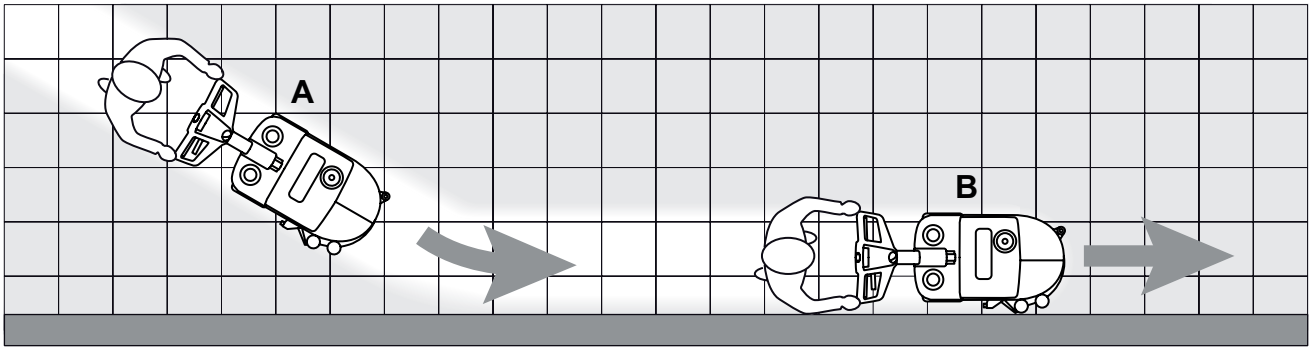

Figura 2

P1004108

Ajuste de la velocidad de marcha de la máquina

5. La velocidad de marcha de la máquina cambia según el tipo de suelo y según la utilización del cepillo o del fieltro. Si necesario, es posible ajustar la velocidad de marcha mediante el procedimiento indicado en el capítulo Mantenimiento.

Descarga de las baterías durante el trabajo

6. Hasta que el LED verde (37) se queda encendido, las baterías permiten el funcionamiento normal de la máquina. Cuando el LED verde se apaga y se encienden en secuencia el LED amarillo o rojo, es necesario cargar la batería, porque la autonomía residua de funcionamiento de la máquina es mínima.

¡ADVERTENCIA!
Si se insiste en usar la máquina con la batería descargada, la batería se puede dañar y su vida útil se acorta.

TRANSPORTE/ESTACIONAMIENTO DE LA MÁQUINA

Para el transporte/estacionamiento de la máquina, efectuar los procedimientos siguientes.

1. Controlar que la perilla de selección de funciones (31) esté en posición “0”.
2. Empuñar el manillar (2) y levantar ligeramente el cabezal portacepillos de la máquina. Manteniendo la máquina en esta condición, empujarla en un lugar adecuado.
3. Después del trabajo se aconseja quitar el cepillo/fieltro para que non arrastren en el suelo bañándolo.

VACIADO DE LOS DEPÓSITOS

Un sistema de cierre automático de flotador (25) bloquea el sistema de aspiración cuando el depósito del agua de recuperación (23) está lleno.
El bloqueo del sistema de aspiración está indicado por un aumento de los ruidos del motor del sistema de aspiración, además el suelo no se seca.

¡ADVERTENCIA!
Si el sistema de aspiración se apaga de forma accidental (por ejemplo por la intervención prematura del flotador durante un desplazamiento improviso de la máquina), para reactivarlo apagar la máquina llevando la perilla de selección de funciones (31) en "0", asegurarse de que el flotador al interior de la rejilla (25) haya bajado hasta el nivel del agua; por último reactivar el sistema de aspiración girando la perilla de selección de funciones (31).

Cuando el depósito del agua de recuperación (23) está lleno, vaciarlo según el procedimiento siguiente.

Vaciado del depósito del agua de recuperación

1. Controlar que la perilla de selección de funciones (31) esté en posición "0".
2. Llevar la máquina en el área de eliminación designada.
3. Quitar la tapa transparente (24).
4. Grabar la manija (A, Fig. 3) y levantar el depósito del agua de recuperación (B).
5. Vaciar el depósito del agua de recuperación. Al final del trabajo, enjuagar el depósito con agua limpia.
6. Volver a colocar el depósito en su alojamiento en el bastidor y la tapa transparente.

Vaciado del depósito de la solución detergente

7. Llevar a cabo los pasos de 1 a 3.
8. Grabar la manija (C, Fig. 3) y levantar el depósito de la solución detergente (D).
9. Abrir el tapón (E) y vaciar el depósito de la solución detergente. Al final del trabajo, enjuagar el depósito con agua limpia.
10. Volver a colocar el depósito en su alojamiento en el bastidor y la tapa transparente.

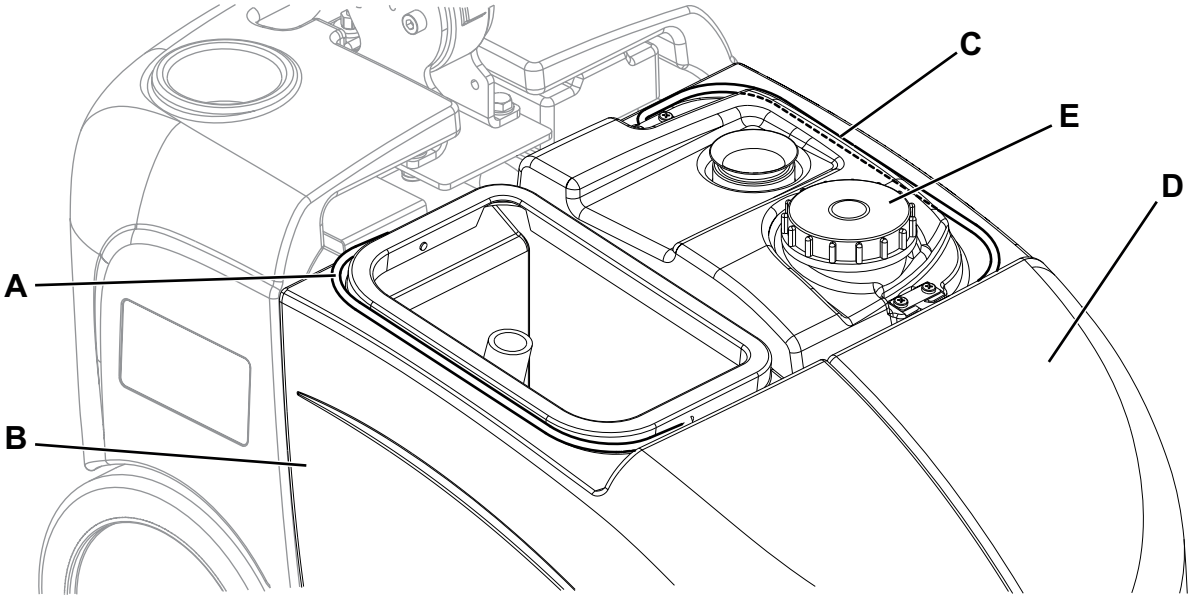

Figura 3

P100409

DESPUÉS DEL USO DE LA MÁQUINA

Cuando el trabajo está acabado, antes de alejarse de la máquina:

1. Vaciar los depósitos (23 y 22) como indicado en el párrafo antecedente.
2. Efectuar las operaciones de mantenimiento necesarias después del uso de la máquina (véase el capítulo Mantenimiento).
3. Tener la máquina en un lugar seco y limpio, con el cepillo/portafieltro y los cauchos de la boquilla levantados o desmontados.

PERIODO DE LARGA INACTIVIDAD DE LA MÁQUINA

Si se piensa que la máquina no va a ser usada durante 30 días o más, seguir las indicaciones siguientes:

1. Llevar a cabo los procedimientos indicados en el párrafo antecedente.
2. Abrir la tapa (4) y desconectar el conector de la batería (7).
3. Almacenar la máquina en un lugar limpio y seco.
4. Para proteger el cepillo y los cauchos de la boquilla doblar el manillar (2) adelante y aparcar la máquina como indicado en la figura 4.

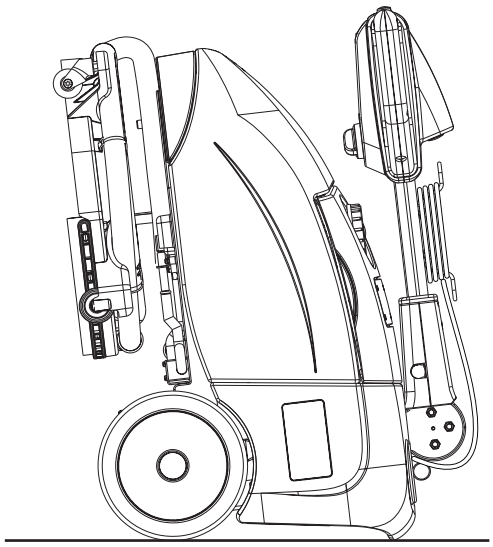

Figura 4

P100410

MANTENIMIENTO

Un mantenimiento cuidadoso y continuo garantiza la vida útil y la seguridad de funcionamiento de la máquina. El esquema siguiente resume el mantenimiento programado. Los períodos indicados pueden variar según las condiciones de trabajos, que el encargado del mantenimiento debe establecer.

¡ATENCIÓN!
Las operaciones de mantenimiento deben efectuarse con la máquina apagada, la batería desconectada y el cable del cargador de baterías desconectado.
Además, leer cuidadosamente todas las instrucciones del capítulo Seguridad.

Todas las operaciones de mantenimiento programado o extraordinario deben ser efectuadas por el personal calificado o por un Centro de asistencia autorizado. En este manual se detallan sólo los procedimientos de mantenimiento más sencillos y frecuentes.

NOTA
Para las otras operaciones de mantenimiento indicadas en el esquema de mantenimiento programado, véase el Manual de asistencia disponible en los Centros de asistencia.

ESQUEMA DE MANTENIMIENTO PROGRAMADO

Operación	Diaria, después del uso de la máquina	Semanaria	Semestral	Anual
Carga de la batería	■			
Limpieza de la boquilla	■			
Limpieza del cepillo	■			
Limpieza de los depósitos y de la rejilla de aspiración	■			
Control y/o sustitución de los cauchos de la boquilla		■		
Control y limpieza de la válvula de la solución detergente			(1)	
Control y/o sustitución de los embragues de rotación del cabezal portacepillos				(1)

(1) Por el procedimiento relacionado, véase el Manual de asistencia.

CARGA DE LA BATERÍA

NOTA
Cargar las baterías cuando se enciende el LED amarillo o rojo o al final de cada trabajo.
Si se mantienen la batería cargada, su durabilidad aumenta.

¡ADVERTENCIA!
No dejar la batería descargada durante mucho tiempo, porque su durabilidad podría reducirse.
Controlar la carga de la batería por lo menos una vez por semana.

1. Llevar la máquina sobre un suelo llano.
2. Controlar que la perilla de selección de funciones (31) esté en posición “0”.
3. Conectar el cable (10) del cargador de baterías a la red eléctrica [la tensión y la frecuencia de la red deben ser compatibles con los valores del cargador de baterías, indicados en la placa (1) de la máquina].

NOTA
Cuando el cargador de baterías está conectado a la red eléctrica, todas las funciones de la máquina se paran automáticamente.
Si el LED rojo y amarillo (37) están encendidos indican que el cargador está cargando las baterías.

4. Cuando el LED verde (37) se queda encendido, el ciclo de carga de la batería está acabado.
5. Una vez efectuada la carga, desconectar el cable (10) del cargador de baterías de la red eléctrica y engancharlo a su alojamiento (11).
6. La máquina está lista para el uso.

NOTA
Para informaciones suplementarias sobre el cargador de baterías (9) consultar el manual relacionado.

AJUSTE DEL AVANCE DE LA MÁQUINA

NOTA
Según el tipo de suelo, o según la utilización del cepillo o del fieltro, la velocidad de marcha o el avance de la máquina pueden variar.
Si necesario, efectuar los ajustes relacionados como indicado.

1. Quitar el depósito del agua de recuperación y el depósito del detergente.
2. Ajustar la velocidad de avance de la máquina mediante la empuñadura (A, Fig. 5):
   - Girar la empuñadura en sentido antihorario para aumentar la velocidad de avance de la máquina.
   - Girar la empuñadura en sentido horario para disminuir la velocidad de avance de la máquina.
3. En caso de que la máquina desvíe de la dirección rectilínea de avance, se puede usar la empuñadura (B) en sentido horario o antihorario para corregir la desviación y obtener un comportamiento neutral.
4. Una vez efectuado el ajuste, instalar los depósitos como indicado en el capítulo Uso.
5. Antes de empezar el trabajo, controlar la máquina y, si es necesario efectuar otros ajustes, repetir los pasos de 1 a 4.

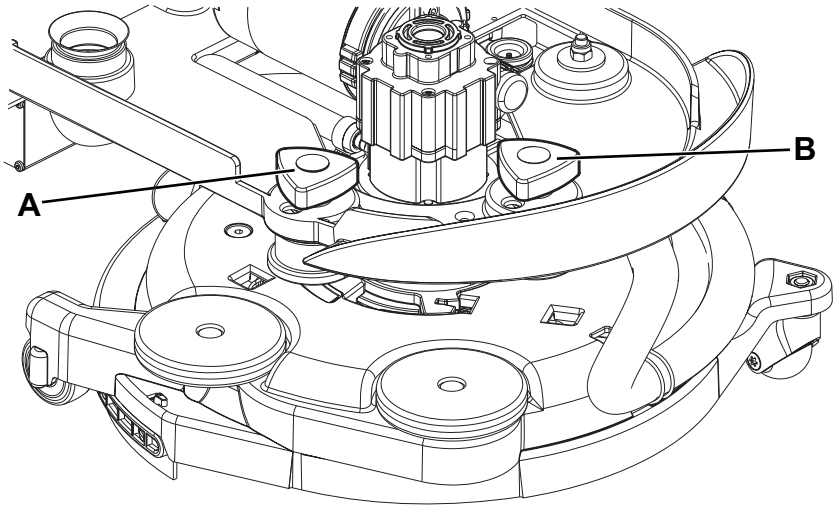

Figura 5

P100413

LIMPIEZA DE LA BOQUILLA

NOTA
Para un buen secamiento, la boquilla debe estar limpia y con los cauchos en buenas condiciones.

¡ATENCIÓN!
Durante estas operaciones se aconseja usar guantes de trabajo, porque residuos cortantes podrían estar en la boquilla.

1. Llevar la máquina sobre un suelo llano.
2. Controlar que la perilla de selección de funciones (31) estén en posición “0” y desconectar el conector de la batería (7).
3. Girar el cabezal portacepillo/portafieltro (12) en sentido antihorario hasta el tope de carrera.
4. Desconectar el tubo de aspiración (A, Fig. 6) de la boquilla.
5. Desenganchar la boquilla (B) del cabezal.
6. Lavar y limpiar la boquilla. Limpiar especialmente los huecos (C) y el orificio de aspiración (D).
7. Controlar que los cauchos delantero (E) y trasero (F) estén en buenas condiciones, que no sean cortados o desgarrados; de lo contrario, sustituirlos (véase el procedimiento en el párrafo siguiente).
8. Montar los componentes en el orden contrario a él del desmontaje.

CONTROL Y SUSTITUCIÓN DE LOS CAUCHOS DE LA BOQUILLA

1. Limpiar la boquilla como indicado en el párrafo antecedente.
2. Controlar que los cauchos delantero (E, Fig. 6) y trasero (F) estén en buenas condiciones, que no estén cortados o desgarrados; de lo contrario, sustituirlos. Controlar también que el borde delantero (G) del caucho trasero no esté desgastado; de lo contrario volcar el caucho mismo, llevando en su posición uno de los otros bordes no desgastado. Si todos los bordes están desgastados, sustituir el caucho, mediante el procedimiento siguiente:
   - Quitar la cinta elástica de fijación (H) desenganchándola de los retenes (I).
   - Sustituir (o volcar) el caucho trasero (F), luego desmontar la cinta elástica de fijación.
   - Quitar la cinta de fijación (j) desenganchándola de los retenes (K).
   - Sustituir (o volcar) el caucho delantero (E), luego desmontar la cinta de fijación.
3. Instalar la boquilla (B) colocando con cuidado los ganchos (L) y el orificio de aspiración (M) en los alojamientos del cabezal portacepillos.
4. Conectar el tubo de aspiración (A) a la boquilla.

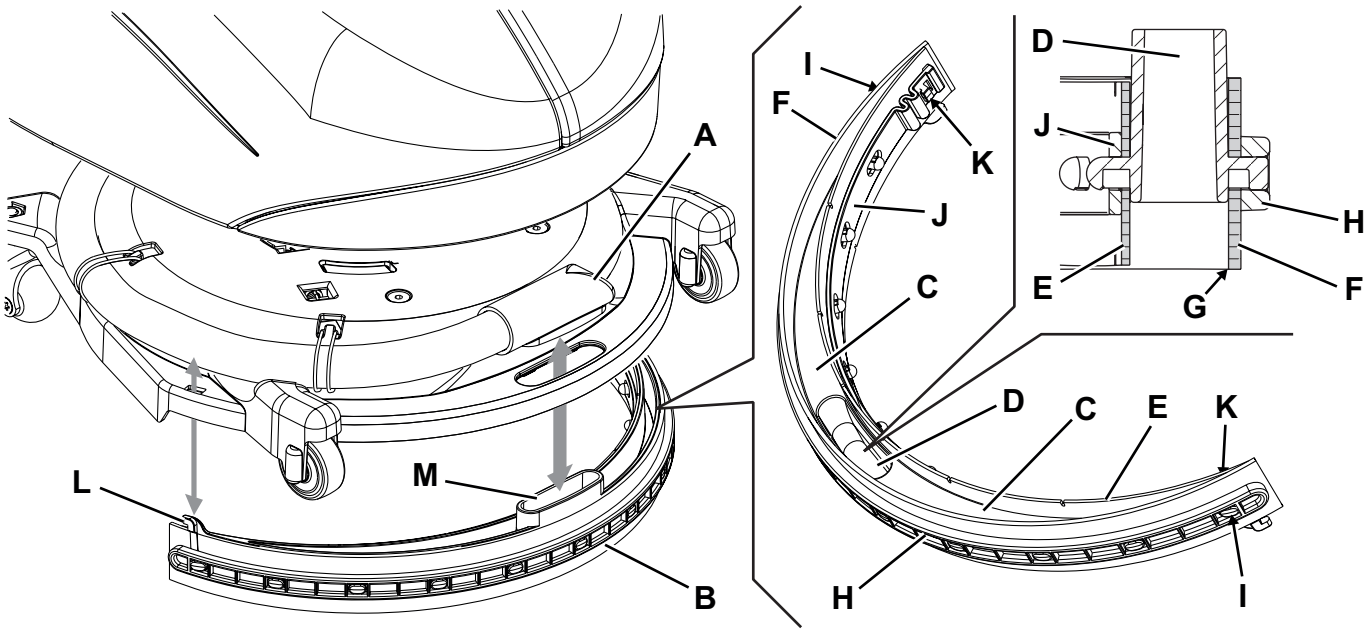

Figura 6

P100411

LIMPIEZA DEL CEPILLO

NOTA
Durante estas operaciones se aconseja utilizar guantes de trabajo, porque residuos cortantes podrían estar en el cepillo.

1. Quitar el cepillo de la máquina como indicado en el capítulo Uso.
2. Limpiar el cepillo con agua y detergente.
3. Controlar que las cerdas del cepillo no estén dañadas o excesivamente desgastadas; de lo contrario, sustituir el cepillo.

LIMPIEZA DE LOS DEPÓSITOS, DE LA TAPA Y DE LA REJILLA DE ASPIRACIÓN

1. Llevar la máquina en el área de eliminación designada.
2. Controlar que la perilla de selección de funciones (31) estén en posición “0” y desconectar el conector de la batería (7).
3. Levantar la tapa (A, Fig. 7), luego lavar con agua limpia la tapa y la rejilla de aspiración (B).
4. Descargar el agua de los depósitos (C y D) y limpiarlos.
5. Si necesario, desmontar la rejilla (B) girándola y quitar el flotador (E), luego limpiar con cuidado y reinstalar.
6. Controlar la integridad de la guarnición (F) de la tapa del depósito del agua de recuperación.

NOTA
La guarnición (F) causa la formación de vacío en el depósito, necesario para la aspiración del agua de recuperación.

Si necesario, sustituir la guarnición (F), quitándola de su alojamiento (G) en la tapa. Cuando se instala la nueva guarnición, posicionar la unión (H) en el área indicada en la figura.

7. Controlar que toda la superficie perimetral de apoyo (I) de la guarnición (F) no esté dañada y que sea adecuada para la estanqueidad de la guarnición misma.
8. Controlar el conducto de aspiración (J) y la guarnición (K), limpiar con cuidado si necesario.
9. Volver a instalar la tapa del depósito del agua de recuperación (A).

LIMPIEZA DE LAS GUARNICIONES DEL SISTEMA DE ASPIRACIÓN

NOTA
La guarnición (L) y (M) causa la formación de vacío en el sistema, necesario para la aspiración del agua de recuperación.

1. Llevar la máquina sobre un suelo llano.
2. Controlar que la perilla de selección de funciones (31) estén en posición “0” y desconectar el conector de la batería (7).
3. Abrir la tapa (A, Fig. 7) y controlar la integridad de la guarnición (L) del motor del sistema de aspiración. Si necesario, sustituir la guarnición quitándola de su alojamiento.
4. Quitar el depósito del agua de recuperación (C).
5. Controlar la integridad de la guarnición (M) del conducto del agua de recuperación. Si necesario sustituir la guarnición.
6. Limpiar con cuidado y reinstalar.

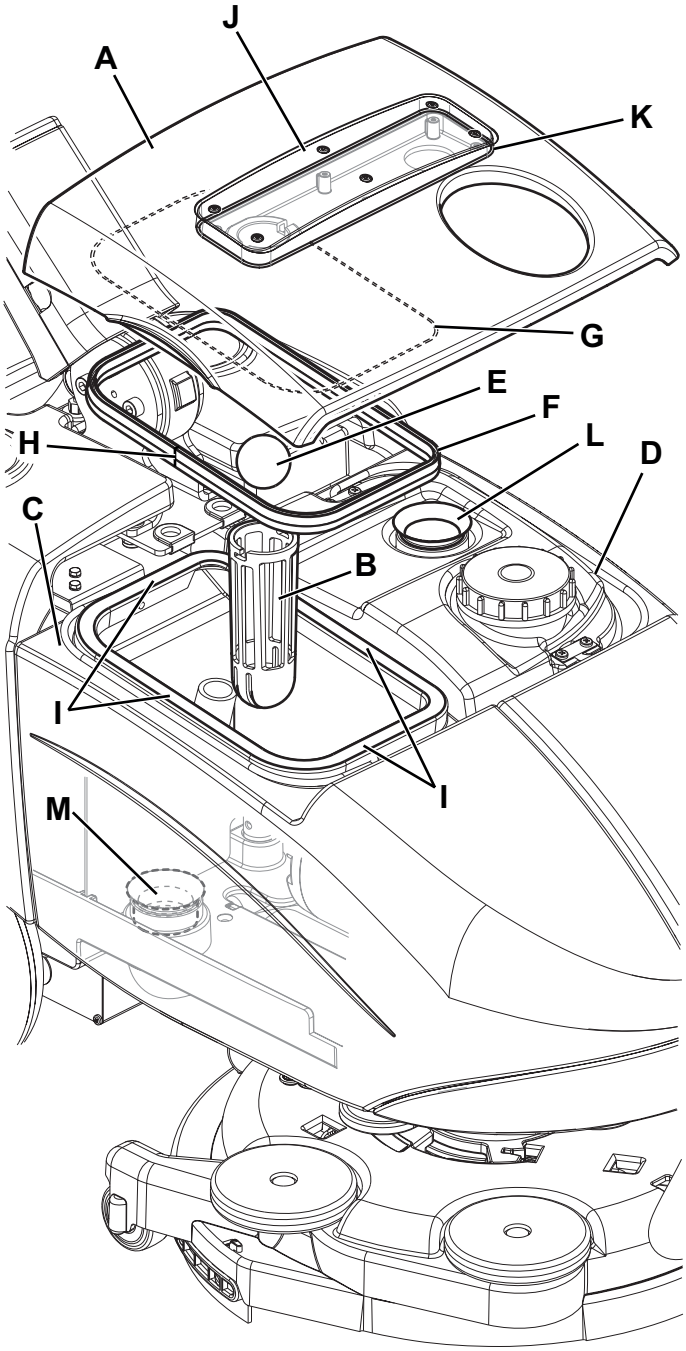

Figura 7

P100412

CONTROL/SUSTITUCIÓN/RESTABLECIMIENTO DE LOS FUSIBLES

1. Llevar la máquina sobre un suelo llano.
2. Controlar que la perilla de selección de funciones (31) estén en posición “0” y desconectar el conector de la batería (7).
3. Abrir la tapa (4) y controlar si los siguientes fusibles están desactivados o dañados (Fig. 8):
   - (A): Fusible reseteable F1 (35 A), motor cepillo.
   - (B): Fusible de lama F2 (30 A), motor del sistema de aspiración.
   - (C): Fusible de lama F3 (5 A), accesorios auxiliares.

   Resetear o sustituir el fusible, tras haber controlado e eliminado el problema que ha causado la interrupción.
4. Cerrar la tapa (4).

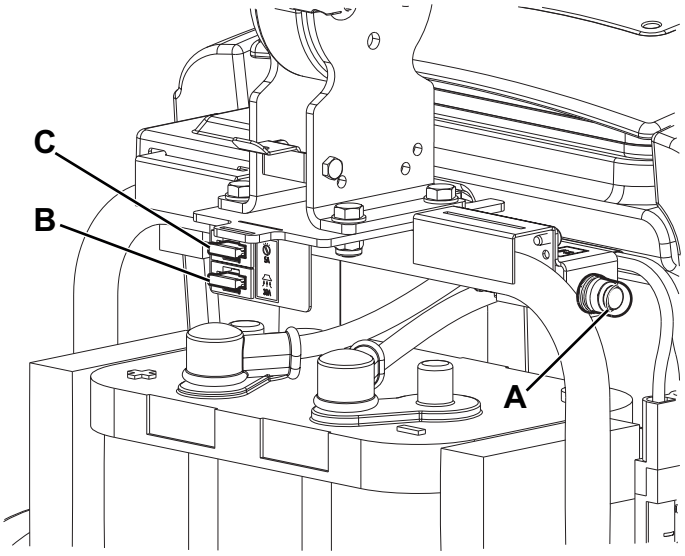

Figura 8

P100414

BÚSQUEDA AVERÍAS

Problema	Probable causa	Remedio
Los motores no se ponen en marcha; ningún LED encendido.	El conector de la batería está desconectado.	Conectarlo.
	La batería está completamente descargada.	Contactar con un Centro de asistencia Nilfisk para tratar de recuperar la funcionalidad de la batería o sustituirla.
	El fusible F3 está abierto.	Sustituirlo.
El motor del cepillo no funciona.	El fusible F1 está activado.	Resetear el fusible.
El motor del sistema de aspiración no se pone en marcha.	El fusible F2 está abierto.	Sustituirlo.
La aspiración de agua sucia es insuficiente.	El depósito del agua de recuperación está lleno.	Vaciarlo.
	Rejilla de aspiración obstruida o flotador en cierre.	Limpiar la rejilla y controlar el flotador.
	El tubo de aspiración de la boquilla está desconectado o averiado.	Conectarlo o sustituirlo. (*)
	La boquilla está sucia o los cauchos de la boquilla están desgastados/dañados.	Limpiar la boquilla o sustituir los cauchos.
	La tapa del depósito del agua de recuperación no está correctamente cerrada, o las guarniciones están desgastadas.	Controlar y/o limpiar la superficie de apoyo o sustituir las guarniciones.
	El filtro del motor del sistema de aspiración está sucio.	Limpiar.
El flujo de la solución detergente es insuficiente.	El conducto del detergente está sucio/dañado.	Limpiar.
	La electroválvula está averiada.	Sustituirla. (*)
La boquilla causa estriados en el suelo.	Residuos bajo de los cauchos de la boquilla.	Quitar los residuos.
	Cauchos de la boquilla desgastados, astillados o desgarrados.	Sustituir los cauchos.
Conectando el cargador de baterías a la red eléctrica se enciende con luz fija los 3 LEDs en el manillar y la batería no se recarga.	La batería está dañada o se ha descargado excesivamente.	Contactar con un Centro de asistencia Nilfisk para tratar de recuperar la funcionalidad de la batería o sustituirla.
Conectando el cargador de baterías a la red eléctrica el LED amarillo en el manillar parpadea y la batería no se recarga.	La batería no está correctamente conectada al sistema de la máquina.	Controlar las conexiones de la batería.
Conectando el cargador de baterías a la red eléctrica el LED rojo en el manillar parpadea y la batería no se recarga.	Avería interna del cargador de baterías.	Sustituirla. (*)
Al final del procedimiento de carga de la batería, el LED rojo en el manillar parpadea.	No fue posible recargar completamente la batería en el tiempo máximo permitido.	Trate de repetir el procedimiento de carga. Si el problema persiste, sustituir la batería.

(*) Mantenimiento de competencia de un Centro de asistencia autorizado Nilfisk.

NOTA
La máquina no puede funcionar sin el cargador de baterías.
Si el cargador de baterías está averiado, acudir a un Centro de asistencia autorizado.

Para informaciones suplementarias consultar el Manual de asistencia cerca de los Centros de asistencia Nilfisk.

ELIMINACIÓN

Eliminar la máquina en un demoledor calificado.
Antes de eliminar la máquina es necesario quitar y separar los siguientes materiales y eliminarlos según las actuales normas de higiene ambiental:

– Batería
– Cepillos
– Tubos y componentes de plástico
– Componentes eléctricos y electrónicos (*)

(*) En particular, para la eliminación de componentes eléctricos y electrónicos, contactar con Nilfisk.

ΠΙΝΑΚΑΣ ΠΕΡΙΕΧΟΜΕΝΩΝ

ΕΙΣΑΓΩΓΗ 2
ΣΚΟΠΟΣ ΚΑΙ ΠΕΡΙΕΧΟΜΕΝΑ ΤΟΥ ΕΓΧΕΙΡΙΔΙΟΥ 2
ΣΤΟΧΟΣ 2
ΠΩΣ ΝΑ ΔΙΑΤΗΡΗΣΕΤΕ ΤΟ ΠΑΡΟΝ ΕΓΧΕΙΡΙΔΙΟ 2
ΔΗΛΩΣΗ ΣΥΜΜΟΡΦΩΣΗΣ 2
ΑΝΑΓΝΩΡΙΣΤΙΚΑ ΣΤΟΙΧΕΙΑ 2
ΛΟΙΠΑ ΕΓΧΕΙΡΙΔΙΑ ΓΙΑ ΑΝΑΦΟΡΑ 2
ΑΝΤΑΛΛΑΚΤΙΚΑ ΚΑΙ ΣΥΝΤΗΡΗΣΗ 3
ΤΡΟΠΟΠΟΙΗΣΕΙΣ ΚΑΙ ΒΕΛΤΙΩΣΕΙΣ 3
ΔΥΝΑΤΟΤΗΤΕΣ ΛΕΙΤΟΥΡΓΙΑΣ 3
ΣΥΜΒΑΣΕΙΣ 3

ΑΠΟΣΥΣΚΕΥΑΣΙΑ/ΠΑΡΑΔΟΣΗ 3

ΑΣΦΑΛΕΙΑ 3
ΟΡΑΤΑ ΣΥΜΒΟΛΑ ΣΤΟ ΜΗΧΑΝΗΜΑ 3
ΣΥΜΒΟΛΑ ΠΟΥ ΕΜΦΑΝΙΖΟΝΤΑΙ ΣΤΟ ΠΑΡΟΝ ΕΓΧΕΙΡΙΔΙΟ 4
ΓΕΝΙΚΕΣ ΟΔΗΓΙΕΣ 4

ΠΕΡΙΓΡΑΦΗ ΜΗΧΑΝΗΜΑΤΟΣ 6
ΔΟΜΗ ΜΗΧΑΝΗΜΑΤΟΣ 6
ΤΙΜΟΝΙ ΜΕ ΠΙΝΑΚΑ ΕΛΕΓΧΟΥ 7
ΑΞΕΣΟΥΑΡ / ΠΡΟΑΙΡΕΤΙΚΑ ΕΞΑΡΤΗΜΑΤΑ 7
ΤΕΧΝΙΚΑ ΣΤΟΙΧΕΙΑ 8
ΔΙΑΓΡΑΜΜΑ ΚΑΛΩΔΙΩΣΗΣ 9

ΧΡΗΣΗ 10
ΕΛΕΓΧΟΣ/ΡΥΘΜΙΣΗ ΜΠΑΤΑΡΙΑΣ ΣΕ ΚΑΙΝΟΥΡΓΙΟ ΜΗΧΑΝΗΜΑ 10
ΤΟΠΟΘΕΤΗΣΗ ΜΠΑΤΑΡΙΑΣ 10
ΠΡΙΝ ΑΠΟ ΤΗΝ ΕΚΚΙΝΗΣΗ ΤΟΥ ΜΗΧΑΝΗΜΑΤΟΣ 11
ΕΚΚΙΝΗΣΗ ΚΑΙ ΔΙΑΚΟΠΗ ΜΗΧΑΝΗΜΑΤΟΣ 12
ΛΕΙΤΟΥΡΓΙΑ ΜΗΧΑΝΗΜΑΤΟΣ (ΚΑΘΑΡΙΣΜΟΣ/ΣΤΕΓΝΩΜΑ) 12
ΜΕΤΑΦΟΡΑ/ΣΤΑΘΜΕΥΣΗ ΜΗΧΑΝΗΜΑΤΟΣ 13
ΑΔΕΙΑΣΜΑ ΚΑΔΟΥ 14
ΜΕΤΑ ΑΠΟ ΤΗ ΧΡΗΣΗ ΤΟΥ ΜΗΧΑΝΗΜΑΤΟΣ 15
ΑΔΡΑΝΕΙΑ ΜΗΧΑΝΗΜΑΤΟΣ ΓΙΑ ΜΕΓΑΛΗ ΧΡΟΝΙΚΗ ΔΙΑΡΚΕΙΑ 15

ΣΥΝΤΗΡΗΣΗ 15
ΠΙΝΑΚΑΣ ΠΡΟΓΡΑΜΜΑΤΙΣΜΕΝΗΣ ΣΥΝΤΗΡΗΣΗΣ 15
ΦΟΡΤΙΣΗ ΜΠΑΤΑΡΙΑΣ 16
ΡΥΘΜΙΣΗ ΤΑΧΥΤΗΤΑΣ ΜΗΧΑΝΗΜΑΤΟΣ 16
ΚΑΘΑΡΙΣΜΟΣ ΜΑΚΤΡΟΥ 17
ΕΛΕΓΧΟΣ ΚΑΙ ΑΝΤΙΚΑΤΑΣΤΑΣΗ ΛΑΣΤΙΧΟΥ ΜΑΚΤΡΟΥ 17
ΚΑΘΑΡΙΣΜΟΣ ΒΟΥΡΤΣΑΣ 18
ΚΑΘΑΡΙΣΜΟΣ ΚΑΔΟΥ, ΚΑΛΥΜΜΑΤΟΣ ΚΑΙ ΠΛΕΓΜΑΤΟΣ ΑΝΑΡΡΟΦΗΣΗΣ 18
ΚΑΘΑΡΙΣΜΟΣ ΠΑΡΕΜΒΥΣΜΑΤΟΣ ΣΥΣΤΗΜΑΤΟΣ ΑΝΑΡΡΟΦΗΣΗΣ 18
ΕΛΕΓΧΟΣ/ΑΝΤΙΚΑΤΑΣΤΑΣΗ/ΕΠΑΝΑΦΟΡΑ ΑΣΦΑΛΕΙΑΣ 19

ΑΝΤΙΜΕΤΩΠΙΣΗ ΠΡΟΒΛΗΜΑΤΩΝ 20

ΑΠΟΣΥΡΣΗ 20

ΕΙΣΑΓΩΓΗ

ΣΗΜΕΙΩΣΗ
Οι αριθμοί σε παρενθέσεις αναφέρονται στα εξαρτήματα που περιγράφονται στην ενότητα «Περιγραφή μηχανήματος».

ΣΚΟΠΟΣ ΚΑΙ ΠΕΡΙΕΧΟΜΕΝΑ ΤΟΥ ΕΓΧΕΙΡΙΔΙΟΥ

Ο σκοπός του παρόντος εγχειριδίου είναι να δώσει στον χειριστή όλες τις απαραίτητες πληροφορίες για τη σωστή χρήση του μηχανήματος με ασφαλή και αυτόνομο τρόπο. Περιέχει πληροφορίες σχετικά με τα τεχνικά στοιχεία, την ασφάλεια, τη λειτουργία, τη φύλαξη, τη συντήρηση, τα ανταλλακτικά και τη διάθεση (εξάλειψη).
Πριν εκτελέσετε οποιαδήποτε εργασία με το μηχάνημα, οι χειριστές και οι εξουσιοδοτημένοι τεχνικοί πρέπει να διαβάσουν προσεκτικά το εγχειρίδιο. Αν έχετε απορίες σχετικά με την ερμηνεία των οδηγιών αλλά και για κάθε πρόσθετη πληροφορία, επικοινωνήστε με την Nilfisk.

ΣΤΟΧΟΣ

Το παρόν εγχειρίδιο προορίζεται για τους χειριστές και τους τεχνικούς που είναι αρμόδιοι να πραγματοποιούν εργασίες συντήρησης στο μηχάνημα.
Ο χειριστής δεν πρέπει να πραγματοποιεί εργασίες που προορίζονται για αρμόδιους τεχνικούς. Η Nilfisk δεν φέρει καμία ευθύνη για βλάβη που προκλήθηκε από την αθέτηση της απαγόρευσης αυτής.

ΠΩΣ ΝΑ ΔΙΑΤΗΡΗΣΕΤΕ ΤΟ ΠΑΡΟΝ ΕΓΧΕΙΡΙΔΙΟ

Το εγχειρίδιο οδηγιών χρήσης θα πρέπει να φυλάσσεται κοντά στο μηχάνημα, μέσα σε μια κατάλληλη θήκη, μακριά από υγρά και άλλες ουσίες που μπορούν να προκαλέσουν ζημιά σε αυτό.

ΔΗΛΩΣΗ ΣΥΜΜΟΡΦΩΣΗΣ

Η δήλωση συμμόρφωσης που παρέχεται με το μηχάνημα πιστοποιεί ότι το μηχάνημα συμμορφώνεται με τους ισχύοντες νόμους.

ΣΗΜΕΙΩΣΗ
Μαζί με το έντυπο υλικό του μηχανήματος, παρέχονται δύο αντίγραφα της γνήσιας δήλωσης συμμόρφωσης.

ΑΝΑΓΝΩΡΙΣΤΙΚΑ ΣΤΟΙΧΕΙΑ

Ο αύξων αριθμός και το όνομα μοντέλου του μηχανήματος αναγράφονται στην πινακίδα (1).
Ο αριθμός προϊόντος και το έτος παραγωγής σημειώνονται στην ίδια πινακίδα.
Οι πληροφορίες αυτές είναι χρήσιμες όταν κάνετε παραγγελίες για ανταλλακτικά του μηχανήματος. Χρησιμοποιήστε τον ακόλουθο πίνακα για να σημειώσετε τα αναγνωριστικά στοιχεία του μηχανήματος.

Μοντέλο ΜΗΧΑΝΗΜΑΤΟΣ .....
Κωδικός ΠΡΟΪΟΝΤΟΣ .....
Αύξων αριθμός ΜΗΧΑΝΗΜΑΤΟΣ .....

ΛΟΙΠΑ ΕΓΧΕΙΡΙΔΙΑ ΓΙΑ ΑΝΑΦΟΡΑ

– Εγχειρίδιο του ηλεκτρονικού φορτιστή μπαταριών (το οποίο θεωρείται αναπόσπαστο μέρος του παρόντος εγχειριδίου)
– Κατάλογος ανταλλακτικών (παρέχεται με το μηχάνημα)
– Εγχειρίδιο συντήρησης (το οποίο μπορείτε να συμβουλευτείτε σε κέντρα εξυπηρέτησης Nilfisk)

ΑΝΤΑΛΛΑΚΤΙΚΑ ΚΑΙ ΣΥΝΤΗΡΗΣΗ

Όλες οι απαραίτητες διαδικασίες λειτουργίας, συντήρησης και επισκευής πρέπει να εκτελούνται από αρμόδιο προσωπικό ή στα κέντρα εξυπηρέτησης Nilfisk. Πρέπει να χρησιμοποιούνται μόνο γνήσια ανταλλακτικά και αξεσουάρ.
Για εξυπηρέτηση ή για να παραγγείλετε ανταλλακτικά και αξεσουάρ, επικοινωνήστε με την Nilfisk, καθορίζοντας το μοντέλο, τον κωδικό προϊόντος και τον αύξοντα αριθμό του μηχανήματος.

ΤΡΟΠΟΠΟΙΗΣΕΙΣ ΚΑΙ ΒΕΛΤΙΩΣΕΙΣ

Η Nilfisk βελτιώνει συνεχώς τα προϊόντα της και διατηρεί το δικαίωμα να προβεί σε αλλαγές και βελτιώσεις, σύμφωνα με τη διακριτική ευχέρειά της, χωρίς την υποχρέωση να εφαρμόζει αυτά τα χαρακτηριστικά στα μηχανήματα που έχουν ήδη πωληθεί.
Κάθε τροποποίηση ή/και προσθήκη αξεσουάρ πρέπει να εγκριθεί και να εκτελεστεί από την Nilfisk.

ΔΥΝΑΤΟΤΗΤΕΣ ΛΕΙΤΟΥΡΓΙΑΣ

Αυτό το μηχάνημα καθαρίσματος-στεγνώματος χρησιμοποιείται για το καθάρισμα (καθάρισμα και στέγνωμα) λείων και στέρεων δαπέδων, σε οικιστικούς ή βιομηχανικούς χώρους, κάτω από ασφαλείς συνθήκες λειτουργίας από εξειδικευμένο χειριστή.
Το μηχάνημα καθαρίσματος-στεγνώματος δεν μπορεί να χρησιμοποιηθεί για το καθάρισμα χαλιών και ταπήτων.

ΣΥΜΒΑΣΕΙΣ

Οι κατευθύνσεις εμπρός, όπισθεν, μπροστά, πίσω, αριστερά και δεξιά αναφέρονται σε σχέση με τη θέση του χειριστή, δηλ. σε θέση οδήγησης όταν αυτός κρατάει το τιμόνι (2).

ΑΠΟΣΥΣΚΕΥΑΣΙΑ/ΠΑΡΑΔΟΣΗ

Για να αποσυσκευάσετε το μηχάνημα, ακολουθήστε προσεχτικά τις οδηγίες που αναγράφονται στη συσκευασία.
Κατά την παράδοση, ελέγξτε προσεκτικά ότι δεν έχει προκληθεί καμία βλάβη στο μηχάνημα και τη συσκευασία του κατά τη μεταφορά. Αν διαπιστώσετε βλάβη, φυλάξτε τη συσκευασία και ζητήστε να την ελέγξει η μεταφορική εταιρία που την παρέδωσε. Επικοινωνήστε αμέσως με την εταιρία μεταφοράς για να υποβάλετε δήλωση ζημιάς.
Παρακαλούμε ελέγξτε ότι τα ακόλουθα αντικείμενα συνοδεύουν το μηχάνημα:

– Τεχνικό έντυπο υλικό:
  - Εγχειρίδιο οδηγιών χρήσης του μηχανήματος καθαρισμού-στέγνωσης
  - Εγχειρίδιο για τον φορτιστή μπαταριών
  - Κατάλογος ανταλλακτικών για το μηχάνημα καθαρίσματος-στεγνώματος
  - 2 ασφάλειες ελάσματος

ΑΣΦΑΛΕΙΑ

Τα ακόλουθα σύμβολα υποδεικνύουν πιθανές επικίνδυνες καταστάσεις. Να διαβάζετε πάντα αυτές τις πληροφορίες προσεκτικά και να λαμβάνετε όλες τις απαραίτητες προφυλάξεις προκειμένου να εξασφαλίσετε την προστασία των ανθρώπων και του εξοπλισμού.
Η συνεργασία του χειριστή είναι απαραίτητη προκειμένου να αποφευχθεί η πρόκληση τραυματισμού. Κανένα πρόγραμμα πρόληψης ατυχημάτων δεν είναι αποτελεσματικό χωρίς την πλήρη συνεργασία του ατόμου που είναι υπεύθυνο για τη λειτουργία του μηχανήματος. Τα περισσότερα ατυχήματα που συμβαίνουν εντός του εργοστασίου, κατά τη διάρκεια της εργασίας ή κατά τη μεταφορά, προκαλούνται επειδή δεν τηρούνται με σύνεση οι απλούστεροι κανόνες. Ένας προσεχτικός και συνετός χειριστής αποτελεί την καλύτερη εγγύηση κατά των ατυχημάτων και είναι παράγοντας ουσιαστικής σημασίας για την επιτυχή διεξαγωγή οποιουδήποτε προγράμματος πρόληψης.

ΟΡΑΤΑ ΣΥΜΒΟΛΑ ΣΤΟ ΜΗΧΑΝΗΜΑ

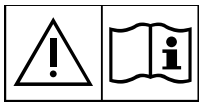

ΠΡΟΕΙΔΟΠΟΙΗΣΗ!
Διαβάστε προσεχτικά όλες τις οδηγίες πριν εκτελέσετε οποιαδήποτε λειτουργία στο μηχάνημα.

ΠΡΟΕΙΔΟΠΟΙΗΣΗ!
Μην πλένετε το μηχάνημα με απευθείας πίδακες νερού ή με πίδακες νερού υπό πίεση.

ΠΡΟΕΙΔΟΠΟΙΗΣΗ!
Μη χρησιμοποιείτε το μηχάνημα σε επιφάνειες με κλίση που υπερβαίνει τις προδιαγραφές.

ΣΥΜΒΟΛΑ ΠΟΥ ΕΜΦΑΝΙΖΟΝΤΑΙ ΣΤΟ ΠΑΡΟΝ ΕΓΧΕΙΡΙΔΙΟ

ΚΙΝΔΥΝΟΣ!
Υποδεικνύει μια επικίνδυνη κατάσταση με κίνδυνο θανάτου για το χειριστή.

ΠΡΟΕΙΔΟΠΟΙΗΣΗ!
Υποδεικνύει πιθανό κίνδυνο πρόκλησης τραυματισμού σε ανθρώπους ή ζημιάς σε αντικείμενα.

ΠΡΟΣΟΧΗ!
Υποδεικνύει επισήμανση προσοχής ή ένα σχόλιο που σχετίζεται με σημαντικές ή χρήσιμες λειτουργίες. Δώστε μεγάλη προσοχή στις παραγράφους που είναι σημειωμένες με αυτό το σύμβολο.

ΣΗΜΕΙΩΣΗ
Υποδεικνύει σημείωση που σχετίζεται με σημαντικές ή χρήσιμες λειτουργίες.

ΣΥΜΒΟΥΛΗ
Υποδεικνύει την ανάγκη να ανατρέξετε στο εγχειρίδιο οδηγιών χρήσης πριν εκτελέσετε οποιαδήποτε εργασία.

ΓΕΝΙΚΕΣ ΟΔΗΓΙΕΣ

Παρακάτω παρουσιάζονται οι ειδικές προειδοποιήσεις και προφυλάξεις που ενημερώνουν σχετικά με την πιθανή πρόκληση βλάβης σε ανθρώπους και το μηχάνημα.

ΚΙΝΔΥΝΟΣ!
- ***Πριν εκτελέσετε οποιαδήποτε διαδικασία καθαρισμού, συντήρησης, επισκευής ή αλλαγής, θέστε το διακόπτη επιλογής λειτουργίας στη θέση «0» και αποσυνδέστε το βύσμα μπαταρίας.***
- ***Το παρόν μηχάνημα θα πρέπει να χρησιμοποιείται μόνο από κατάλληλα εκπαιδευμένους χειριστές.***
- ***Μη φοράτε κοσμήματα όταν εργάζεστε κοντά σε ηλεκτρικά στοιχεία.***
- ***Μην εργάζεστε κάτω από το μηχάνημα όταν είναι ανυψωμένο χωρίς να το στηρίζετε σε βάσεις ασφάλειας.***
- ***Μη χρησιμοποιείτε το μηχάνημα κοντά σε τοξικές, επικίνδυνες, εύφλεκτες ή/και εκρηκτικές σκόνες, υγρά ή ατμούς: Το μηχάνημα αυτό δεν είναι κατάλληλο για τη συλλογή σκόνης βλαβερής για την υγεία.***
- ***Φυλάσσετε την μπαταρία μακριά από σπίθες, φλόγες και εύφλεκτο υλικό. Κατά την κανονική λειτουργία, εκλύονται εκρηκτικά αέρια.***
- ***Η φόρτιση της μπαταρίας παράγει εξαιρετικά εκρηκτικό αέριο υδρογόνο. Διατηρείτε το κάλυμμα ανοικτό κατά τη φόρτιση της μπαταρίας και εκτελέστε αυτή τη διαδικασία σε περιοχές που εξαερίζονται καλά και βρίσκονται μακριά από γυμνή φλόγα.***

ΠΡΟΕΙΔΟΠΟΙΗΣΗ!
- ***Διαβάστε προσεκτικά όλες τις οδηγίες πριν εκτελέσετε οποιαδήποτε διαδικασία συντήρησης ή επισκευής.***
- ***Πριν από τη χρήση του φορτιστή μπαταριών, βεβαιωθείτε ότι οι τιμές της συχνότητας και τάσης που αναγράφονται στην πινακίδα αύξοντα αριθμού του μηχανήματος αντιστοιχούν με την τάση παροχής ρεύματος.***
- ***Μην τραβάτε και μη μεταφέρετε το μηχάνημα από το ηλεκτρικό καλώδιο του φορτιστή μπαταριών. Μη χρησιμοποιείτε ποτέ το ηλεκτρικό καλώδιο του φορτιστή μπαταριών ως λαβή. Μη μαγκώνετε το ηλεκτρικό καλώδιο του φορτιστή μπαταριών σε πόρτες και μην τραβάτε το ηλεκτρικό καλώδιο του φορτιστή μπαταριών γύρω από αιχμηρές ακμές ή γωνίες. Μην περνάτε το μηχάνημα πάνω από το ηλεκτρικό καλώδιο του φορτιστή μπαταριών.***
- ***Προσέχετε το καλώδιο του φορτιστή μπαταριών να μη βρίσκεται κοντά σε θερμαινόμενες επιφάνειες.***
- ***Μη χρησιμοποιήσετε το μηχάνημα εάν το καλώδιο ή το φις του φορτιστή μπαταρίας είναι φθαρμένο. Αν το μηχάνημα δεν λειτουργεί όπως πρέπει, αν έχει υποστεί βλάβη, αν το ξεχάσατε σε εξωτερικό χώρο ή σας έπεσε μέσα σε νερό, παραδώστε το σε κάποιο κέντρο εξυπηρέτησης.***
- ***Για να μειώσετε τον κίνδυνο πυρκαγιάς, ηλεκτροπληξίας ή τραυματισμού, μην αφήνετε το μηχάνημα ανεπιτήρητο όταν είναι συνδεδεμένο. Αποσυνδέστε το ηλεκτρικό καλώδιο του φορτιστή μπαταριών από την κεντρική ηλεκτρική παροχή πριν από κάθε εργασία συντήρησης.***
- ***Μην καπνίζετε κατά τη φόρτιση της μπαταρίας.***
- ***Πάντα να προστατεύετε το μηχάνημα από τον ήλιο, τη βροχή και την κακοκαιρία, όταν αυτό βρίσκεται σε λειτουργία, αλλά και όταν δεν βρίσκεται σε λειτουργία. Αποθηκεύστε το μηχάνημα σε εσωτερικό και στεγνό χώρο: Το παρόν μηχάνημα πρέπει να χρησιμοποιείται σε στεγνές συνθήκες, δεν πρέπει να χρησιμοποιείται ούτε να φυλάσσεται σε εξωτερικούς χώρους σε υγρές συνθήκες.***
- ***Πριν χρησιμοποιήσετε το μηχάνημα, κλείστε όλες τις πόρτες ή/και τα καλύμματα όπως απεικονίζεται στο Εγχειρίδιο οδηγιών χρήσης.***

ΠΡΟΕΙΔΟΠΟΙΗΣΗ!

- *Το μηχάνημα αυτό δεν προορίζεται για χρήση από άτομα (συμπεριλαμβανομένων των παιδιών) με μειωμένες φυσικές, αισθητήριες ή διανοητικές ικανότητες, ή με έλλειψη πείρας και γνώσης, εκτός εάν έχουν δεχτεί επιτήρηση ή οδηγίες σχετικά με τη χρήση του μηχανήματος από άτομο που ευθύνεται για την ασφάλειά τους. Τα παιδιά πρέπει να επιτηρούνται προκειμένου να διασφαλιστεί ότι δεν παίζουν με το μηχάνημα.*
- *Απαιτείται στενή παρακολούθηση όταν το μηχάνημα χρησιμοποιείται κοντά σε παιδιά.*
- *Να χρησιμοποιείτε το μηχάνημα μόνο όπως περιγράφεται στο εγχειρίδιο αυτό. Θα πρέπει να χρησιμοποιούνται μόνο αξεσουάρ που συνιστώνται από τη Nilfisk.*
- *Να ελέγχετε το μηχάνημα προσεκτικά πριν από κάθε χρήση και να ελέγχετε πάντα ότι όλα τα εξαρτήματα έχουν συναρμολογηθεί πριν από τη χρήση. Αν το μηχάνημα δεν έχει συναρμολογηθεί τέλεια, μπορεί να προκληθεί ζημιά σε ανθρώπους και ιδιοκτησία.*
- *Να λαμβάνετε όλες τις απαραίτητες προφυλάξεις για να αποφεύγετε την παγίδευση μαλλιών, κοσμημάτων και φαρδιών ρούχων στα κινούμενα μέρη του μηχανήματος.*
- *Προσέχετε τα κινούμενα μέρη του μηχανήματος. Κατά τη χρήση του μηχανήματος, ο φορέας μπορεί να περιστραφεί απότομα κατά 180°.*
- *Μη χρησιμοποιήσετε το μηχάνημα σε κλίση.*
- *Για να αποφύγετε την αστάθεια, μη δώσετε κλίση στο μηχάνημα περισσότερο από τη γωνία που αναγράφεται στο ίδιο το μηχάνημα.*
- *Μη χρησιμοποιείτε το μηχάνημα σε περιοχές με πολύ σκόνη.*
- *Να χρησιμοποιείτε το μηχάνημα μόνο όπου υπάρχει σωστός φωτισμός.*
- *Προσοχή στον τραυματισμό ανθρώπων ή τη βλάβη αντικειμένων κατά τη χρήση του μηχανήματος.*
- *Μην προσκρούετε το μηχάνημα σε ράφια ή σκαλωσιές, ιδιαίτερα οπουδήποτε υπάρχει κίνδυνος για πτώση διαφόρων αντικειμένων.*
- *Μην τοποθετείτε δοχεία γεμάτα με υγρό επάνω στο μηχάνημα. Να χρησιμοποιείται την ποτηροθήκη.*
- *Η θερμοκρασία λειτουργίας του μηχανήματος πρέπει να κυμαίνεται από 0 °C έως +40 °C.*
- *Η θερμοκρασία φύλαξης του μηχανήματος πρέπει να κυμαίνεται από 0 °C έως +40 °C.*
- *Η υγρασία πρέπει να κυμαίνεται από 30% έως 95%.*
- *Όταν χρησιμοποιείτε απορρυπαντικά καθαρισμού δαπέδων, ακολουθήστε τις οδηγίες στις ετικέτες των φιαλών απορρυπαντικού.*
- *Για το χειρισμό των απορρυπαντικών καθαρισμού δαπέδων, να φοράτε κατάλληλα γάντια και προστατευτικά.*
- *Μη χρησιμοποιείτε το μηχάνημα για μεταφορά.*
- *Για να μην προκληθεί ζημιά στο δάπεδο, μην αφήνετε τις βούρτσες σε λειτουργία ενώ το μηχάνημα είναι στάσιμο.*
- *Σε περίπτωση πυρκαγιάς, να χρησιμοποιείτε πυροσβεστήρα με σκόνη, και όχι με νερό.*
- *Μην επεμβαίνετε στα προστατευτικά εξαρτήματα του μηχανήματος. Να ακολουθείτε προσεχτικά όλες τις οδηγίες κανονικής συντήρησης.*
- *Μην αφήνετε κανένα αντικείμενο να εισχωρήσει στα ανοίγματα. Μη χρησιμοποιείτε το μηχάνημα αν είναι φραγμένα τα ανοίγματα. Να διατηρείτε πάντα τα ανοίγματα χωρίς σκόνη, τρίχες ή άλλο ξένο υλικό που θα μπορούσε να μειώσει τη ροή αέρα.*
- *Μην αφαιρείτε ή τροποποιείτε πινακίδες που βρίσκονται προσαρτημένες στο μηχάνημα.*
- *Το μηχάνημα αυτό δεν πρέπει να χρησιμοποιηθεί σε δρόμους και δημόσιες οδούς.*
- *Προσέχετε ιδιαίτερα κατά τη μεταφορά του μηχανήματος σε συνθήκες παγετού. Το νερό στον κάδο ανάκτησης ή στους εύκαμπτους σωλήνες μπορεί να παγώσει και να προκαλέσει σοβαρή βλάβη στο μηχάνημα.*
- *Χρησιμοποιήστε τις βούρτσες και τους δίσκους που παρέχονται με το μηχάνημα ή αυτούς που καθορίζονται στο εγχειρίδιο οδηγιών χρήσης. Αν χρησιμοποιήσετε άλλες βούρτσες ή δίσκους, μπορεί να μειωθεί η ασφάλεια.*
- *Σε περίπτωση δυσλειτουργίας του μηχανήματος, βεβαιωθείτε ότι αυτή δεν προκλήθηκε από την έλλειψη συντήρησης. Αν απαιτείται, ζητήστε βοήθεια από το αρμόδιο προσωπικό ή από ένα εξουσιοδοτημένο κέντρο εξυπηρέτησης.*
- *Αν χρειάζεται να αντικατασταθούν εξαρτήματα, απαιτήστε ΓΝΗΣΙΑ ανταλλακτικά από έναν εξουσιοδοτημένο αντιπρόσωπο ή πωλητή λιανικής.*
- *Για να εξασφαλίσετε τη σωστή και ασφαλή λειτουργία του μηχανήματος, πρέπει να εκτελείται η προγραμματισμένη συντήρηση, όπως περιγράφεται στη σχετική ενότητα του παρόντος εγχειριδίου, από εξουσιοδοτημένο προσωπικό ή εξουσιοδοτημένο κέντρο εξυπηρέτησης.*
- *Μην πλένετε το μηχάνημα με πίδακες άμεσης ροής νερού, με πίδακες νερού υπό πίεση ή με διαβρωτικές ουσίες.*
- *Το μηχάνημα θα πρέπει να διατεθεί (εξαλειφθεί) κατάλληλα λόγω της παρουσίας βλαβερών τοξικών υλικών (μπαταρία, κτλ.), τα οποία υπόκεινται σε πρότυπα που απαιτούν τη διάθεσή τους σε ειδικά κέντρα διάθεσης (βλ. παράγραφο «Απόσυρση»).*

ΠΕΡΙΓΡΑΦΗ ΜΗΧΑΝΗΜΑΤΟΣ

ΔΟΜΗ ΜΗΧΑΝΗΜΑΤΟΣ

1. Πινακίδα αύξοντα αριθμού/τεχνικά στοιχεία/πιστοποίηση συμμόρφωσης
2. Τιμόνι με πίνακα ελέγχου (βλ. ακόλουθη παράγραφο)
3. Κάλυμμα αξεσουάρ και διαμερίσματος μπαταρίας (κλειστό)
4. Κάλυμμα αξεσουάρ και διαμερίσματος μπαταρίας (ανοικτό)
5. Μάνταλο καλύμματος
6. Ποτηροθήκη
7. Συνδετήρας μπαταρίας. Ο συνδετήρας αυτός λειτουργεί επίσης ως κουμπί ΕΚΤΑΚΤΗΣ ΑΝΑΓΚΗΣ για την άμεση διακοπή όλων των λειτουργιών.
8. Μπαταρία GEL/AGM
9. Φορτιστής μπαταριών
10. Καλώδιο φορτιστή μπαταριών
11. Υποδοχή καλωδίου φορτιστή μπαταρίας
12. Φορέας βούρτσας/υποδοχέα δίσκου
13. Μοτέρ ταχυτήτων φορέα βούρτσας
14. Εύκαμπτος σωλήνας αναρρόφησης μάκτρου
15. Κατεύθυνση περιστροφής βούρτσας
16. Τροχοί προφυλακτήρα φορέα
17. Τροχοί φορέα βούρτσας
18. Μάκτρο
19. Διάταξη λάστιχων μάκτρου
20. Συνδέσεις μάκτρου
21. Τάπα πλήρωσης κάδου διαλύματος
22. Κάδος διαλύματος
23. Κάδος νερού ανάκτησης
24. Διάφανο κάλυμμα με πλέγμα αναρρόφησης
25. Πλέγμα αναρρόφησης με αυτόματη διακοπή με πλωτήρα
26. Μοτέρ συστήματος αναρρόφησης
27. Πίσω τροχοί σε σταθερό άξονα
28. Ασφάλειες

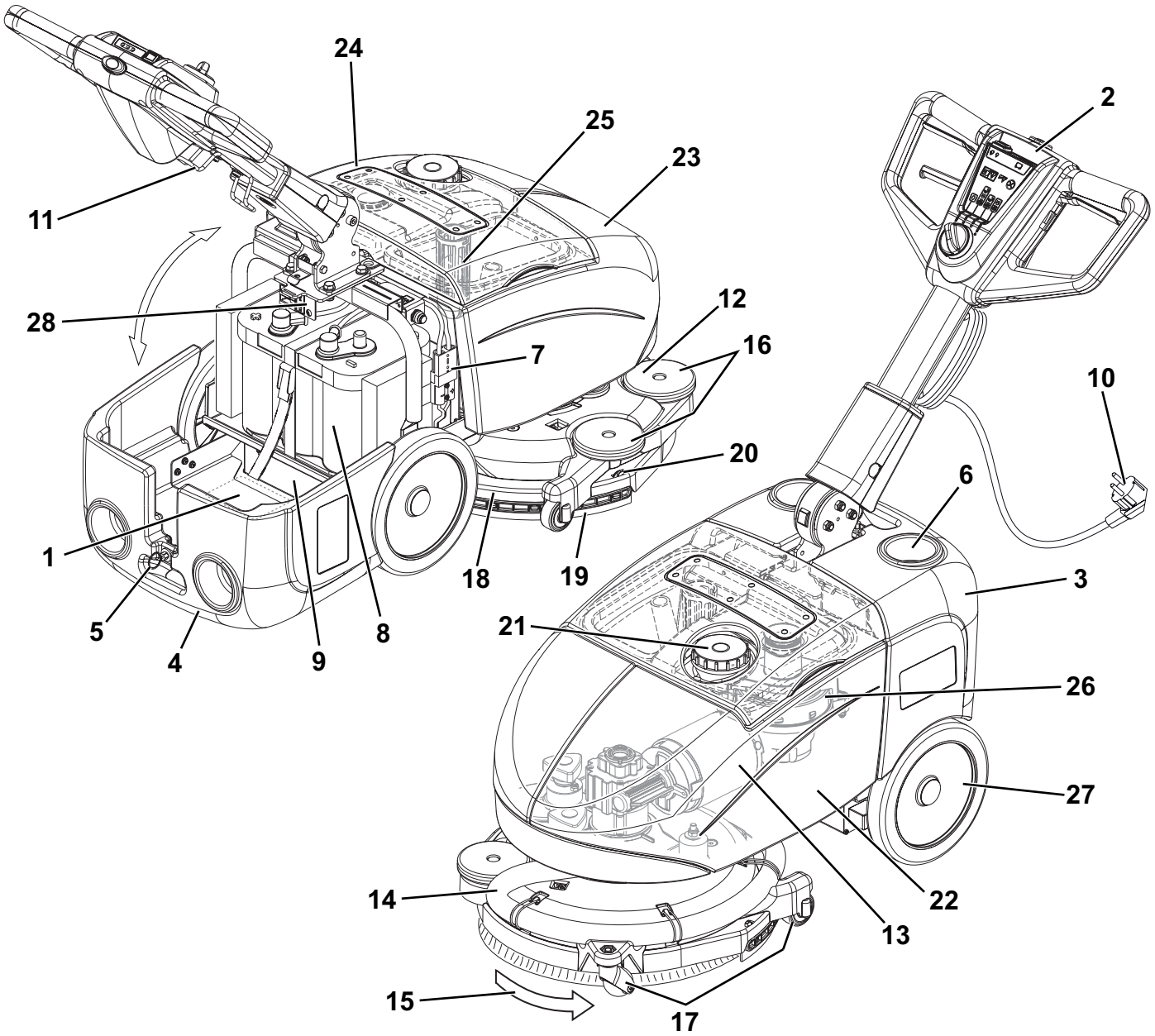

P100404

ΤΙΜΟΝΙ ΜΕ ΠΙΝΑΚΑ ΕΛΕΓΧΟΥ

31. Διακόπτης επιλογής λειτουργίας
32. Πρόγραμμα τριψίματος και στεγνώματος: ενεργοποίηση βούρτσας - συστήματος αναρρόφησης - ροής διαλύματος
33. Πρόγραμμα τριψίματος: ενεργοποίηση βούρτσας - ροής διαλύματος
34. Πρόγραμμα στεγνώματος: ενεργοποίηση βούρτσας - συστήματος αναρρόφησης
35. Απενεργοποίηση μηχανήματος «0»
36. Διακόπτης ροής διαλύματος
    - Μία σταγόνα - Ροή διαλύματος «ECO»
    - Δύο σταγόνες - Μέγιστη ροή διαλύματος
37. Ενδείξεις LED φόρτισης μπαταρίας
    - Πράσινη προειδοποιητική λυχνία - φορτισμένη μπαταρία
    - Κίτρινη προειδοποιητική λυχνία - ημι-αποφορτισμένη μπαταρία
    - Κόκκινη προειδοποιητική λυχνία - αποφορτισμένη μπαταρία
38. Κουμπί ενεργοποίησης εκκίνησης μηχανήματος
39. Μοχλοί βουρτσών
40. Μοχλός ρύθμισης κλίσης τιμονιού

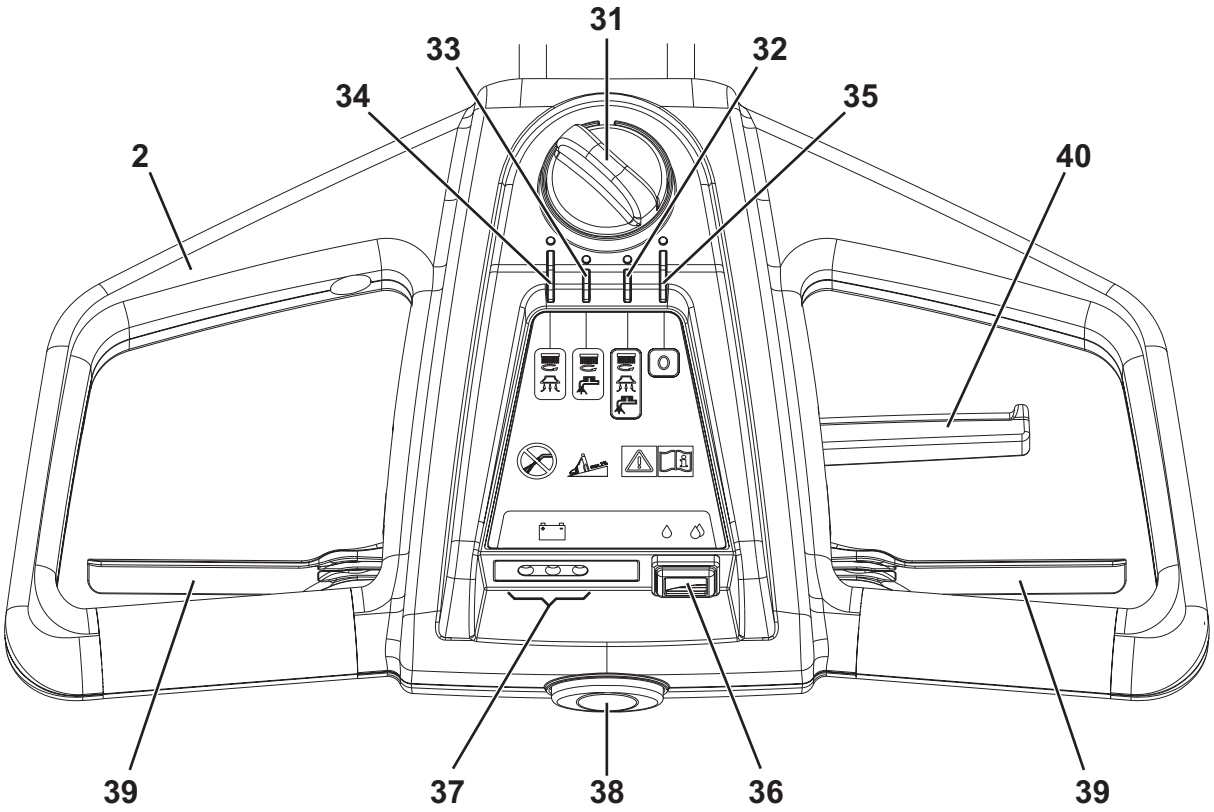

P100405

ΑΞΕΣΟΥΑΡ / ΠΡΟΑΙΡΕΤΙΚΑ ΕΞΑΡΤΗΜΑΤΑ

Εκτός των στάνταρ εξαρτημάτων, ανάλογα με τη συγκεκριμένη χρήση του μηχανήματος, αυτό μπορεί να εξοπλιστεί με τα ακόλουθα αξεσουάρ/εξαρτήματα:

– Μπαταρία 12V 84AhC5 AGM
– Βούρτσες διαφορετικών υλικών
– Δίσκοι από διαφορετικά υλικά

Για πρόσθετες πληροφορίες σχετικά με τα προαιρετικά αξεσουάρ, επικοινωνήστε με έναν εξουσιοδοτημένο πωλητή.

ΤΕΧΝΙΚΑ ΣΤΟΙΧΕΙΑ

Περιγραφή	SC351	SC351 full PKG
Χωρητικότητα κάδου διαλύματος	11 λίτρα	
Χωρητικότητα κάδου νερού ανάκτησης	11 λίτρα	
Μήκος μηχανήματος	770 mm	
Πλάτος μηχανήματος	475 mm	
Μέγιστο/Ελάχιστο ύψος μηχανήματος στο τιμόνι	550/1.085 mm	
Ελάχιστο πλάτος για αλλαγή πορείας	850 mm	
Πλάτος καθαρίσματος	370 mm	
Διάμετρος τροχών σε σταθερό άξονα	214 mm	
Πίεση τροχού στο δάπεδο	0,5 N/mm^2	
Διάμετρος βούρτσας/δίσκου	370 mm	
Πίεση βούρτσας/δίσκου στο πάτωμα	18 κιλά	
Πίεση βούρτσας/δίσκου με γεμάτο κάδο	27 κιλά	
Μέγιστη/Ελάχιστη ροή διαλύματος	Μία σταγόνα, «ECO»: 0,25 λίτρα/λεπτό Δύο σταγόνες: 0,5 λίτρα/λεπτό	
Στάθμη πίεσης ήχου στο σταθμό εργασίας (ISO 11201, ISO 4871, EN 60335-2-72) (LpA)	65 dB(A) ± 3 dB(A)	
Στάθμη ισχύος ήχου μηχανήματος (ISO 3744, ISO 4871, EN 60335-2-72) (LwA)	84 dB(A)	
Στάθμη κραδασμών βραχίονα χειριστή (ISO 5349-1, EN 60335-2-72)	< 2,5 m/s^2	
Μέγιστη κλίση κατά την εργασία	2 %	
Τάξη προστασίας IP	X4	
Τάξη προστασίας (ηλεκτρική)	III	
Ισχύς μοτέρ συστήματος αναρρόφησης	200 W	
Κενό	710 mmH_2O	
Ισχύς μοτέρ βούρτσας/υποδοχέων δίσκων	260 W	
Ταχύτητα μοτέρ βούρτσας/υποδοχέα δίσκου	120 σ.α.λ.	
Συνολική ισχύς απορρόφησης	0,5 kW	
Μέγεθος διαμερίσματος μπαταρίας	350 x 175 x 240 mm	
Τάση μπαταρίας	12 V	
Στάνταρ μπαταρία	-	12V 55AhC20 AGM spiracell
Αυτονομία εργασίας (στάνταρ μπαταρία)	1 ώρα	
Βάρος χωρίς μπαταρία και με άδειους κάδους	43 kg	43 kg
Μικτό βάρος οχήματος (GVW)	80 kg	
Βάρος αποστολής	48 kg	70 kg

Σύνθεση υλικών μηχανήματος και ανακυκλωσιμότητα

Τύπος	Ανακυκλώσιμο ποσοστό	Ποσοστό βάρους SC351 και SC351 full PKG
Αλουμίνιο	100%	18%
Ηλεκτρικά μοτέρ - διάφορα	29%	9%
Σιδηρούχα υλικά	100%	20%
Καλωδίωση	80%	9%
Υγρά	100%	0%
Πλαστικό - μη ανακυκλώσιμο υλικό	0%	11%
Πλαστικό - ανακυκλώσιμο υλικό	100%	18%
Πολυαιθυλένιο	92%	9%
Καουτσούκ	20%	7%

ΔΙΑΓΡΑΜΜΑ ΚΑΛΩΔΙΩΣΗΣ

Κλειδί

BAT	Μπαταρία 12 V
CH	Φορτιστής μπαταριών
D1	Δίοδος
D2	Δίοδος
EB1	Ηλεκτρονικός πίνακας LED
EV	Σωληνοειδής βαλβίδα απορρυπαντικού
F1	Διακόπτης κυκλώματος μοτέρ βούρτσας (35 A)
F2	Ασφάλεια μοτέρ συστήματος αναρρόφησης (30 A)
F3	Ασφάλεια επιλογέα λειτουργίας (5 A)
K1	Ρελέ μοτέρ βούρτσας
K2	Ρελέ μοτέρ συστήματος αναρρόφησης
KT1	Χρονοδιακόπτης σωληνοειδούς βαλβίδας
M1	Μοτέρ βούρτσας
M2	Μοτέρ συστήματος αναρρόφησης
SW1	Επιλογέας λειτουργίας
SW2	Διακόπτης ενεργοποίησης σωληνοειδούς βαλβίδας μοτέρ βούρτσας
SW3	Διακόπτης παροχής απορρυπαντικού

Κωδικός χρωμάτων

BK	Μαύρο
BU	Μπλε
BN	Καφέ
GN	Πράσινο
GY	Γκρι
OG	Πορτοκαλί
PK	Ροζ
RD	Κόκκινο
VT	Βιολετί
WH	Λευκό
YE	Κίτρινο

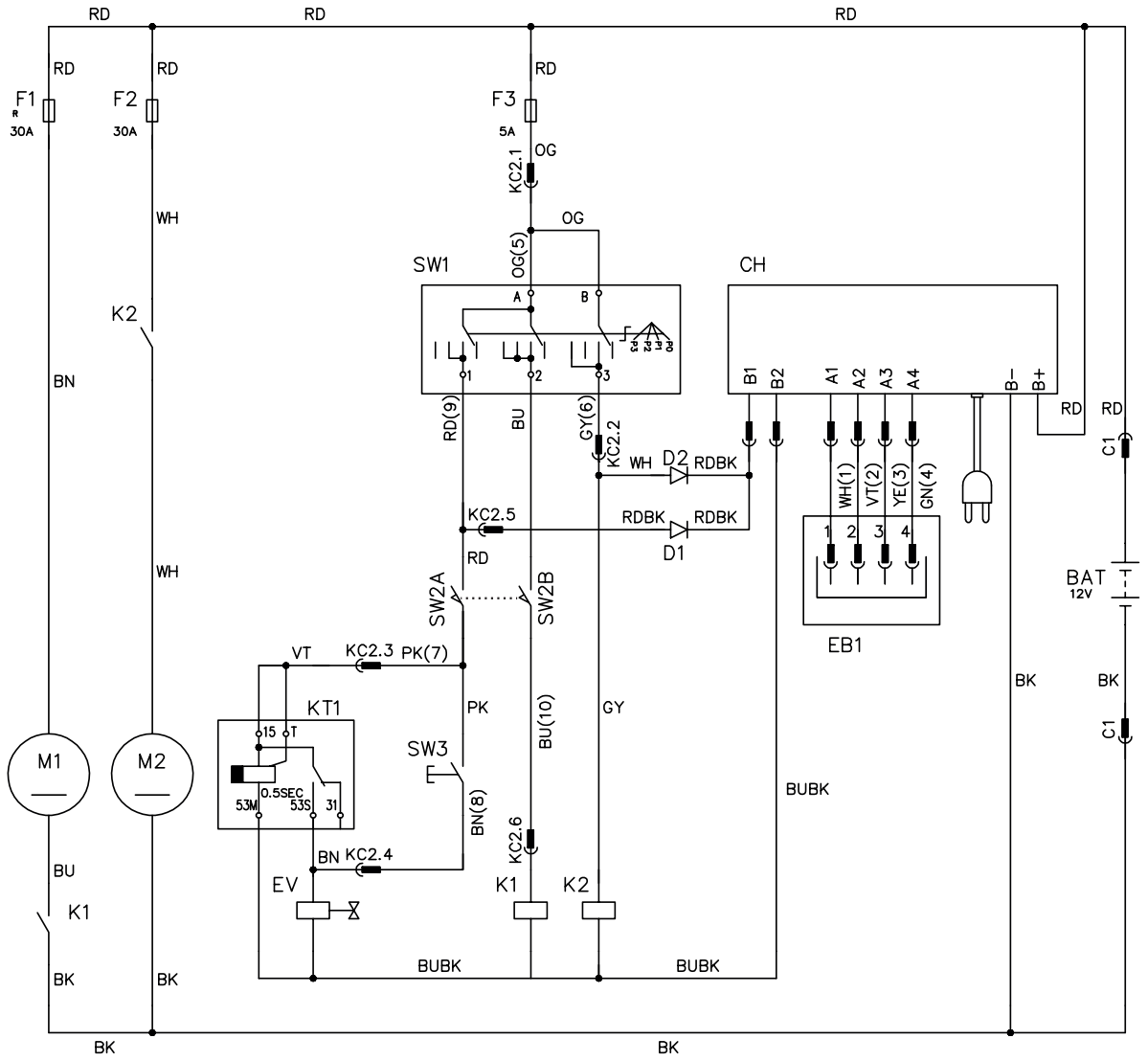

P100406

ΧΡΗΣΗ

ΠΡΟΕΙΔΟΠΟΙΗΣΗ!
Σε μερικά σημεία του μηχανήματος υπάρχουν ορισμένες αυτοκόλλητες πινακίδες:
- ***ΚΙΝΔΥΝΟΣ***
- ***ΠΡΟΕΙΔΟΠΟΙΗΣΗ***
- ***ΠΡΟΣΟΧΗ***
- ***ΣΥΜΒΟΥΛΗ***

Ο χειριστής καθώς διαβάζει το εγχειρίδιο αυτό, θα πρέπει να δίνει ιδιαίτερη προσοχή στα σύμβολα που εμφανίζονται στις πινακίδες (δείτε την παράγραφο «Ορατά σύμβολα στο μηχάνημα»).
Μην καλύπτετε τις πινακίδες αυτές για οποιονδήποτε λόγο. Αντικαταστήστε τις αμέσως αν έχουν φθαρεί.

ΕΛΕΓΧΟΣ/ΡΥΘΜΙΣΗ ΜΠΑΤΑΡΙΑΣ ΣΕ ΚΑΙΝΟΥΡΓΙΟ ΜΗΧΑΝΗΜΑ

ΠΡΟΕΙΔΟΠΟΙΗΣΗ!
Μπορεί να προκληθεί σοβαρή βλάβη στα ηλεκτρικά στοιχεία αυτού του μηχανήματος αν η μπαταρία τοποθετηθεί ή συνδεθεί λανθασμένα. Η μπαταρία πρέπει να τοποθετηθεί μόνο από αρμόδιο προσωπικό. Πριν την τοποθέτηση, ελέγξτε την μπαταρία για βλάβη.
Αποσυνδέστε το βύσμα μπαταρίας και το βύσμα φορτιστή μπαταριών.
Χειριστείτε την μπαταρία με μεγάλη προσοχή.
Τοποθετήστε τα προστατευτικά καπάκια ακροδεκτών μπαταρίας που παρέχονται με το μηχάνημα.

Το μηχάνημα απαιτεί 1 μπαταρία 12V.
Το μηχάνημα μπορεί να παρέχεται σε μία από τις ακόλουθες καταστάσεις λειτουργίας:

Είναι ήδη εγκατεστημένη μπαταρία GEL/AGM στο μηχάνημα
1. Ανοίξτε το κάλυμμα (4) και ελέγξτε ότι η μπαταρία είναι συνδεδεμένη στο μηχάνημα με το βύσμα (7).
2. Γυρίστε το διακόπτη επιλογής λειτουργίας (31) σε ένα από τα προγράμματα για να ενεργοποιήσετε το μηχάνημα. Αν ανάψει το πράσινο προειδοποιητικό φωτάκι (37), οι μπαταρίες είναι έτοιμες για χρήση.
3. Αν ανάψει το κίτρινο ή το κόκκινο προειδοποιητικό φωτάκι, πρέπει να φορτίσετε την μπαταρία (βλ. διαδικασία στο κεφάλαιο «Συντήρηση»).

Χωρίς μπαταρία
1. Αγοράστε κατάλληλη μπαταρία (βλ. παράγραφο «Τεχνικά στοιχεία»).
   Για τη σωστή επιλογή και τοποθέτηση των μπαταριών, απευθυνθείτε σε εξουσιοδοτημένους πωλητές μπαταριών.
2. Τοποθετήστε την μπαταρία (βλ. ακόλουθη παράγραφο).
3. Φορτίστε την μπαταρία (βλ. διαδικασία που περιγράφεται στο κεφάλαιο «Συντήρηση»).

ΤΟΠΟΘΕΤΗΣΗ ΜΠΑΤΑΡΙΑΣ

ΚΙΝΔΥΝΟΣ!
Αυτό το μηχάνημα απαιτεί σφραγισμένες μπαταρίες μολύβδου (τεχνολογία GEL ή AGM).
Για κανένα λόγο, μην χρησιμοποιείτε μπαταρίες με υγρό ηλεκτρολύτη ή μπαταρίες που δεν είναι σφραγισμένες (WET).

1. Ανοίξτε το κάλυμμα (4) και ελέγξτε ότι το βύσμα μπαταρίας (7) είναι αποσυνδεδεμένο.
2. Τοποθετήστε την μπαταρία στο μηχάνημα και συνδέστε τη με τον ανάλογο ιμάντα.
3. Συνδέστε τους 2 ακροδέκτες στις ακίδες της μπαταρίας.

ΠΡΟΕΙΔΟΠΟΙΗΣΗ!
Να προσέχετε ιδιαίτερα όταν συνδέετε τις ακίδες της μπαταρίας. Το κόκκινο καλώδιο πρέπει να είναι συνδεδεμένο στην θετική ακίδα (+), το μαύρο καλώδιο πρέπει να είναι συνδεδεμένο στην αρνητική ακίδα (-) της μπαταρίας.
Μια λανθασμένη σύνδεση μπορεί να προκαλέσει ζημιά στο φορτιστή της μπαταρίας.

4. Συνδέστε το βύσμα μπαταρίας (7) και κλείστε το κάλυμμα (4).
5. Φορτίστε την μπαταρία (βλ. διαδικασία που περιγράφεται στο κεφάλαιο «Συντήρηση»).

ΠΡΟΕΙΔΟΠΟΙΗΣΗ!
Η τοποθετημένη μπαταρία (GEL/AGM) μπορεί να χρειάζεται συγκεκριμένο αλγόριθμο φόρτισης: επικοινωνήστε με ένα κέντρο εξυπηρέτησης της Nilfisk για να ρυθμίσετε τον αλγόριθμό φόρτισης που είναι κατάλληλος για την μπαταρία.

ΠΡΙΝ ΑΠΟ ΤΗΝ ΕΚΚΙΝΗΣΗ ΤΟΥ ΜΗΧΑΝΗΜΑΤΟΣ

Τοποθέτηση/Αφαίρεση βούρτσας/υποδοχέα δίσκου

ΣΗΜΕΙΩΣΗ
Τοποθετήστε τη βούρτσα (A, Σχήμα 1) ή τον υποδοχέα δίσκου (B και C) σύμφωνα με το είδος του δαπέδου που θα καθαρίσετε.

1. Ανυψώστε ελαφρά τον φορέα βούρτσας μηχανήματος και τοποθετήστε τη βούρτσα κάτω από τον φορέα.
2. Γυρίστε το διακόπτη επιλογής λειτουργίας (31) σε πρόγραμμα (32).
3. Πιέστε το κουμπί ενεργοποίησης (38) μαζί με τους μοχλούς βούρτσας (39) για να δεσμεύσετε τη βούρτσα/υποδοχέα δίσκου.

Για να αφαιρέσετε το φορέα βούρτσας/υποδοχέα δίσκου, εκτελέστε την ακόλουθη διαδικασία:
4. Ελέγξτε ότι ο διακόπτης επιλογής λειτουργίας (31) είναι γυρισμένος στη θέση «0».
5. Ανυψώστε ελαφρά το φορέα βούρτσας μηχανήματος και μετά απασφαλίστε χειροκίνητα τη βούρτσα/υποδοχέα δίσκου από την πλήμνη, περιστρέφοντάς την απότομα προς την κατεύθυνση κανονικής περιστροφής της (D).

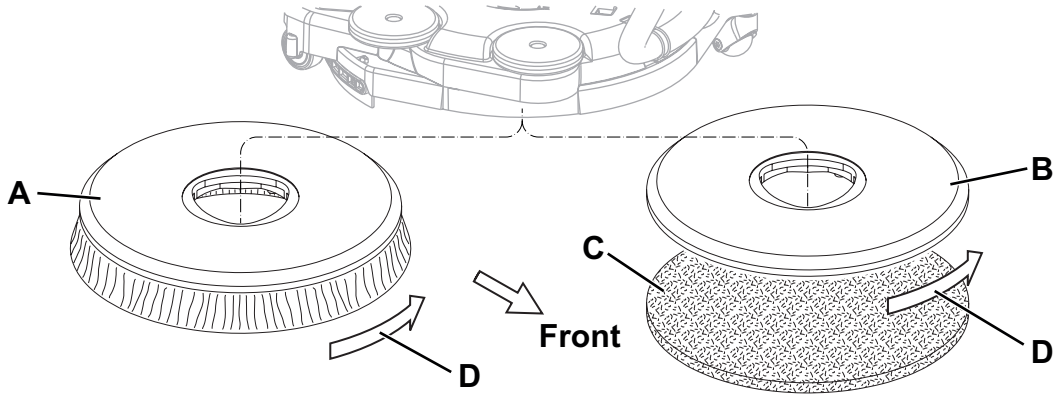

Σχήμα 1

P100407

Διαθέσιμες βούρτσες και οι αντίστοιχοι οδηγοί εφαρμογής τους (υποδείξεις μόνο)

	Μοντέλα	MIDLITE GRIT 180	MIDGRIT 240	PROLITE	UNION MIX
Γενικός καθαρισμός	Τσιμεντένιο δάπεδο	■	■		
	Μωσαϊκό δάπεδο	■	■		
	Κεραμικά πλακάκια/Πέτρινο δάπεδο	■	■		
	Μάρμαρο			■	
	Δάπεδο βινυλίου	■			
	Ελαστικό δάπεδο			■	
Στίλβωση	Ελαστικό δάπεδο				■
	Μάρμαρο				■
	Δάπεδο βινυλίου				■

Πλήρωση κάδου διαλύματος

6. Ανοίξτε την τάπα (21), γεμίστε τον κάδο (22) με διάλυμα κατάλληλο για την εργασία που εκτελείται. Μη γεμίσετε τελείως τον κάδο διαλύματος, αφήστε μερικά εκατοστά από το χείλος. Να ακολουθείτε πάντα τις οδηγίες αραίωσης που αναγράφονται στην ετικέτα του χημικού προϊόντος που χρησιμοποιείτε για την παρασκευή του διαλύματος. Η θερμοκρασία του διαλύματος δεν πρέπει να υπερβαίνει τους 40 °C.

ΠΡΟΣΟΧΗ!
Να χρησιμοποιείτε μόνο άφλεκτα απορρυπαντικά που δημιουργούν λίγο αφρό και προορίζονται για εφαρμογές αυτόματου καθαρίσματος με τέτοια μηχανήματα.

ΠΡΟΕΙΔΟΠΟΙΗΣΗ!
Όταν χρησιμοποιείτε απορρυπαντικά καθαρισμού δαπέδων, ακολουθήστε τις οδηγίες στις ετικέτες των φιαλών απορρυπαντικού.
Για το χειρισμό των απορρυπαντικών καθαρισμού δαπέδων, να φοράτε κατάλληλα γάντια και προστατευτικά.

Ρυθμίσεις

7. Πατήστε το μοχλό (40) και ρυθμίστε το τιμόνι (2) για να βρείτε μια άνετη θέση.

ΕΚΚΙΝΗΣΗ ΚΑΙ ΔΙΑΚΟΠΗ ΜΗΧΑΝΗΜΑΤΟΣ

Εκκίνηση μηχανήματος

1. Προετοιμάστε το μηχάνημα ακολουθώντας τις οδηγίες της προηγούμενης παραγράφου.
2. Γυρίστε το διακόπτη επιλογής λειτουργίας (31) για να ενεργοποιήσετε το μηχάνημα και επιλέξτε ένα από τα προγράμματα σύμφωνα με τον παρακάτω πίνακα:

Θέση	Σύμβολο	Πρόγραμμα
(32)		**Καθάρισμα και στέγνωμα.** Ενεργοποίηση βούρτσας - συστήματος αναρρόφησης - ροής διαλύματος
(33)		**Καθάρισμα.** Ενεργοποίηση βούρτσας - ροής διαλύματος
(34)		**Στέγνωμα.** Ενεργοποίηση βούρτσας - συστήματος αναρρόφησης

3. Ανάλογα με το είδος του καθαρισμού που θα εκτελέσετε, θέστε το διακόπτη ελέγχου ροής διαλύματος (36) σε μία από τις ακόλουθες θέσεις:
   - Μία σταγόνα: για να τρίψετε/καθαρίσετε δάπεδα που δεν είναι πολύ βρόμικα. Σε αυτή την κατάσταση, το μηχάνημα μπορεί να λειτουργεί αυτόματα για 50 λεπτά (μέσος όρος 0,25 λίτρα/λεπτό).
   - Δύο σταγόνες: για να τρίψετε/καθαρίσετε δάπεδα που είναι αρκετά ή πολύ βρόμικα. Σε αυτή την κατάσταση, το μηχάνημα μπορεί να λειτουργεί αυτόματα για 25 λεπτά (μέσος όρος 0,5 λίτρα/λεπτό).
4. Ενώ κρατάτε το τιμόνι (2), ξεκινήστε το μηχάνημα γυρίζοντας το κουμπί ενεργοποίησης (38) μαζί με τους μοχλούς βούρτσας (39).

ΣΗΜΕΙΩΣΗ
Αν ανάψει το πράσινο προειδοποιητικό φωτάκι (37), το μηχάνημα είναι έτοιμο για χρήση. Αν ανάψει το κίτρινο ή το κόκκινο προειδοποιητικό φωτάκι, πρέπει να φορτίσετε την μπαταρία (βλ. διαδικασία στο κεφάλαιο «Συντήρηση»).

Διακοπή μηχανήματος

5. Αφήστε τους μοχλούς βούρτσας (39) και το κουμπί ενεργοποίησης (38).
6. Γυρίστε το διακόπτη επιλογής λειτουργίας (31) στη θέση «0» για να σβήσετε το μηχάνημα.

ΠΡΟΣΟΧΗ!
Σε περίπτωση άμεσης ανάγκης και για τη διακοπή όλων των λειτουργιών του μηχανήματος, αποσυνδέσετε το βύσμα μπαταρίας (7).
Για να επαναφέρετε τις λειτουργίες του μηχανήματος, συνδέστε ξανά το βύσμα.

ΛΕΙΤΟΥΡΓΙΑ ΜΗΧΑΝΗΜΑΤΟΣ (ΚΑΘΑΡΙΣΜΟΣ/ΣΤΕΓΝΩΜΑ)

1. Ξεκινήστε το μηχάνημα ακολουθώντας τις οδηγίες της προηγούμενης παραγράφου.
2. Με τα δύο χέρια στο τιμόνι (2), χειριστείτε το μηχάνημα και ξεκινήστε τον καθαρισμό/στέγνωση του δαπέδου.
3. Αν είναι απαραίτητο, ρυθμίστε την ποσότητα διαλύματος με τη χρήση του διακόπτη (36).
4. Όταν απαιτείται, για να χρησιμοποιήσετε το μάκτρο στην αντίθετη κατεύθυνση, αναμοχλεύστε το τιμόνι (2) και σηκώστε λίγο το φορέα ενώ περιστρέφεται η βούρτσα. Όταν ο φορέας περιστραφεί κατά 180°, ξεκινήστε το καθάρισμα/στέγνωμα τραβώντας το μηχάνημα.
   Για να συνεχίσετε την εργασία με την κανονική εμπρόσθια κατεύθυνση, ωθήστε το μηχάνημα προς τα εμπρός μέχρι ο φορέας βούρτσας (12) να επιστρέψει στην αρχική θέση.

ΠΡΟΕΙΔΟΠΟΙΗΣΗ!
Προσέχετε όταν σηκώνετε το φορέα ενώ περιστρέφεται η βούρτσα: Ο φορέας θα περιστραφεί απότομα κατά 180°. Προσέχετε το κινούμενο μέρος, μην χτυπάτε ή/και προκαλείτε ζημιά σε πράγματα, τοίχους ή ανθρώπους.

ΠΡΟΣΟΧΗ!
Για να αποφύγετε την πρόκληση ζημιάς στην επιφάνεια του δαπέδου, μη χρησιμοποιείτε τη βούρτσα χωρίς διάλυμα και, όταν δεν λειτουργεί το μηχάνημα, διακόψτε τη βούρτσα/υποδοχέα δίσκου απασφαλίζοντας τους μοχλούς (39).

ΠΡΟΣΟΧΗ!
Πριν ανυψώσετε τη βούρτσα/δίσκο, απενεργοποιήστε την απασφαλίζοντας τους μοχλούς (39).

ΣΗΜΕΙΩΣΗ
Για σωστό πλύσιμο/στέγνωμα των δαπέδων στα πλαϊνά των τοίχων, η Nilfisk προτείνει να πλησιάσετε τους τοίχους με τη δεξιά πλευρά του μηχανήματος όπως απεικονίζεται στο σχήμα 2.

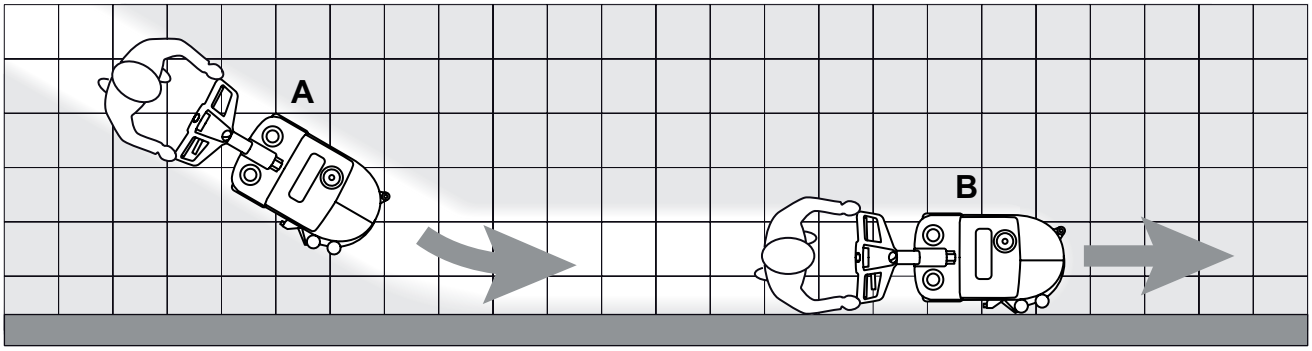

Σχήμα 2

P1004108

Ρύθμιση ταχύτητας μηχανήματος

5. Η ταχύτητα του μηχανήματος διαφέρει ανάλογα με το είδος του δαπέδου που καθαρίζετε και την επιλογή της χρήσης βούρτσας ή δίσκου. Αν είναι απαραίτητο, είναι δυνατό να ρυθμίσετε την ταχύτητα του μηχανήματος σύμφωνα με τη διαδικασία που περιγράφεται στην ενότητα «Συντήρηση».

Αποφόρτιση μπαταρίας κατά τη λειτουργία

6. Όσο παραμένει αναμμένο το πράσινο προειδοποιητικό φωτάκι (37), οι μπαταρίες επιτρέπουν στο μηχάνημα να λειτουργεί κανονικά. Όταν σβήσει το πράσινο προειδοποιητικό φωτάκι και ανάψει το κίτρινο και κόκκινο προειδοποιητικό φωτάκι, πρέπει να φορτίσετε την μπαταρία επειδή το υπόλοιπο της αυτονομίας του μηχανήματος βρίσκεται σε ελάχιστο επίπεδο.

ΠΡΟΣΟΧΗ!
Για να αποφύγετε την πρόκληση βλάβης στην μπαταρία και τη μείωση της διάρκειας ζωής της, μη χρησιμοποιείτε το μηχάνημα με αποφορτισμένη μπαταρία.

ΜΕΤΑΦΟΡΑ/ΣΤΑΘΜΕΥΣΗ ΜΗΧΑΝΗΜΑΤΟΣ

Για να μεταφέρετε/σταθμεύσετε το μηχάνημα, συνεχίστε ως εξής.

1. Ελέγξτε ότι ο διακόπτης επιλογής λειτουργίας (31) είναι γυρισμένος στη θέση «0».
2. Πιάστε το τιμόνι (2) και σηκώστε λίγο το φορέα βούρτσας του μηχανήματος. Ενώ κρατάτε το μηχάνημα στη θέση αυτή, οδηγήστε το έως το χώρο μεταφοράς/στάθμευσης.
3. Όταν τελειώσετε την εργασία, συνιστάται να αφαιρέσετε τη βούρτσα/υποδοχέα προκειμένου να μην τη σύρετε στο δάπεδο και αφήσετε υγρά ίχνη.

ΑΔΕΙΑΣΜΑ ΚΑΔΟΥ

Ένα αυτόματο σύστημα διακοπής με πλωτήρα (25) σταματά το σύστημα αναρρόφησης όταν είναι γεμάτος ο κάδος νερού ανάκτησης (23).
Δίνεται σήμα για απενεργοποίηση του συστήματος αναρρόφησης με μια αύξηση στο θόρυβο του μοτέρ συστήματος αναρρόφησης, και το δάπεδο δεν έχει στεγνώσει.

ΠΡΟΣΟΧΗ!
Αν το σύστημα αναρρόφησης απενεργοποιηθεί κατά λάθος (για παράδειγμα, όταν ενεργοποιηθεί ο πλωτήρας εξαιτίας ξαφνικής κίνησης του μηχανήματος), για να επαναφέρετε τη λειτουργία: απενεργοποιήστε το μηχάνημα με το διακόπτη επιλογής λειτουργίας (31) γυρισμένο στη θέση «0» και ελέγξτε ότι ο πλωτήρας μέσα στο πλέγμα (25) έχει κατέβει στη στάθμη του νερού. Μετά, πιέστε το διακόπτη επιλογής λειτουργίας (31) για να ενεργοποιήσετε το σύστημα αναρρόφησης.

Όταν γεμίσει ο κάδος ανάκτησης (23), αδειάστε τον όπως απεικονίζεται.

Άδειασμα του κάδου νερού ανάκτησης

1. Ελέγξτε ότι ο διακόπτης επιλογής λειτουργίας (31) είναι γυρισμένος στη θέση «0».
2. Οδηγήστε το μηχάνημα στην καθορισμένη περιοχή απόρριψης.
3. Αφαιρέστε το διάφανο κάλυμμα (24).
4. Πιάστε τη λαβή (A, Σχήμα 3) και σηκώστε τον κάδο ανάκτησης (B).
5. Αποστραγγίστε τον κάδο ανάκτησης. Κατόπιν, ξεπλύντε τον κάδο με καθαρό νερό.
6. Τοποθετήστε τον κάδο ξανά επάνω στο περίβλημά του μέσα στο πλαίσιο και τοποθετήστε το διάφανο κάλυμμα.

Άδειασμα κάδου διαλύματος

7. Εκτελέστε τα βήματα 1 έως 3.
8. Πιάστε τη λαβή (C, Σχήμα 3) και σηκώστε τον κάδο διαλύματος (D).
9. Ανοίξτε την τάπα (E) και αποστραγγίστε τον κάδο διαλύματος. Κατόπιν, ξεπλύντε τον κάδο με καθαρό νερό.
10. Τοποθετήστε τον κάδο ξανά επάνω στο περίβλημά του μέσα στο πλαίσιο και τοποθετήστε το διάφανο κάλυμμα.

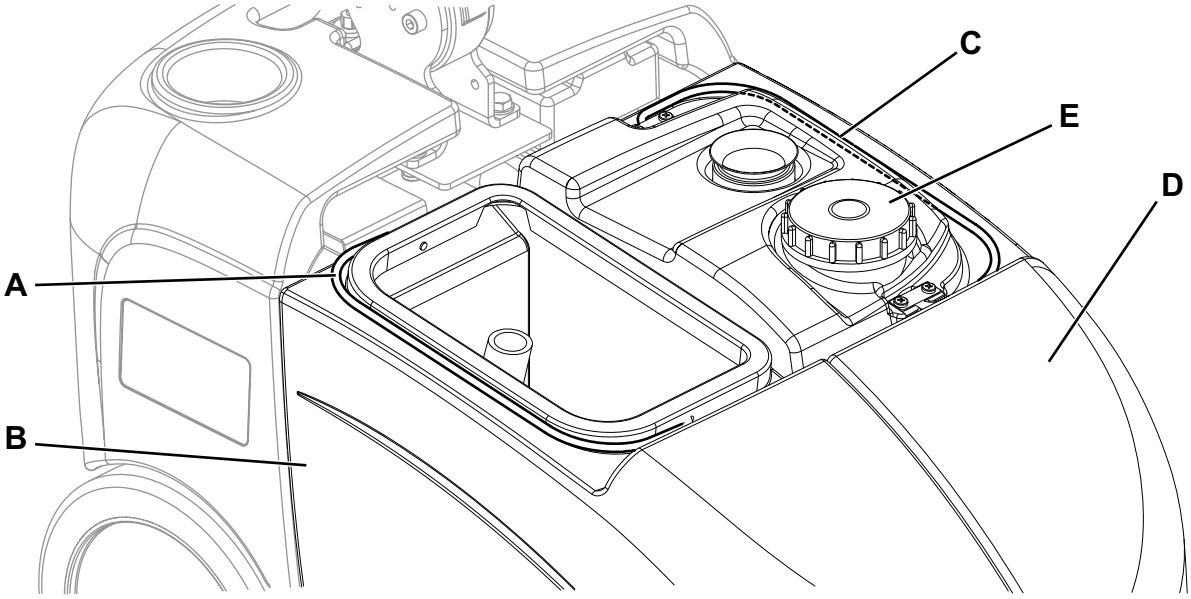

Σχήμα 3

P100409

ΜΕΤΑ ΑΠΟ ΤΗ ΧΡΗΣΗ ΤΟΥ ΜΗΧΑΝΗΜΑΤΟΣ

Μετά από την εργασία και πριν αφήσετε το μηχάνημα:

1. Αδειάστε τους κάδους (23 και 22) όπως περιγράφεται στην προηγούμενη παράγραφο.
2. Εκτελέστε τις καθημερινές διαδικασίες συντήρησης (βλ. ενότητα «Συντήρηση»).
3. Φυλάξτε το μηχάνημα σε ένα καθαρό και στεγνό μέρος, αφού ανυψώσετε ή βγάλετε τη βούρτσα/υποδοχέα δίσκου και τις λεπίδες μάκτρων.

ΑΔΡΑΝΕΙΑ ΜΗΧΑΝΗΜΑΤΟΣ ΓΙΑ ΜΕΓΑΛΗ ΧΡΟΝΙΚΗ ΔΙΑΡΚΕΙΑ

Αν το μηχάνημα δεν θα χρησιμοποιηθεί για περισσότερες από 30 ημέρες, συνεχίστε ως εξής:

1. Εκτελέστε τις διαδικασίες που περιγράφονται στην προηγούμενη παράγραφο.
2. Ανοίξτε το κάλυμμα (4) και αποσυνδέστε το βύσμα μπαταρίας (7).
3. Φυλάξτε το μηχάνημα σε καθαρό και στεγνό χώρο.
4. Για να προστατεύσετε τη βούρτσα και τα λάστιχα μάκτρων, λυγίστε το τιμόνι (2) προς τα εμπρός και σταθμεύστε το μηχάνημα όπως απεικονίζεται στο Σχήμα 4.

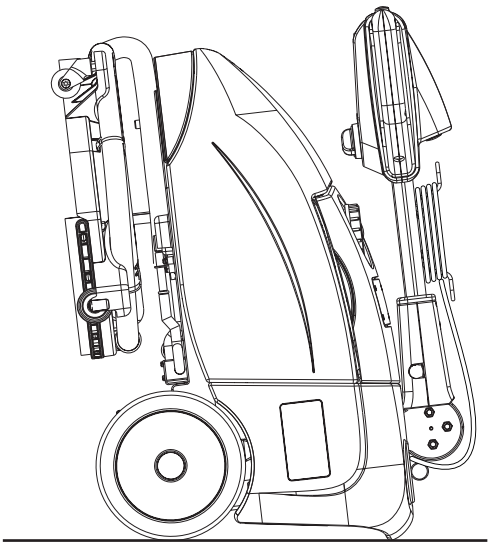

Σχήμα 4

P100410

ΣΥΝΤΗΡΗΣΗ

Η διάρκεια ζωής του μηχανήματος και η μέγιστη ασφάλεια λειτουργίας του εξασφαλίζονται με τη σωστή και τακτική συντήρηση. Ο ακόλουθος πίνακας παρέχει την προγραμματισμένη συντήρηση. Τα χρονικά διαστήματα που παρουσιάζονται μπορεί να διαφέρουν ανάλογα με τις συγκεκριμένες συνθήκες εργασίας οι οποίες πρέπει να καθοριστούν από το άτομο που είναι υπεύθυνο για τη συντήρηση του μηχανήματος.

ΠΡΟΕΙΔΟΠΟΙΗΣΗ!
Οι διαδικασίες συντήρησης πρέπει να εκτελούνται όταν το μηχάνημα είναι απενεργοποιημένο και η μπαταρία/καλώδιο φορτιστή μπαταρίας είναι αποσυνδεδεμένη.
Επιπλέον, διαβάστε προσεκτικά τις οδηγίες στην ενότητα «Ασφάλεια».

Όλες οι προγραμματισμένες ή έκτακτες διαδικασίες συντήρησης πρέπει να εκτελούνται από αρμόδιο προσωπικό ή από εξουσιοδοτημένο κέντρο εξυπηρέτησης. Το παρόν εγχειρίδιο περιγράφει μόνο τις πιο εύκολες και συνηθισμένες διαδικασίες συντήρησης.

ΣΗΜΕΙΩΣΗ
Για τις υπόλοιπες διαδικασίες συντήρησης που παρουσιάζονται στον πίνακα προγραμματισμένης συντήρησης, ανατρέξτε στο εγχειρίδιο συντήρησης, το οποίο μπορείτε να βρείτε σε κάθε κέντρο εξυπηρέτησης.

ΠΙΝΑΚΑΣ ΠΡΟΓΡΑΜΜΑΤΙΣΜΕΝΗΣ ΣΥΝΤΗΡΗΣΗΣ

Διαδικασία	**Κάθε μέρα, μετά τη χρήση του μηχανήματος**	**Μία φορά την εβδομάδα**	**Κάθε έξι μήνες**	**Μία φορά το χρόνο**
Φόρτιση μπαταρίας	■			
Καθαρισμός μάκτρου	■			
Καθαρισμός βούρτσας	■			
Καθαρισμός κάδου και πλέγματος αναρρόφησης	■			
Έλεγχος ή/και αντικατάσταση λάστιχου μάκτρου		■		
Έλεγχος και καθαρισμός βαλβίδας διαλύματος			(1)	
Έλεγχος ή/και αντικατάσταση συμπλέκτη περιστροφής φορέα βούρτσας				(1)

(1) Για τη σχετική διαδικασία, ανατρέξτε στο Εγχειρίδιο σέρβις.

ΦΟΡΤΙΣΗ ΜΠΑΤΑΡΙΑΣ

ΣΗΜΕΙΩΣΗ
Φορτίστε τις μπαταρίες όταν ανάψει το κίτρινο ή το κόκκινο προειδοποιητικό φωτάκι, ή στο τέλος κάθε κύκλου εργασίας. Η μπαταρία διαρκεί περισσότερο αν τη διατηρείτε φορτισμένη.

ΠΡΟΣΟΧΗ!
Όταν η μπαταρία αποφορτιστεί, φορτίστε την ξανά το συντομότερο δυνατό, επειδή η αφόρτιστη κατάσταση μειώνει τη διάρκεια λειτουργίας της.
Ελέγχετε την κατάσταση φόρτισης της μπαταρίας τουλάχιστον μία φορά την εβδομάδα.

1. Οδηγήστε το μηχάνημα σε επίπεδο δάπεδο.
2. Ελέγξτε ότι ο διακόπτης επιλογής λειτουργίας (31) είναι γυρισμένος στη θέση «0».
3. Συνδέστε το ηλεκτρικό καλώδιο του φορτιστή μπαταριών (10) στην κεντρική ηλεκτρική παροχή (η τάση και η συχνότητα πρέπει να είναι συμβατές με τις τιμές του φορτιστή μπαταριών που αναγράφονται στην πινακίδα αύξοντα αριθμού του μηχανήματος (1)).

ΣΗΜΕΙΩΣΗ
Όταν ο φορτιστής της μπαταρίας είναι συνδεδεμένος στην κεντρική ηλεκτρική παροχή, όλες οι λειτουργίες του μηχανήματος διακόπτονται αυτόματα.
Το κόκκινο ή το κίτρινο προειδοποιητικό φωτάκι (37) είναι αναμμένο όταν ο φορτιστής μπαταριών φορτίζει τις μπαταρίες.

4. Όταν το πράσινο προειδοποιητικό φωτάκι (37) παραμένει συνεχόμενα αναμμένο, ολοκληρώθηκε ο κύκλος φόρτισης μπαταρίας.
5. Όταν ολοκληρωθεί η φόρτιση της μπαταρίας, αποσυνδέστε το ηλεκτρικό καλώδιο του φορτιστή μπαταριών (10) από την κεντρική ηλεκτρική παροχή και περιτυλίξτε το γύρω από το περίβλημά του (11).
6. Το μηχάνημα είναι τώρα έτοιμο για χρήση.

ΣΗΜΕΙΩΣΗ
Για περαιτέρω πληροφορίες σχετικά με τη λειτουργία του φορτιστή μπαταριών (9), βλ. σχετικό εγχειρίδιο.

ΡΥΘΜΙΣΗ ΤΑΧΥΤΗΤΑΣ ΜΗΧΑΝΗΜΑΤΟΣ

ΣΗΜΕΙΩΣΗ
Η ταχύτητα του μηχανήματος διαφέρει ανάλογα με το είδος του δαπέδου που καθαρίζετε και την επιλογή της χρήσης βούρτσας ή δίσκου.
Αν απαιτείται, εκτελέστε τις ρυθμίσεις όπως απεικονίζονται.

1. Αφαιρέστε τον κάδο ανάκτησης και τον κάδο απορρυπαντικού.
2. Ρυθμίστε την ταχύτητα του μηχανήματος με τον τροχό χειρός (A, Σχήμα 5):
   - Περιστρέψτε τον τροχό χειρός αριστερόστροφα για να αυξήσετε την ταχύτητα του μηχανήματος.
   - Περιστρέψτε τον τροχό χειρός δεξιόστροφα για να μειώσετε την ταχύτητα του μηχανήματος.
3. Αν είναι δύσκολο να κρατήσετε το μηχάνημα ώστε να κινείται ευθεία προς τα μπροστά επειδή παρεκκλίνει προς τα αριστερά ή προς τα δεξιά, περιστρέψτε τον τροχό χειρός (B) δεξιόστροφα ή αριστερόστροφα για να τον ρυθμίσετε.
4. Μετά τη ρύθμιση, τοποθετήστε τους κάδους όπως περιγράφεται στην παράγραφο «Χρήση».
5. Όταν το μηχάνημα είναι έτοιμο για λειτουργία, διεξάγετε τις δοκιμές του μηχανήματος και, αν απαιτούνται άλλες ρυθμίσεις, επαναλάβετε τα βήματα 1 έως 4.

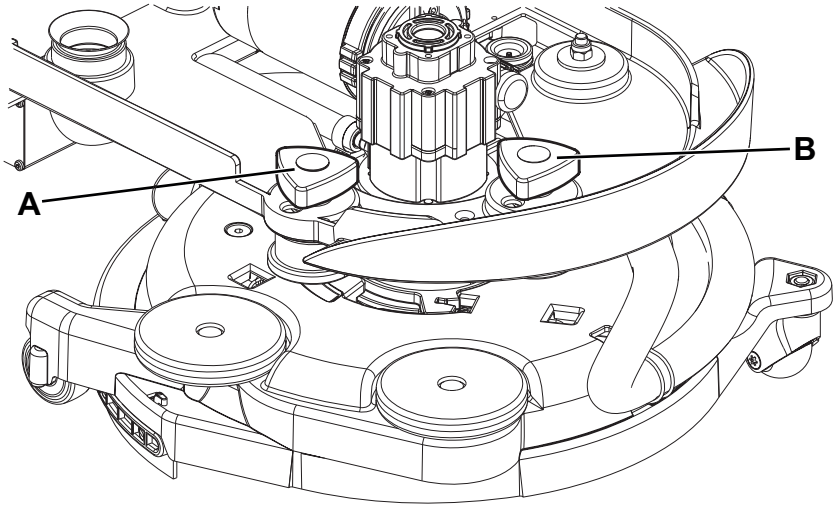

Σχήμα 5

P100413

ΚΑΘΑΡΙΣΜΟΣ ΜΑΚΤΡΟΥ

ΣΗΜΕΙΩΣΗ
Το μάκτρο πρέπει να είναι καθαρό και τα λάστιχά του πρέπει να βρίσκονται σε καλή κατάσταση προκειμένου να γίνει καλό στέγνωμα.

ΠΡΟΕΙΔΟΠΟΙΗΣΗ!
Συνιστάται να φοράτε προστατευτικά γάντια όταν καθαρίζετε το μάκτρο επειδή μπορεί να υπάρχουν αιχμηρά σκουπίδια.

1. Οδηγήστε το μηχάνημα σε επίπεδο δάπεδο.
2. Ελέγξτε ότι ο διακόπτης επιλογής λειτουργίας (31) είναι γυρισμένος στη θέση «0» και αποσυνδέστε το βύσμα μπαταρίας (7).
3. Γυρίστε πλήρως αριστερόστροφα το φορέα βούρτσας/υποδοχέα δίσκου (12).
4. Αποσυνδέστε τον εύκαμπτο σωλήνα κενού (A, Σχήμα 6) από το μάκτρο.
5. Βγάλτε το μάκτρο (B) από το φορέα.
6. Πλύντε και καθαρίστε το μάκτρο. Συγκεκριμένα, καθαρίστε τα διαμερίσματα (C) και την οπή αναρρόφησης (D).
7. Ελέγξτε αν το μπροστινό λάστιχο (E) και το πίσω λάστιχο (F) βρίσκονται σε καλή κατάσταση. Ελέγξτε επίσης αν τα λάστιχα έχουν κοπεί ή σκιστεί. Αν απαιτείται, αλλάξτε τα (βλ. διαδικασία στην ακόλουθη παράγραφο).
8. Συναρμολογήστε τα εξαρτήματα ακολουθώντας την αντίστροφη σειρά της αποσυναρμολόγησης.

ΕΛΕΓΧΟΣ ΚΑΙ ΑΝΤΙΚΑΤΑΣΤΑΣΗ ΛΑΣΤΙΧΟΥ ΜΑΚΤΡΟΥ

1. Καθαρίστε το μάκτρο όπως περιγράφεται στην προηγούμενη παράγραφο.
2. Ελέγξτε αν το μπροστινό λάστιχο (E, Σχήμα 6) και το πίσω λάστιχο (F) βρίσκονται σε καλή κατάσταση. Ελέγξτε επίσης αν τα λάστιχα έχουν κοπεί ή σκιστεί. Αν απαιτείται, αλλάξτε τα. Ελέγξτε ότι η μπροστινή γωνία (G) του πίσω λάστιχου δεν είναι φθαρμένη. Διαφορετικά, γυρίστε το λάστιχο ανάποδα για να αλλάξτε τη φθαρμένη γωνία με μια γωνία που βρίσκεται σε καλή κατάσταση. Αν είναι και οι άλλες γωνίες φθαρμένες, αλλάξτε το λάστιχο όπως απεικονίζεται:
   - Βγάλτε τον ιμάντα πρόσδεσης (H) αποσυνδέοντάς τον από τους συνδετήρες (I).
   - Αντικαταστήστε (ή γυρίστε ανάποδα) το πίσω λάστιχο (F), και μετά τοποθετήστε ξανά τον ιμάντα πρόσδεσης.
   - Βγάλτε τον ιμάντα πρόσδεσης (J) αποσυνδέοντάς τον από τους συνδετήρες (K).
   - Αντικαταστήστε (ή γυρίστε ανάποδα) το μπροστινό λάστιχο (E) και μετά τοποθετήστε ξανά τον ιμάντα πρόσδεσης.
3. Τοποθετήστε το μάκτρο (B) εισάγοντας προσεκτικά τα άγκιστρα (L) και την οπή αναρρόφησης (M) στα περιβλήματα φορέα βούρτσας.
4. Συνδέστε τον εύκαμπτο σωλήνα αναρρόφησης (A) στο μάκτρο.

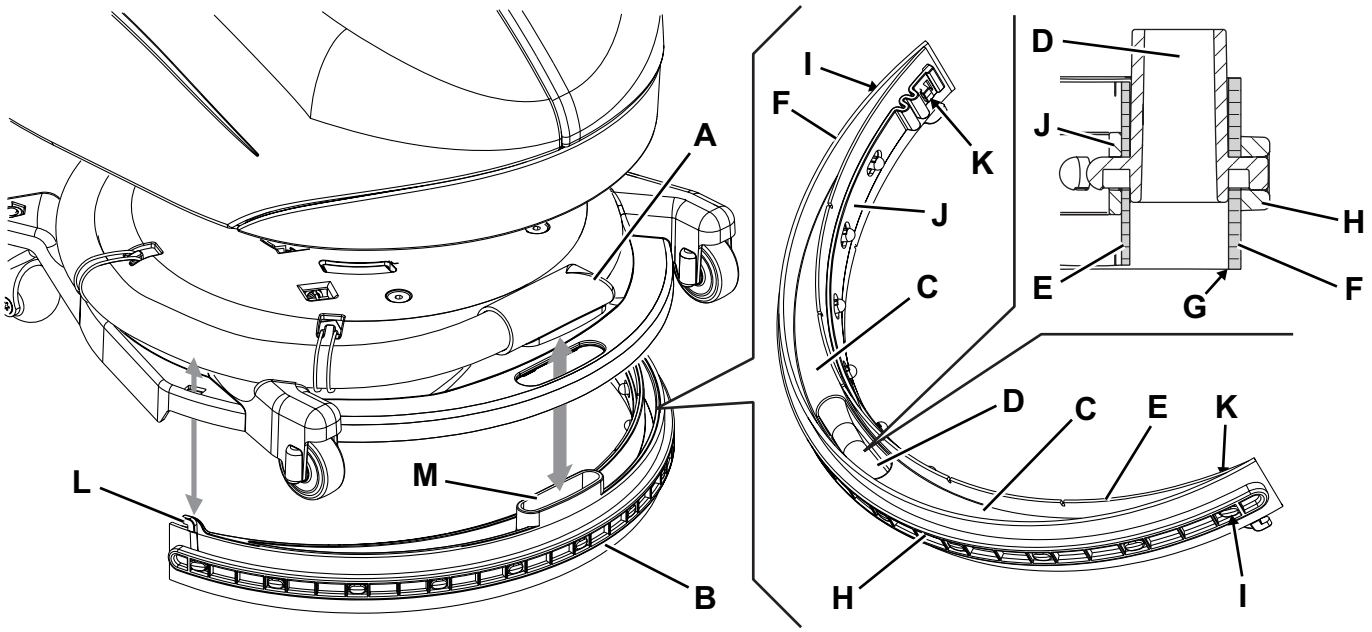

Σχήμα 6

P100411

ΚΑΘΑΡΙΣΜΟΣ ΒΟΥΡΤΣΑΣ

ΣΗΜΕΙΩΣΗ
Συνιστάται να φοράτε προστατευτικά γάντια όταν καθαρίζετε τη βούρτσα επειδή μπορεί να υπάρχουν αιχμηρά σκουπίδια.

1. Βγάλτε τη βούρτσα, όπως περιγράφεται στην παράγραφο «Χρήση».
2. Καθαρίστε τη βούρτσα με νερό και απορρυπαντικό.
3. Ελέγξτε την ακεραιότητα των τριχών της βούρτσας, αλλά και αν είναι φθαρμένες. Αν απαιτείται, αντικαταστήστε τη βούρτσα.

ΚΑΘΑΡΙΣΜΟΣ ΚΑΔΟΥ, ΚΑΛΥΜΜΑΤΟΣ ΚΑΙ ΠΛΕΓΜΑΤΟΣ ΑΝΑΡΡΟΦΗΣΗΣ

1. Οδηγήστε το μηχάνημα στην καθορισμένη περιοχή απόρριψης.
2. Ελέγξτε ότι ο διακόπτης επιλογής λειτουργίας (31) είναι γυρισμένος στη θέση «0» και αποσυνδέστε το βύσμα μπαταρίας (7).
3. Βγάλτε το κάλυμμα (A, Σχήμα 7) και καθαρίστε και πλύντε το κάλυμμα και το πλέγμα αναρρόφησης (B) με καθαρό νερό.
4. Αποστραγγίστε το νερό από τους κάδους (C και D) και καθαρίστε τους.
5. Αν απαιτείται, αποδεσμεύστε το πλέγμα (B) και βγάλτε τον πλωτήρα (E). Μετά, καθαρίστε με προσοχή και τοποθετήστε ξανά.
6. Ελέγξτε ότι το παρέμβυσμα του καλύμματος του κάδου (F) βρίσκεται σε καλή κατάσταση.

ΣΗΜΕΙΩΣΗ
Το παρέμβυσμα (F) δημιουργεί κενό στον κάδο το οποίο είναι απαραίτητο για την αναρρόφηση του νερού ανάκτησης.

Αν είναι απαραίτητο, αντικαταστήστε το παρέμβυσμα (F) αφού το αφαιρέσετε από το περίβλημά του (G) στο κάλυμμα. Όταν συναρμολογείτε ένα καινούργιο παρέμβυσμα, τοποθετήστε την άρθρωσή του (H) στην περιοχή όπως απεικονίζεται στο σχήμα.

7. Ελέγξτε ότι η επιφάνεια της έδρασης (I) του παρεμβύσματος (F) είναι καθαρή και είναι επαρκής για το παρέμβυσμα.
8. Ελέγξτε τον αγωγό αναρρόφησης (J) και το παρέμβυσμα (K) και καθαρίστε προσεκτικά αν απαιτείται.
9. Τοποθετήστε ξανά το κάλυμμα του κάδου ανάκτησης (A).

ΚΑΘΑΡΙΣΜΟΣ ΠΑΡΕΜΒΥΣΜΑΤΟΣ ΣΥΣΤΗΜΑΤΟΣ ΑΝΑΡΡΟΦΗΣΗΣ

ΣΗΜΕΙΩΣΗ
Τα παρεμβύσματα (L) και (M) δημιουργούν υποπίεση στο σύστημα που είναι απαραίτητη για την αναρρόφηση του νερού ανάκτησης.

1. Οδηγήστε το μηχάνημα σε επίπεδο δάπεδο.
2. Ελέγξτε ότι ο διακόπτης επιλογής λειτουργίας (31) είναι γυρισμένος στη θέση «0» και αποσυνδέστε το βύσμα μπαταρίας (7).
3. Ανοίξτε το κάλυμμα (A, Σχήμα 7) και ελέγξτε ότι το παρέμβυσμα μοτέρ συστήματος αναρρόφησης (L) βρίσκεται σε καλή κατάσταση.
   Αν είναι απαραίτητο, αντικαταστήστε το παρέμβυσμα αφού το αφαιρέσετε από το περίβλημά του.
4. Βγάλτε τον κάδο ανάκτησης (C).
5. Ελέγξτε ότι το παρέμβυσμα του αγωγού νερού ανάκτησης (M) βρίσκεται σε καλή κατάσταση. Αν απαιτείται, αντικαταστήστε το παρέμβυσμα.
6. Καθαρίστε με προσοχή και τοποθετήστε ξανά.

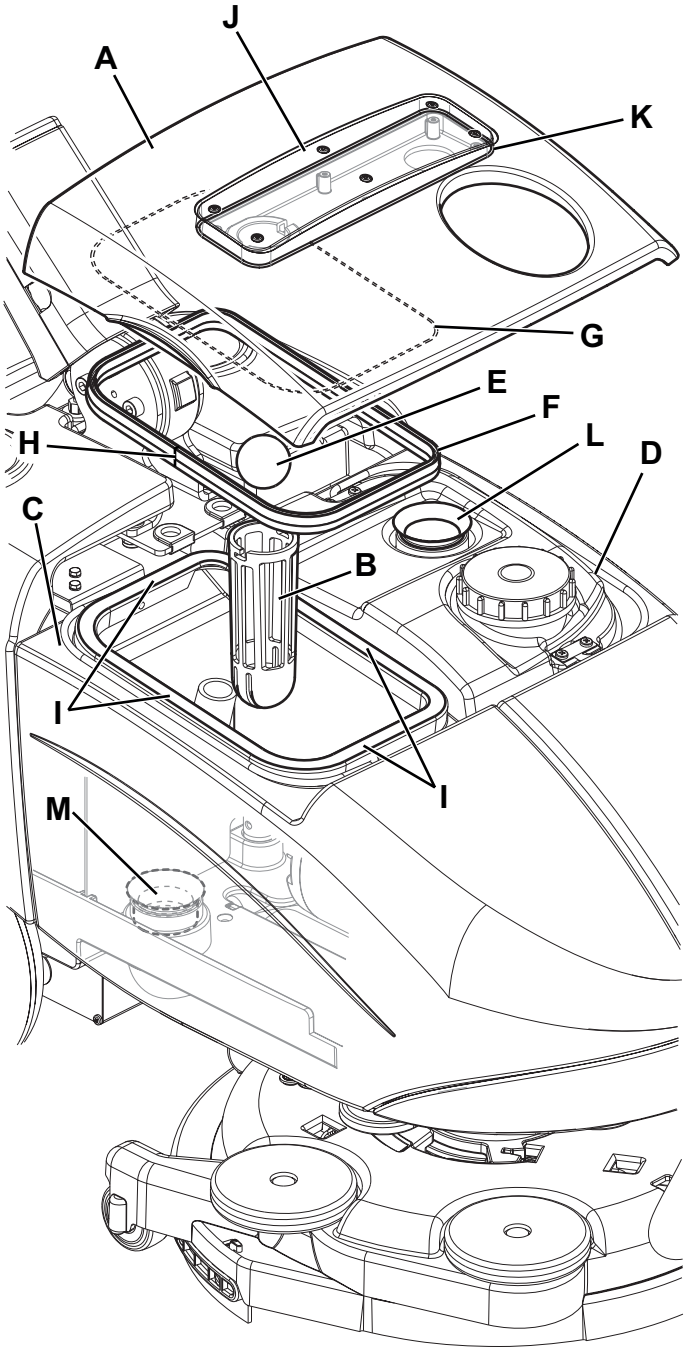

Σχήμα 7

P100412

ΕΛΕΓΧΟΣ/ΑΝΤΙΚΑΤΑΣΤΑΣΗ/ΕΠΑΝΑΦΟΡΑ ΑΣΦΑΛΕΙΑΣ

1. Οδηγήστε το μηχάνημα σε επίπεδο δάπεδο.
2. Ελέγξτε ότι ο διακόπτης επιλογής λειτουργίας (31) είναι γυρισμένος στη θέση «0» και αποσυνδέστε το βύσμα μπαταρίας (7).
3. Ανοίξτε το κάλυμμα (4) και ελέγξτε μία από τις ακόλουθες ασφάλειες για απενεργοποίηση ή καλή κατάσταση (Σχήμα 8):
   - (A): Διακόπτης κυκλώματος, μοτέρ βούρτσας F1 (35 A).
   - (B): Ασφάλεια λεπίδας, μοτέρ συστήματος αναρρόφησης F2 (30 A).
   - (C): Ασφάλεια λεπίδας, αξεσουάρ F3 (5 A).

   Επαναφέρετε ή αντικαταστήστε οποιαδήποτε ασφάλεια, αφού ελέγξετε και επιλύσετε το πρόβλημα που προκάλεσε την απενεργοποίηση.
4. Κλείστε το κάλυμμα (4).

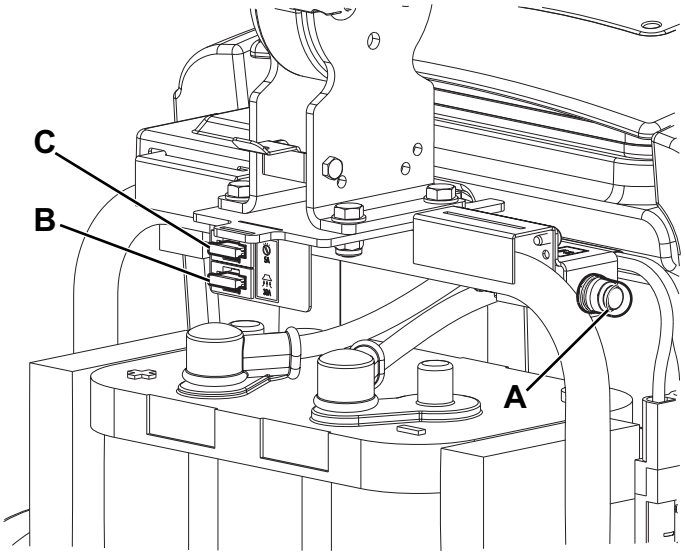

Σχήμα 8

P100414

ΑΝΤΙΜΕΤΩΠΙΣΗ ΠΡΟΒΛΗΜΑΤΩΝ

Πρόβλημα	Πιθανή αιτία	Λύση
Τα μοτέρ δεν ενεργοποιούνται. Δεν ανάβει καμία λυχνία LED.	Ο συνδετήρας μπαταρίας είναι αποσυνδεδεμένος.	Συνδέστε τον.
	Η μπαταρία είναι πλήρως αποφορτισμένη.	Επικοινωνήστε με το κέντρο εξυπηρέτησης της Nilfisk για να επαναφέρετε την μπαταρία ή να την αντικαταστήσετε.
	Η ασφάλεια F3 είναι ανοικτή.	Αντικαταστήστε.
Το μοτέρ βούρτσας δεν λειτουργεί.	Η ασφάλεια F1 έχει ενεργοποιηθεί.	Επαναφέρετε την ασφάλεια.
Το μοτέρ του συστήματος αναρρόφησης δεν ενεργοποιείται.	Η ασφάλεια F2 είναι ανοικτή.	Αντικαταστήστε.
Η αναρρόφηση του βρόμικου νερού είναι ανεπαρκής.	Ο κάδος νερού ανάκτησης είναι γεμάτος.	Αδειάστε.
	Το πλέγμα αναρρόφησης είναι φραγμένο ή ο πλωτήρας έχει κολλήσει στην κλειστή θέση.	Καθαρίστε το πλέγμα και ελέγξτε τον πλωτήρα.
	Ο εύκαμπτος σωλήνα αναρρόφησης έχει αποσυνδεθεί από το μάκτρο ή είναι ελαττωματικός.	Συνδέστε ή αντικαταστήστε. (*)
	Το μάκτρο είναι βρόμικο ή τα λάστιχα του μάκτρου είναι φθαρμένα ή κατεστραμμένα.	Καθαρίστε το μάκτρο ή αντικαταστήστε τα λάστιχα.
	Το κάλυμμα του κάδου ανάκτησης δεν έχει κλείσει σωστά ή τα παρεμβυσματα είναι κατεστραμμένα.	Ελέγξτε ή/και καθαρίστε την επιφάνεια έδρασης ή αντικαταστήστε τα παρεμβύσματα.
	Το φίλτρο μοτέρ του συστήματος αναρρόφησης είναι βρόμικο.	Καθαρίστε.
Η ροή διαλύματος είναι ανεπαρκής.	Ο αγωγός απορρυπαντικού είναι βρόμικος/φραγμένος.	Καθαρίστε.
	Η σωληνοειδής βαλβίδα είναι ελαττωματική.	Αντικαταστήστε. (*)
Το μάκτρο αφήνει σημάδια στο δάπεδο.	Υπάρχουν σκουπίδια κάτω από το λάστιχο μάκτρου.	Αφαιρέστε τα σκουπίδια.
	Τα λάστιχα μάκτρου είναι φθαρμένα, κομμένα ή σχισμένα.	Αλλάξτε τα λάστιχα.
Όταν συνδέετε το φορτιστή μπαταρίας στην κεντρική ηλεκτρική παροχή, τα 3 LED στο τιμόνι ανάβουν και η μπαταρία δεν φορτίζει.	Η μπαταρία είναι κατεστραμμένη ή είναι υπερβολικά αποφορτισμένη.	Επικοινωνήστε με το κέντρο εξυπηρέτησης της Nilfisk για να επαναφέρετε την μπαταρία ή να την αντικαταστήσετε.
Όταν συνδέετε το φορτιστή μπαταρίας στην κεντρική ηλεκτρική παροχή, το κίτρινο LED στο τιμόνι αναβοσβήνει και η μπαταρία δεν φορτίζει.	Η μπαταρία δεν είναι σωστά συνδεδεμένη στο σύστημα μηχανήματος.	Ελέγξτε τις συνδέσεις της μπαταρίας.
Όταν συνδέετε το φορτιστή μπαταρίας στην κεντρική ηλεκτρική παροχή, το κόκκινο LED στο τιμόνι αναβοσβήνει και η μπαταρία δεν φορτίζει.	Υπάρχει βλάβη στο φορτιστή μπαταρίας.	Αντικαταστήστε. (*)
Όταν ολοκληρωθεί η διαδικασία φόρτισης μπαταρίας, το κόκκινο LED στο τιμόνι αναβοσβήνει.	Η μπαταρία δεν έχει φορτιστεί πλήρως κατά το μέγιστο χρονικό διάστημα που επιτρέπεται.	Προσπαθήστε να επαναλάβετε τη διαδικασία φόρτισης μπαταρίας. Αν το πρόβλημα συνεχίσει, αντικαταστήστε την μπαταρία.

(*) Αυτή η διαδικασία συντήρησης πρέπει να διεξάγεται από εξουσιοδοτημένο κέντρο της Nilfisk.

ΣΗΜΕΙΩΣΗ
Το μηχάνημα είναι μη λειτουργικό χωρίς το φορτιστή μπαταριών.
Σε περίπτωση δυσλειτουργίας του φορτιστή μπαταριών, επικοινωνήστε με εξουσιοδοτημένο κέντρο εξυπηρέτησης.

Για περισσότερες πληροφορίες, ανατρέξτε στο εγχειρίδιο συντήρησης, το οποίο διατίθεται σε οποιοδήποτε κέντρο εξυπηρέτησης της Nilfisk.

ΑΠΟΣΥΡΣΗ

Παραδώστε το μηχάνημα για απόσυρση σε αρμόδια υπηρεσία.
Πριν αποσύρετε το μηχάνημα, αφαιρέστε και διαχωρίστε τα ακόλουθα υλικά, τα οποία θα πρέπει να απορριφθούν σωστά σύμφωνα με τον ισχύοντα νόμο:

– Μπαταρία
– Βούρτσες
– Πλαστικοί εύκαμπτοι σωλήνες και εξαρτήματα
– Ηλεκτρικά και ηλεκτρονικά εξαρτήματα (*)

(*) Απευθυνθείτε στο πλησιέστερο κέντρο Nilfisk ιδιαίτερα όταν αποσύρετε ηλεκτρικά και ηλεκτρονικά εξαρτήματα.

INDICE

INTRODUZIONE **2**
SCOPO E CONTENUTO DEL MANUALE 2
DESTINATARI 2
CONSERVAZIONE DEL MANUALE 2
DICHIARAZIONE DI CONFORMITÀ 2
DATI DI IDENTIFICAZIONE 2
ALTRI MANUALI DI RIFERIMENTO 2
PARTI DI RICAMBIO E MANUTENZIONE 3
MODIFICHE E MIGLIORIE 3
CAPACITÀ OPERATIVE 3
CONVENZIONI 3

DISIMBALLO/CONSEGNA **3**

SICUREZZA **3**
SIMBOLI VISIBILI SULLA MACCHINA 3
SIMBOLI UTILIZZATI SUL MANUALE 4
ISTRUZIONI GENERALI 4

DESCRIZIONE DELLA MACCHINA **6**
STRUTTURA DELLA MACCHINA 6
MANUBRIO CON PANNELLO DI CONTROLLO E COMANDI 7
ACCESSORI/OPTIONAL 7
CARATTERISTICHE TECNICHE 8
SCHEMA ELETTRICO 9

USO **10**
CONTROLLO/PREPARAZIONE DELLE BATTERIA SU UNA MACCHINA NUOVA 10
INSTALLAZIONE DELLA BATTERIA 10
PRIMA DELL'AVVIAMENTO DELLA MACCHINA 11
AVVIAMENTO E ARRESTO DELLA MACCHINA 12
MACCHINA IN LAVORO (LAVAGGIO/ASCIUGATURA) 12
TRASPORTO/PARCHEGGIO DELLA MACCHINA 13
SVUOTAMENTO DEI SERBATOI 14
DOPO L'USO DELLA MACCHINA 15
LUNGA INATTIVITÀ DELLA MACCHINA 15

MANUTENZIONE **15**
SCHEMA DI MANUTENZIONE PROGRAMMATA 15
CARICA DELLA BATTERIA 16
REGOLAZIONE DI AVANZAMENTO DELLA MACCHINA 16
PULIZIA DEL TERGITORE 17
CONTROLLO E SOSTITUZIONE DELLE GOMME DEL TERGITORE 17
PULIZIA DELLA SPAZZOLA 18
PULIZIA DEI SERBATOI, DEL COPERCHIO E DELLA GRIGLIA DI ASPIRAZIONE 18
PULIZIA DELLE GUARNIZIONI DELL'IMPIANTO ASPIRAZIONE 18
CONTROLLO/SOSTITUZIONE/RIPRISTINO DEI FUSIBILI 19

RICERCA GUASTI **20**

ROTTAMAZIONE **20**

INTRODUZIONE

NOTA
I numeri riportati tra parentesi si riferiscono ai componenti illustrati nel capitolo Descrizione della macchina.

SCOPO E CONTENUTO DEL MANUALE

Questo Manuale ha lo scopo di fornire all'operatore tutte le informazioni necessarie per poter utilizzare la macchina nel modo più adeguato, autonomo e sicuro possibile. Esso comprende informazioni inerenti l'aspetto tecnico, la sicurezza, il funzionamento, il fermo macchina, la manutenzione, i ricambi e la rottamazione.
Prima di effettuare qualsiasi operazione sulla macchina, gli operatori e i tecnici qualificati, devono leggere attentamente le istruzioni contenute nel presente Manuale. In caso di dubbi sulla corretta interpretazione delle istruzioni, interpellare Nilfisk per ottenere i necessari chiarimenti.

DESTINATARI

Il Manuale in oggetto è rivolto sia all'operatore, sia ai tecnici qualificati alla manutenzione della macchina.
L'operatore non deve eseguire operazioni riservate ai tecnici qualificati. Nilfisk non risponde di danni derivanti dalla mancata osservanza di questo divieto.

CONSERVAZIONE DEL MANUALE

Il Manuale di istruzioni d'uso deve essere conservato nelle immediate vicinanze della macchina, dentro l'apposita busta, al riparo da liquidi e quant'altro ne possa compromettere lo stato di leggibilità.

DICHIARAZIONE DI CONFORMITÀ

La dichiarazione di conformità, fornita insieme alla macchina, attesta la conformità della macchina alle vigenti disposizioni di legge.

NOTA
La dichiarazione di conformità originale è contenuta in duplice copia nella documentazione allegata alla macchina.

DATI DI IDENTIFICAZIONE

Il numero di matricola ed il modello della macchina sono riportati sulla targhetta (1).
Sulla stessa targhetta sono indicati anche l'anno di produzione e il codice del prodotto.
Queste informazioni sono necessarie quando si ordinano parti di ricambio per la macchina. Usare lo spazio seguente per annotare i dati di identificazione della macchina.

Modello MACCHINA .....
Codice PRODOTTO .....
Numero di matricola MACCHINA .....

ALTRI MANUALI DI RIFERIMENTO

– Manuale del caricabatterie elettronico (da considerarsi parte integrante del presente Manuale)
– Catalogo ricambi (in dotazione alla macchina)
– Manuale di assistenza (consultabile solo dai tecnici qualificati presso i Centri di assistenza Nilfisk)

PARTI DI RICAMBIO E MANUTENZIONE
Per qualsiasi necessità inerente l'uso, la manutenzione e la riparazione, rivolgersi a personale qualificato o direttamente ai Centri di assistenza Nilfisk. Utilizzare sempre parti di ricambio e accessori originali.
Rivolgersi a Nilfisk per l'assistenza o per ordinare ricambi e accessori, specificando sempre il modello, il codice del prodotto e il numero di matricola.

MODIFICHE E MIGLIORIE
Nilfisk mira ad un costante perfezionamento dei propri prodotti e si riserva il diritto di eseguire modifiche e migliorie quando lo reputa necessario, senza l'obbligo di modificare le macchine precedentemente vendute.
Resta inteso che qualsiasi modifica e/o aggiunta di accessori deve essere esplicitamente approvata e realizzata da Nilfisk.

CAPACITÀ OPERATIVE
Questa lavasciuga è concepita e costruita per la pulizia (lavaggio e asciugatura) di pavimenti lisci e compatti, in ambiente civile ed industriale, in condizioni di verificata sicurezza, da parte di un operatore qualificato.
La lavasciuga non è idonea al lavaggio di tappeti o moquette.

CONVENZIONI
Tutti i riferimenti avanti e indietro, anteriore e posteriore, destro e sinistro indicati in questo Manuale, devono intendersi riferiti all'operatore in posizione di guida con le mani sul manubrio (2).

DISIMBALLO/CONSEGNA
Per disimballare la macchina seguire attentamente le istruzioni poste sull'imballaggio.
Al momento della consegna della macchina, controllare con attenzione che l'imballaggio e la macchina non abbiano subito danni durante il trasporto. Se i danni sono evidenti, conservare l'imballaggio così che possa essere visionato dal corriere che lo ha consegnato. Contattare immediatamente il corriere per compilare una richiesta di risarcimento danni.
Controllare che i seguenti componenti accompagnino la macchina:
– Documentazione tecnica:
  - Manuale di istruzioni d'uso della lavasciuga
  - Manuale del caricabatterie elettronico
  - Catalogo ricambi della lavasciuga
  - N. 2 fusibili lamellari

SICUREZZA
Per segnalare potenziali condizioni di pericolo viene utilizzata la seguente simbologia. Leggere sempre queste informazioni con attenzione e prendere le necessarie precauzioni per proteggere le persone e le cose.
Per evitare infortuni, la collaborazione dell'operatore è essenziale. Nessun programma di prevenzione infortuni può risultare efficace senza la collaborazione totale della persona direttamente responsabile del funzionamento della macchina. La maggior parte degli incidenti che si verificano in un'azienda, sul lavoro o nei trasferimenti, sono causati dall'inosservanza delle più elementari regole di prudenza. Un operatore attento e prudente è la miglior garanzia contro gli infortuni e si rivela indispensabile per completare qualsiasi programma di prevenzione.

SIMBOLI VISIBILI SULLA MACCHINA

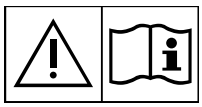

ATTENZIONE!
Leggere attentamente tutte le istruzioni prima di eseguire qualsiasi operazione sulla macchina.

ATTENZIONE!
Non lavare la macchina con getti d'acqua diretti o in pressione.

ATTENZIONE!
Non usare la macchina su superfici con gradiente superiore a quello indicato.

SIMBOLI UTILIZZATI SUL MANUALE

PERICOLO!
Indica un pericolo con rischio, anche mortale, per l'operatore.

ATTENZIONE!
Indica un potenziale rischio di infortunio per le persone o di danni alle cose.

AVVERTENZA!
Indica un'avvertenza o una nota su funzioni chiave o su funzioni utili. Prestare la massima attenzione ai blocchi di testo indicati da questo simbolo.

NOTA
Indica una nota su funzioni chiave o su funzioni utili.

CONSULTAZIONE
Indica la necessità di consultare il Manuale di istruzioni d'uso prima di eseguire qualsiasi operazione.

ISTRUZIONI GENERALI

Di seguito vengono descritte avvertenze e attenzioni specifiche per evidenziare i potenziali pericoli di danneggiamento della macchina e per le persone.

PERICOLO!
- ***Prima di eseguire qualsiasi operazione di pulizia della macchina, di manutenzione o di sostituzione di parti, ruotare la manopola selettore funzioni su "0" e scollegare il connettore della batteria.***
- ***Questa macchina deve essere usata solo da persone che siano state istruite in modo adeguato.***
- ***Quando si lavora vicino a componenti elettrici, togliersi tutti i gioielli.***
- ***Non lavorare sotto la macchina sollevata senza adeguati sostegni fissi di sicurezza.***
- ***Non operare con questa macchina in ambienti dove sono presenti polveri, liquidi o vapori nocivi, pericolosi, infiammabili e/o esplosivi: questa macchina non è adatta a raccogliere polvere pericolosa.***
- ***Tenere scintille, fiamme e materiali incandescenti, lontani dalla batteria. Gas esplosivi fuoriescono durante il normale utilizzo.***
- ***Caricando la batteria si produce gas idrogeno altamente esplosivo. Tenere aperto il coperchio durante l'intero ciclo di ricarica della batteria ed effettuare la procedura solamente in aree ben ventilate e lontano da fiamme libere.***

ATTENZIONE!
- ***Prima di effettuare qualsiasi intervento di manutenzione/riparazione, leggere attentamente tutte le istruzioni pertinenti.***
- ***Prima di utilizzare il caricabatterie, accertarsi che la frequenza e la tensione indicate sulla targhetta matricolare della macchina coincidano con la tensione di rete.***
- ***Non utilizzare il cavo del caricabatterie per tirare o trasportare la macchina e non utilizzarlo come se fosse una maniglia. Non lasciare che il cavo del caricabatterie venga schiacciato da una porta, non tirarlo sopra superfici o angoli affilati. Non passare con la macchina sopra al cavo del caricabatterie.***
- ***Tenere il cavo del caricabatterie lontano da superfici calde.***
- ***Non utilizzare la macchina se il cavo del caricabatterie e la spina sono danneggiati. Se la macchina non funziona correttamente, è danneggiata, rimasta all'aperto o caduta nell'acqua, portarla presso un Centro di assistenza.***
- ***Per ridurre il rischio di incendio, scosse elettriche o lesioni, non lasciare la macchina collegata alla rete elettrica quando incustodita. Prima di eseguire la manutenzione, scollegare il cavo del caricabatterie dalla rete elettrica.***
- ***Non fumare durante il caricamento della batteria.***
- ***Proteggere sempre la macchina da sole, pioggia e altre intemperie, sia in stato di funzionamento che di fermo. Riporre la macchina al coperto, in ambiente asciutto: questa macchina è solo per uso a secco e non deve essere usata o tenuta all'esterno in condizioni di umidità.***
- ***Prima di utilizzare la macchina chiudere tutti gli sportelli e/o coperchi come indicato sul Manuale di istruzioni d'uso.***

ATTENZIONE!

- ***Questa macchina non è adatta all'utilizzo da parte di persone (inclusi bambini) con ridotte capacità fisiche, sensoriali o mentali, oppure con mancanza di esperienza o conoscenza a meno che non siano supervisionate o istruite sull'uso della macchina da parte di una persona responsabile della loro sicurezza. I bambini devono essere supervisionati per assicurare che non giochino con la macchina.***
- ***Prestare particolare attenzione quando utilizzata nelle vicinanze di bambini.***
- ***Non utilizzare per scopi diversi da quelli indicati in questo Manuale. Utilizzare solo gli accessori raccomandati da Nilfisk.***
- ***Ispezionare attentamente la macchina prima di usarla, verificare sempre di aver montato tutti i componenti prima del suo utilizzo. L'uso della macchina non perfettamente montata può provocare lesioni alle persone e danni alle attrezzature.***
- ***Prendere le opportune precauzioni affinché i capelli, i gioielli, le parti non aderenti degli abiti, non vengano catturati dalle parti in movimento della macchina.***
- ***Porre la massima attenzione alle parti in movimento della macchina. Durante l'uso la testata può improvvisamente ruotare di 180°.***
- ***Non usare la macchina su superfici in pendenza.***
- ***Non inclinare la macchina ad un angolo superiore a quello marcato sulla macchina per non comprometterne la stabilità.***
- ***Non usare la macchina in ambienti particolarmente polverosi.***
- ***Utilizzare la macchina solamente in aree sufficientemente illuminate.***
- ***Durante l'uso di questa macchina fare attenzione a salvaguardare l'incolumità di persone e cose.***
- ***Non urtare scaffalature o impalcature, soprattutto se esiste il pericolo di caduta oggetti.***
- ***Non appoggiare contenitori di liquidi sulla macchina, utilizzare l'apposita sede portabicchieri e lattine.***
- ***La temperatura d'uso della macchina deve essere compresa tra 0 °C e +40 °C.***
- ***La temperatura di immagazzinamento della macchina deve essere compresa tra 0 °C e +40 °C.***
- ***L'umidità deve essere compresa tra il 30% e il 95%.***
- ***Durante l'uso di detergenti per la pulizia dei pavimenti, attenersi alle istruzioni e le avvertenze indicate sulle etichette dei flaconi.***
- ***Prima di manipolare detergenti per la pulizia dei pavimenti, utilizzare guanti e protezioni adeguate.***
- ***Non usare la macchina come mezzo di trasporto.***
- ***Evitare che la spazzola lavori con la macchina ferma per non provocare danni al pavimento.***
- ***In caso di incendio usare possibilmente un estintore a polvere e non ad acqua.***
- ***Non manomettere per nessuna ragione le protezioni previste per la macchina, attenersi scrupolosamente alle istruzioni previste per la manutenzione ordinaria.***
- ***Non lasciare penetrare alcun oggetto nelle aperture. Se le aperture sono ostruite, non utilizzare la macchina. Mantenere le aperture della macchina libere da polvere, filaccia, peli e qualsiasi altro corpo estraneo che possa ridurre il flusso dell'aria.***
- ***Non rimuovere o alterare le targhette apposte sulla macchina.***
- ***Questa macchina non è approvata per l'utilizzo su strade o vie pubbliche.***
- ***Prestare attenzione durante i trasferimenti della macchina in condizioni al di sotto della temperatura di congelamento. L'acqua presente nel serbatoio dell'acqua di recupero o nei tubi potrebbe congelarsi e danneggiare seriamente la macchina.***
- ***Usare solo spazzole e feltri forniti con la macchina o quelli specificati nel Manuale di istruzioni d'uso. L'uso di altre spazzole o feltri può compromettere la sicurezza.***
- ***Qualora dovessero riscontrarsi anomalie nel funzionamento della macchina, accertarsi che non dipendano dalla mancata manutenzione. In caso contrario richiedere l'intervento del personale autorizzato o del Centro di assistenza autorizzato.***
- ***In caso di sostituzione di pezzi richiedere i ricambi ORIGINALI ad un Concessionario o Rivenditore autorizzato.***
- ***Ai fini della sicurezza oltre che del buon funzionamento, fare eseguire la manutenzione programmata, prevista al capitolo specifico di questo Manuale, dal personale autorizzato o da un Centro di assistenza autorizzato.***
- ***Non lavare la macchina con getti d'acqua diretti o in pressione o con sostanze corrosive.***
- ***La macchina non deve essere abbandonata, al termine del suo ciclo di vita, per la presenza al suo interno di materiali tossico-nocivi (batteria, ecc.), soggetti a norme che prevedono lo smaltimento presso centri appositi (vedere il capitolo Rottamazione).***

DESCRIZIONE DELLA MACCHINA

STRUTTURA DELLA MACCHINA

1. Targhetta matricolare/dati tecnici/marcatura di conformità
2. Manubrio con pannello di controllo e comandi (vedere paragrafo successivo)
3. Coperchio (chiuso) vano batteria e servizi
4. Coperchio (aperto) vano batteria e servizi
5. Chiusura coperchio
6. Vano portaoggetti/lattine
7. Connettore di collegamento batteria. Questo connettore ha anche la funzione di EMERGENZA per l'arresto immediato di tutte le funzioni
8. Batteria GEL/AGM
9. Caricabatterie
10. Cavo alimentazione caricabatterie
11. Supporto cavo caricabatterie
12. Testata portaspazzola/portafeltro
13. Motoriduttore testata spazzola
14. Tubo di aspirazione tergitore
15. Senso di rotazione spazzola
16. Rulli paracolpi testata
17. Ruote testata portaspazzola
18. Tergitore
19. Gruppo gomme tergitore
20. Mollette di aggancio tergitore alla testata
21. Tappo di riempimento serbatoio soluzione detergente
22. Serbatoio soluzione detergente
23. Serbatoio acqua di recupero
24. Coperchio trasparente con griglia di aspirazione
25. Griglia di aspirazione con sistema di chiusura automatica a galleggiante
26. Motore impianto di aspirazione
27. Ruote posteriori su assale fisso
28. Fusibili

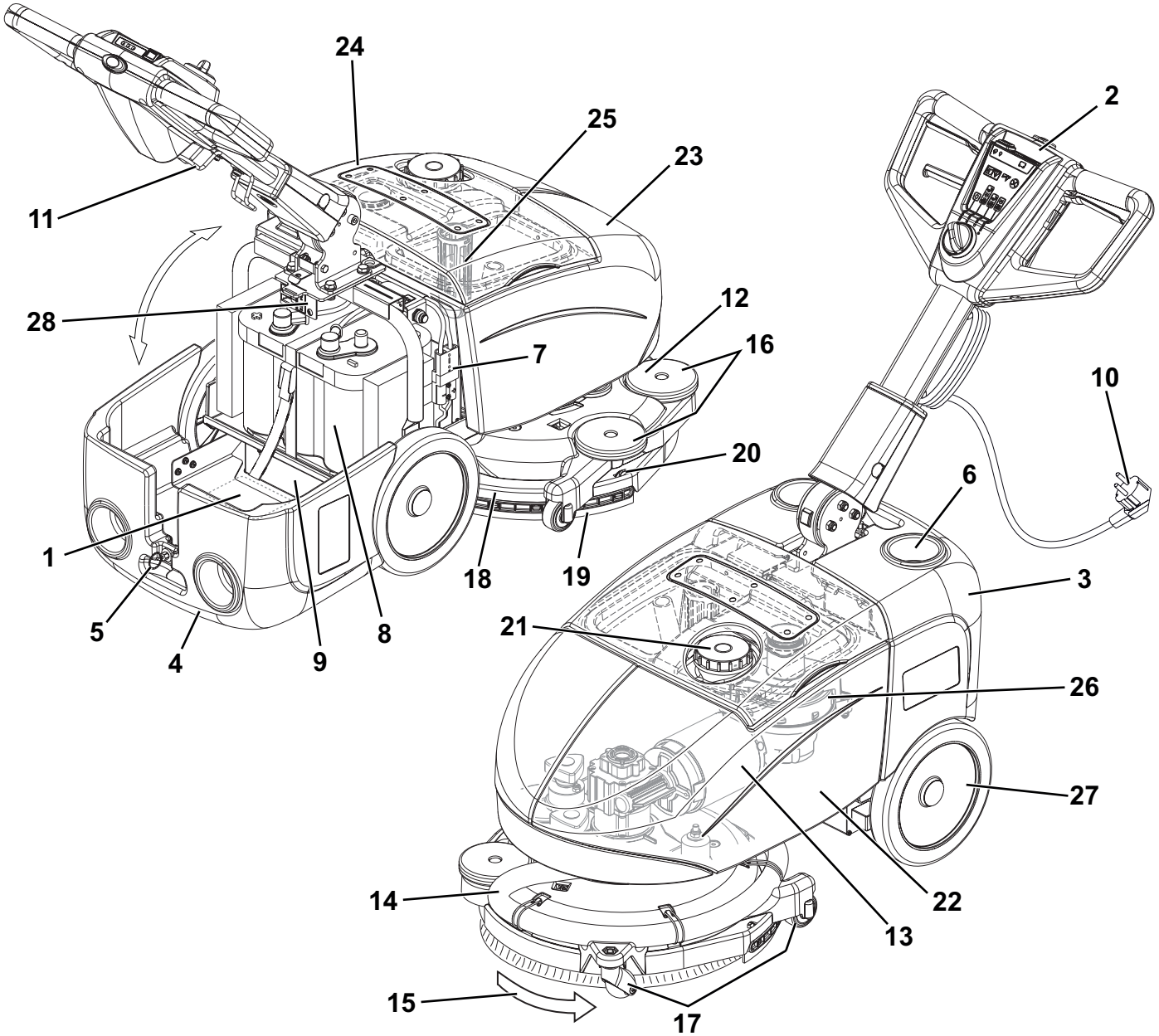

P100404

MANUBRIO CON PANNELLO DI CONTROLLO E COMANDI

31. Manopola selettore funzioni
32. Programma lavaggio e asciugatura: azionamento spazzola - accensione impianto di aspirazione - apertura flusso soluzione detergente
33. Programma lavaggio: azionamento spazzola - apertura flusso soluzione detergente
34. Programma asciugatura: azionamento spazzola - accensione impianto di aspirazione
35. Posizione "0" di arresto macchina
36. Interruttore del flusso soluzione detergente
    - Una goccia - flusso "ECO" della soluzione detergente
    - Due gocce - flusso massimo della soluzione detergente
37. Indicatori Led stato di carica della batteria
    - Led verde - batteria carica
    - Led giallo - batteria quasi scarica
    - Led rosso - batteria scarica
38. Pulsante di consenso azionamento macchina
39. Leve di azionamento spazzola
40. Leva per regolazione inclinazione manubrio

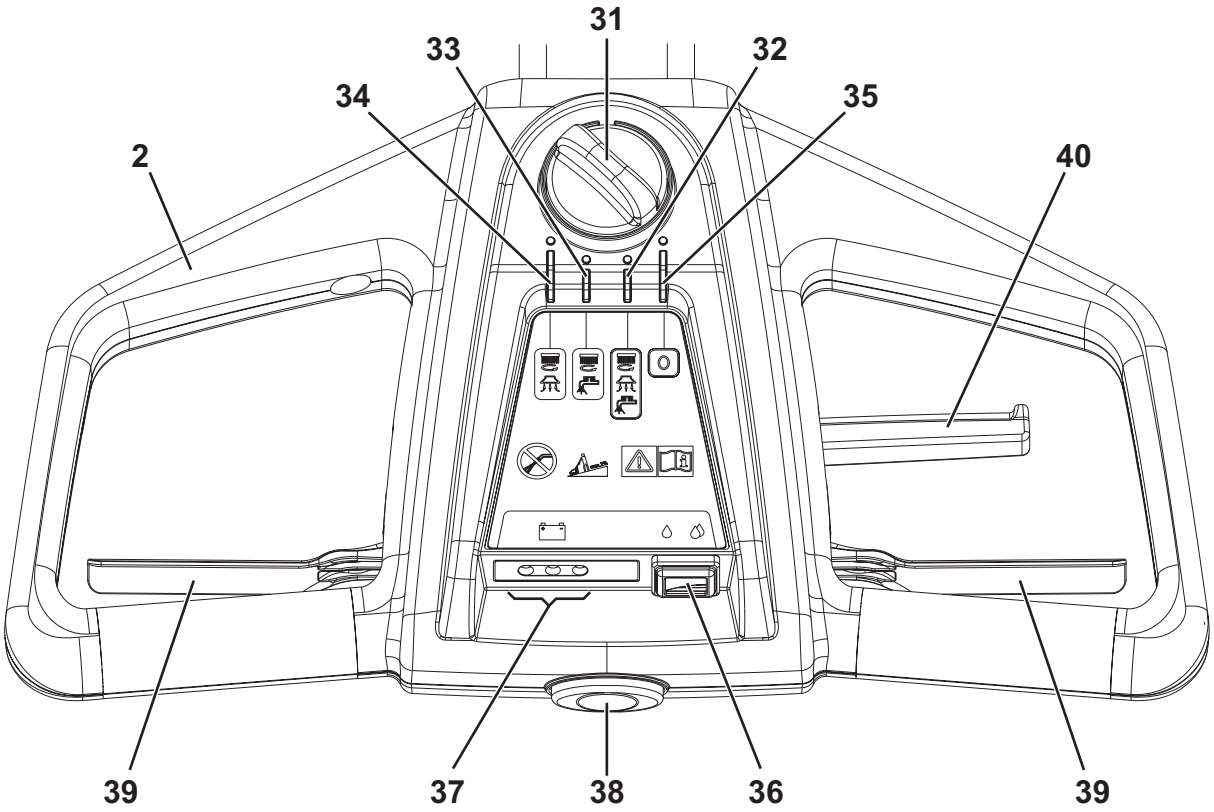

P100405

ACCESSORI/OPTIONAL

Oltre ai componenti presenti nella versione standard la macchina può essere equipaggiata con i seguenti accessori/optional, in base allo specifico utilizzo della macchina:

– Batteria 12V 84AhC5 AGM
– Spazzole a disco di differenti materiali rispetto a quelle standard
– Feltri di differenti materiali rispetto a quelli standard

Per ulteriori informazioni relative agli accessori opzionali sopra citati, rivolgersi al Rivenditore di fiducia.

CARATTERISTICHE TECNICHE

Descrizione	SC351	SC351 full PKG
Capacità serbatoio soluzione detergente	11 litri	
Capacità serbatoio acqua di recupero	11 litri	
Lunghezza macchina	770 mm	
Larghezza macchina	475 mm	
Altezza minima/massima macchina al manubrio	550/1.085 mm	
Larghezza minima per inversione di marcia	850 mm	
Larghezza di pulizia	370 mm	
Diametro ruote su assale fisso	214 mm	
Pressione ruote sul pavimento	0,5 N/mm^2	
Diametro spazzola/feltro	370 mm	
Pressione spazzola/feltro sul pavimento	18 Kg	
Pressione spazzola/feltro sul pavimento con serbatoio pieno	27 Kg	
Flusso soluzione detergente min/max	Una goccia "ECO": 0,25 litri/min Due gocce: 0,5 litri/min	
Pressione acustica all'orecchio dell'operatore (ISO 11201, ISO 4871, EN 60335-2-72) (LpA)	65 dB(A) ± 3 dB(A)	
Potenza acustica emessa dalla macchina (ISO 3744, ISO 4871, EN 60335-2-72) (LwA)	84 dB(A)	
Livello vibrazioni al braccio dell'operatore (ISO 5349-1, EN 60335-2-72)	< 2,5 m/s^2	
Pendenza massima di utilizzo	2 %	
Grado di protezione IP	X4	
Classe di protezione (elettrica)	III	
Potenza motore impianto di aspirazione	200 W	
Aspirazione	710 mmH_2O	
Potenza motore spazzola/portafeltro	260 W	
Velocità motore spazzola/portafeltro	120 giri/min	
Potenza totale assorbita	0,5 kW	
Dimensioni vano batteria	350 x 175 x 240 mm	
Tensione batteria	12 V	
Batteria standard	-	12V 55AhC20 AGM spiracell
Autonomia di lavoro (batteria standard)	1 h	
Peso senza batteria e con serbatoi vuoti	43 kg	43 kg
Peso massimo in ordine di marcia (GVW)	80 kg	
Peso di spedizione	48 kg	70 kg

Composizione di materiale della macchina e riciclabilità

Tipo	% riciclabile	% di peso della SC351 e SC351 full PKG
Alluminio	100%	18%
Motori elettrici - misc.	29%	9%
Materiali Ferrosi	100%	20%
Cablaggi	80%	9%
Liquidi	100%	0%
Plastica - non riciclabile	0%	11%
Plastica - riciclabile	100%	18%
Polietilene	92%	9%
Gomma	20%	7%

SCHEMA ELETTRICO

Legenda

BAT	Batteria 12 V
CH	Caricabatterie
D1	Diodo
D2	Diodo
EB1	Scheda LED
EV	Elettrovalvola detergente
F1	Fusibile ripristinabile motore spazzola (35 A)
F2	Fusibile motore aspiratore (30 A)
F3	Fusibile selettore funzioni (5 A)
K1	Relè motore spazzola
K2	Relè motore aspiratore
KT1	Temporizzatore elettrovalvola
M1	Motore spazzola
M2	Motore impianto di aspirazione
SW1	Selettore funzioni
SW2	Interruttore consenso motore spazzola-elettrovalvola
SW3	Interruttore portata detergente

Codici colore

BK	Nero
BU	Azzurro
BN	Marrone
GN	Verde
GY	Grigio
OG	Arancione
PK	Rosa
RD	Rosso
VT	Viola
WH	Bianco
YE	Giallo

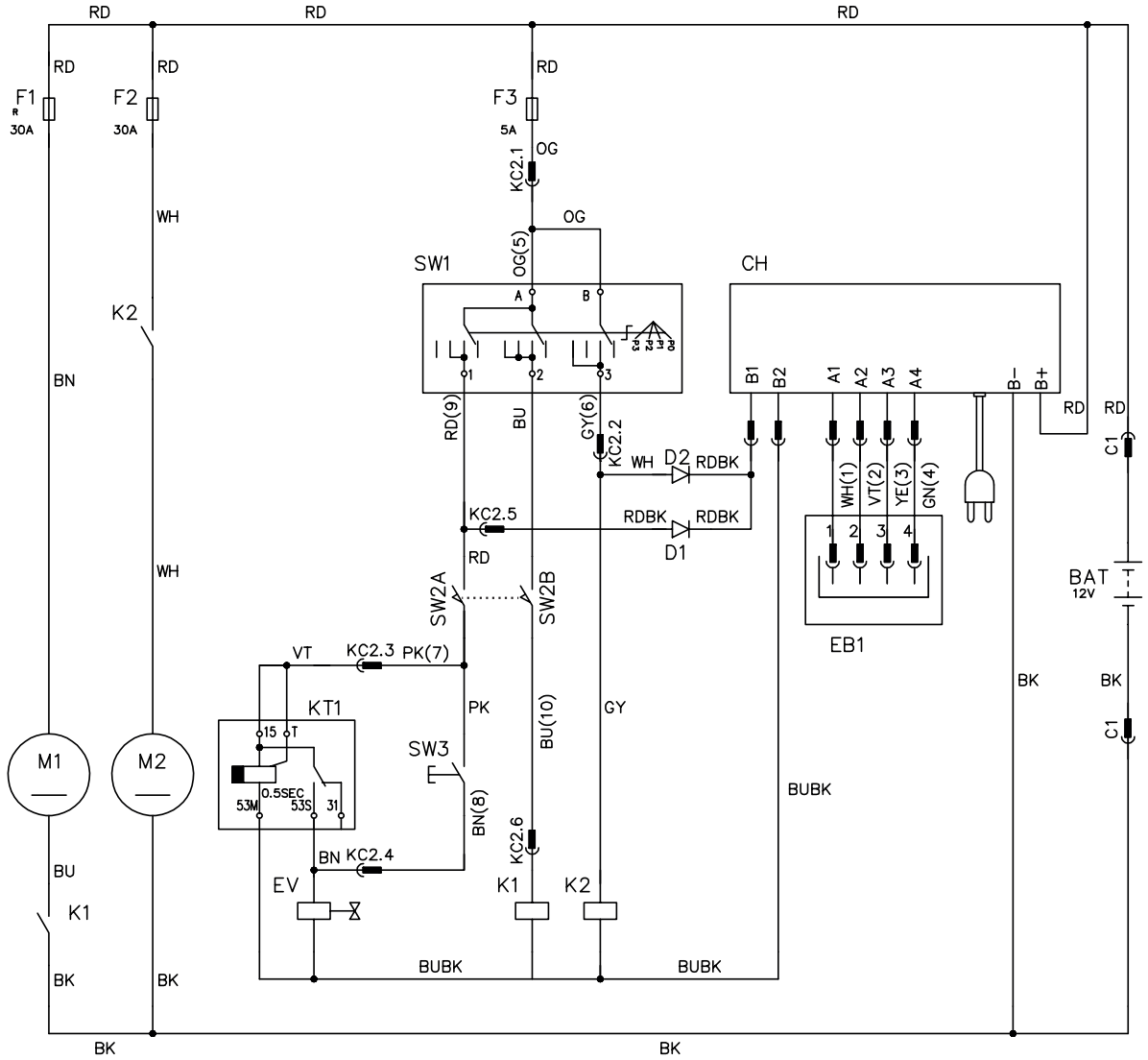

P100406

USO

ATTENZIONE!
Su alcuni punti della macchina sono applicate targhette adesive, indicanti:
- ***PERICOLO***
- ***ATTENZIONE***
- ***AVVERTENZA***
- ***CONSULTAZIONE***

Durante la lettura di questo Manuale, l'operatore deve comprendere attentamente il significato dei simboli raffigurati nelle targhette (vedere il paragrafo Simboli visibili sulla macchina).
Non coprire le targhette per nessuna ragione e sostituirle immediatamente nel caso in cui vengano danneggiate.

CONTROLLO/PREPARAZIONE DELLE BATTERIA SU UNA MACCHINA NUOVA

ATTENZIONE!
I componenti elettrici della macchina possono subire gravi danni se la batteria non viene installata e collegata in modo corretto. La batteria deve essere installata esclusivamente da personale qualificato. Prima dell'installazione della batteria, controllare che non sia danneggiata.
Scollegare il connettore della batteria e la spina del caricabatterie.
Movimentare la batteria con molta attenzione.
Installare i cappucci protettivi dei terminali della batteria forniti con la macchina.

La macchina richiede 1 batteria da 12 V.
La macchina può essere fornita in una delle seguenti configurazioni:

Batteria GEL/AGM montata sulla macchina e pronta all'uso
1. Aprire il coperchio (4) e controllare che la batteria sia collegata alla macchina con il connettore (7).
2. Ruotare la manopola selettore funzioni (31) su uno dei programmi per accendere la macchina. Se si accende il led verde degli indicatori (37), la batteria è pronta all'uso.
3. Se si accende il led giallo oppure il rosso è necessario caricare la batteria (vedere procedura al capitolo Manutenzione).

Senza batteria
1. Acquistare una batteria idonea (vedere il paragrafo Caratteristiche tecniche).
   Per la scelta e l'installazione, rivolgersi a Rivenditori qualificati.
2. Installare la batteria (vedi paragrafo successivo).
3. Caricare la batteria (vedere procedura al capitolo Manutenzione).

INSTALLAZIONE DELLA BATTERIA

PERICOLO!
Su questa macchina è previsto l'utilizzo di batteria al piombo sigillate (tecnologia GEL o AGM).
Non utilizzare per nessun motivo batteria ad elettrolito liquido o non sigillate (WET).

1. Aprire il coperchio (4) e assicurarsi che il connettore della batteria (7) sia scollegato.
2. Installare la batteria sulla macchina e fermarla con l'apposita cinghia.
3. Collegare i 2 morsetti ai poli della batteria.

ATTENZIONE!
Prestare particolare attenzione nel collegare i poli della batteria. Il cavo di colore rosso deve essere collegato al polo positivo (+), il cavo di colore nero deve essere collegato al polo negativo (-) della batteria.
Il collegamento errato provoca il danneggiamento del caricabatterie.

4. Collegare il connettore della batteria (7) e chiudere il coperchio (4).
5. Caricare la batteria (vedere procedura al capitolo Manutenzione).

ATTENZIONE!
La batteria (GEL/AGM) installata potrebbe richiedere uno specifico algoritmo di ricarica: rivolgersi sempre ad un centro Nilfisk qualificato per impostare l'algoritmo di ricarica più appropriato alla batteria acquistata.

PRIMA DELL'AVVIAMENTO DELLA MACCHINA

Installazione/rimozione della spazzola/portafeltro

NOTA
In base al pavimento da trattare, è possibile installare la spazzola (A, Fig. 1) oppure il portafeltro (B e C).

1. Sollevare leggermente la testata portaspazzola della macchina e posizionare la spazzola sotto la testata.
2. Ruotare la manopola selettore funzioni (31) sul programma (32).
3. Premere per alcuni secondi, unitamente al pulsante di consenso (38), le leve di azionamento spazzola (39) per permettere l'aggancio della spazzola/portafeltro.

Rimuovere dalla testata la spazzola/portafeltro operando come indicato:
4. Controllare che la manopola selettore funzioni (31) sia sulla posizione "0".
5. Alzare leggermente la testata portaspazzola della macchina, quindi sganciare manualmente la spazzola/portafeltro dal mozzo facendola ruotare di scatto nel suo senso di rotazione (D).

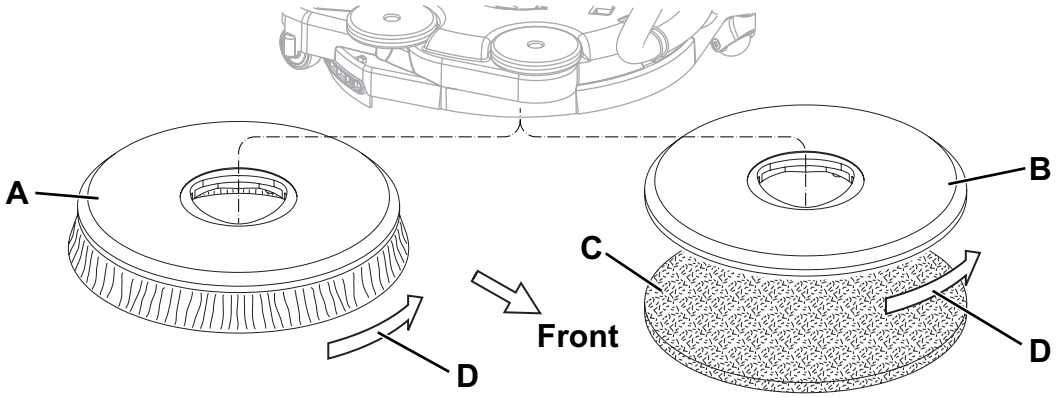

Figura 1

P100407

Tipi di spazzole disponibili e guida alla loro applicazione (solo suggerimenti)

	Modelli	MIDLITE GRIT 180	MIDGRIT 240	PROLITE	UNION MIX
Pulizia generale	Calcestruzzo	■	■		
	Pavimentazione terrazzo	■	■		
	Piastrelle di ceramica/di cava	■	■		
	Marmo			■	
	Piastrelle di vinile	■			
	Piastrelle di gomma			■	
Lucidatura	Piastrelle di gomma				■
	Marmo				■
	Piastrelle di vinile				■

Riempimento del serbatoio soluzione detergente

6. Aprire il tappo (21) e riempire il serbatoio (22) con una soluzione detergente appropriata per il lavoro da eseguire. Non riempire completamente il serbatoio soluzione detergente, ma lasciare qualche centimetro dall'orlo. Attenersi sempre alle istruzioni di diluizione riportate sull'etichetta della confezione del prodotto chimico usato per comporre la soluzione detergente. La temperatura della soluzione detergente non deve superare i 40 °C.

AVVERTENZA!
Utilizzare esclusivamente detergenti liquidi a bassa schiumosità e non infiammabili, idonei per gli apparecchi in uso.

ATTENZIONE!
Durante l'uso di detergenti per la pulizia dei pavimenti, attenersi alle istruzioni e le avvertenze indicate sulle etichette dei flaconi.
Prima di manipolare detergenti per la pulizia dei pavimenti, utilizzare guanti e protezioni adeguate.

Regolazioni

7. Premere la leva (40) e regolare la posizione del manubrio (2) in base alla propria comodità.

AVVIAMENTO E ARRESTO DELLA MACCHINA

Avviamento della macchina

1. Preparare la macchina come previsto al paragrafo precedente.
2. Ruotare la manopola selettore funzioni (31) per accendere la macchina e selezionare uno dei programmi come da tabella:

Posizione	Simbolo	Programma
(32)		**Lavaggio e asciugatura.** Azionamento spazzola - Accensione impianto di aspirazione - Apertura flusso soluzione detergente
(33)		**Lavaggio.** Azionamento spazzola - Apertura flusso soluzione detergente
(34)		**Asciugatura.** Azionamento spazzola - Accensione impianto di aspirazione

3. Premere l'interruttore del flusso della soluzione detergente (36) in una delle due posizioni, in base al tipo di pulizia da eseguire:
   - Interruttore su una goccia: per lavaggio/pulizia di pavimenti con poco sporco; in questa condizione la macchina può lavorare con una autonomia di circa 50 minuti (0,25 litri/min di media).
   - Interruttore su due gocce: per lavaggio/pulizia di pavimenti con medio o molto sporco; in questa condizione la macchina lavora con una autonomia di circa 25 minuti (0,5 litri/min di media).
4. Con le mani sul manubrio (2), avviare la macchina premendo unitamente al pulsante di consenso (38), le leve di azionamento spazzola (39).

NOTA
Se si accende il led verde degli indicatori di carica della batteria (37) la macchina è pronta all'uso. Se si accende il led giallo oppure rosso è necessario caricare la batteria (vedere procedura al capitolo Manutenzione).

Arresto della macchina

5. Rilasciare le leve di azionamento spazzola (39) e il pulsante di consenso (38).
6. Ruotare la manopola selettore funzioni (31) su "0" per spegnere la macchina.

AVVERTENZA!
In caso di immediata necessità e per arrestare la macchina in ogni sua funzione, sganciare il connettore della batteria (7).
Ripristinare le funzionalità della macchina ricollegando il connettore.

MACCHINA IN LAVORO (LAVAGGIO/ASCIUGATURA)

1. Avviare la macchina, come previsto al paragrafo precedente.
2. Con entrambe le mani sul manubrio (2) manovrare la macchina e iniziare il lavoro di lavaggio/asciugatura del pavimento.
3. Se necessario, variare la quantità di soluzione detergente che arriva alla spazzola con l'interruttore (36).
4. Quando necessario, per utilizzare il tergitore in asciugatura nella direzione opposta, fare leva con il manubrio (2) e sollevare leggermente la testata mentre la spazzola è in movimento. Appena la testata è ruotata di 180° iniziare il lavaggio/asciugatura trainando la macchina.
   Per ritornare a lavorare nella direzione di avanzamento, manovrare la macchina spingendola in avanti finché la testata portaspazzola (12) non ritorna nella posizione originaria.

ATTENZIONE!
Prestare la massima attenzione quando si solleva la testata con la spazzola in rotazione: la testata ruoterà di 180° con movimento improvviso: fare attenzione alle parti in movimento, non urtare e/o danneggiare oggetti, muri o persone.

AVVERTENZA!
Per evitare di danneggiare la superficie del pavimento da trattare, non utilizzare la spazzola a secco e, quando la macchina rimane ferma, arrestare la rotazione della spazzola/feltro rilasciando le leve (39).

AVVERTENZA!
Prima di sollevare la spazzola/feltro, arrestarne la rotazione rilasciando le leve (39).

NOTA
Per un corretto lavaggio/asciugatura dei pavimenti ai bordi delle pareti, Nilfisk suggerisce di avvicinarsi con il lato destro della macchina come rappresentato in figura 2.

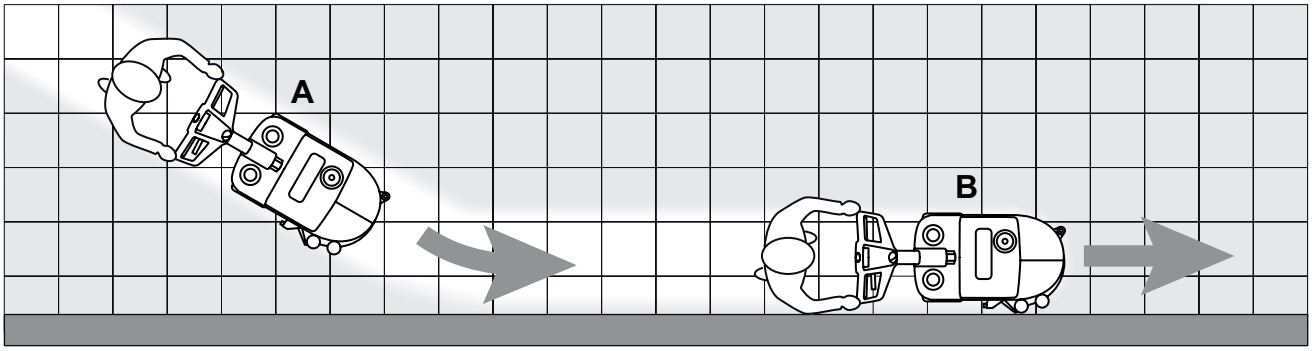

Figura 2

P1004108

Regolazione della velocità di avanzamento della macchina

5. La velocità di avanzamento della macchina varia in base al tipo di pavimento da trattare e alla scelta di utilizzo della spazzola oppure del feltro. Se necessario, è possibile regolare la velocità di avanzamento tramite la relativa procedura riportata nel capitolo Manutenzione.

Scaricamento della batteria durante il lavoro

6. Fino a quando il led verde degli indicatori di carica della batteria (37) rimane acceso, la batteria permette alla macchina di lavorare normalmente. Quando si spegne il led verde e si accendono il led giallo oppure il rosso, è necessario procedere alla ricarica della batteria in quanto l'autonomia residua di operatività della macchina è minima.

AVVERTENZA!
Per non danneggiare la batteria e accorciarne la sua vita utile, non insistere nell'utilizzo della macchina con batteria scarica.

TRASPORTO/PARCHEGGIO DELLA MACCHINA

Per il trasporto/parcheggio della macchina, operare come indicato.

1. Controllare che la manopola selettore funzioni (31) sia sulla posizione "0".
2. Impugnare il manubrio (2) e alzare leggermente la testata portaspazzola della macchina. Mantenendo la macchina in tale condizione, spingerla dove necessario.
3. Dopo il lavoro è consigliabile rimuovere la spazzola/feltro al fine di non trascinarla sul pavimento e lasciare tracce di bagnato.

SVUOTAMENTO DEI SERBATOI

Un sistema di chiusura automatica a galleggiante (25) blocca l'impianto di aspirazione quando il serbatoio dell'acqua di recupero (23) è pieno.
Il blocco dell'impianto di aspirazione viene segnalato da un aumento di rumorosità del motore dell'impianto di aspirazione, inoltre il pavimento non viene asciugato.

AVVERTENZA!
Nel caso in cui l'impianto di aspirazione si spenga per cause accidentali (ad esempio per l'intervento prematuro del galleggiante durante uno spostamento brusco della macchina), per ripristinarne il funzionamento, spegnere la macchina ruotando la manopola selettore funzioni (31), su "0", verificare che il galleggiante presente all'interno della griglia (25) sia sceso fino al livello dell'acqua; infine riavviare l'impianto di aspirazione ruotando la manopola selettore funzioni (31).

Quando il serbatoio dell'acqua di recupero (23) è pieno, procedere allo svuotamento operando come indicato.

Svuotamento del serbatoio dell'acqua di recupero

1. Controllare che la manopola selettore funzioni (31) sia sulla posizione "0".
2. Spingere la macchina nella zona di smaltimento designata.
3. Rimuovere il coperchio trasparente (24).
4. Impugnare la maniglia (A, Fig. 3) e sollevare il serbatoio dell'acqua di recupero (B).
5. Svuotare il serbatoio dell'acqua di recupero. Al termine risciacquare il serbatoio con acqua pulita.
6. Riposizionare il serbatoio nella propria sede sul telaio e il coperchio trasparente.

Svuotamento del serbatoio soluzione detergente

7. Eseguire i punti da 1 a 3.
8. Impugnare la maniglia (C, Fig. 3) e sollevare il serbatoio soluzione detergente (D).
9. Aprire il tappo (E) e svuotare il serbatoio soluzione detergente. Al termine risciacquare il serbatoio con acqua pulita.
10. Riposizionare il serbatoio nella propria sede sul telaio e il coperchio trasparente.

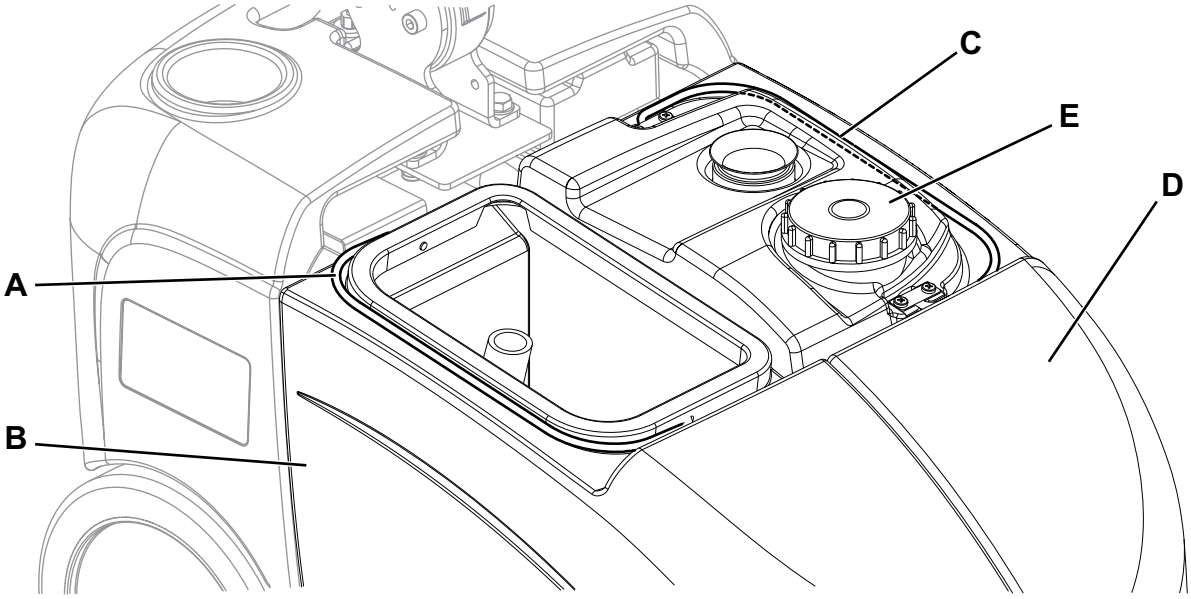

Figura 3

P100409

DOPO L'USO DELLA MACCHINA

A fine lavoro, prima di abbandonare la macchina:

1. Svuotare i serbatoi (23 e 22) operando come indicato al paragrafo precedente.
2. Eseguire le manutenzioni previste dopo l'uso della macchina (vedere il capitolo Manutenzione).
3. Conservare la macchina in un luogo asciutto e pulito, con la spazzola/portafeltro e le gomme del tergitore rimossi o sollevati.

LUNGA INATTIVITÀ DELLA MACCHINA

Se si prevede di non utilizzare la macchina per più di 30 giorni, è opportuno eseguire le seguenti operazioni:

1. Eseguire quanto descritto al paragrafo precedente.
2. Aprire il coperchio (4) e scollegare il connettore della batteria (7).
3. Riporre la macchina in un luogo asciutto e pulito.
4. Per una migliore salvaguardia della spazzola e delle gomme tergitore piegare il manubrio (2) in avanti e riporre la macchina come rappresentato in figura 4.

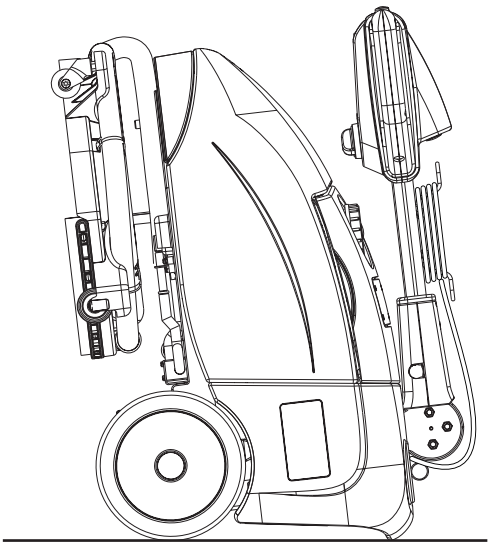

Figura 4

P100410

MANUTENZIONE

La durata di esercizio della macchina e la massima sicurezza di funzionamento sono garantite da una manutenzione accurata e regolare. Di seguito è riportato lo schema riassuntivo della manutenzione programmata. Le periodicità indicate possono subire variazioni in funzione di particolari condizioni di lavoro, da definire da parte del responsabile della manutenzione.

ATTENZIONE!
Le operazioni di manutenzione devono essere eseguite a macchina spenta, con la batteria scollegata e con il cavo del caricabatterie scollegato.
Inoltre, leggere attentamente tutte le istruzioni del paragrafo Sicurezza.

Tutte le operazioni di manutenzione programmata o straordinaria devono essere effettuate da personale qualificato, oppure presso un Centro di assistenza autorizzato. In questo Manuale sono di seguito riportate solo le procedure di manutenzione più semplici e ricorrenti.

NOTA
Per le procedure delle altre operazioni di manutenzione previste dallo schema di manutenzione programmata, fare riferimento al relativo Manuale di assistenza, presso i vari Centri di assistenza.

SCHEMA DI MANUTENZIONE PROGRAMMATA

Procedura	Giornaliera, dopo l'uso della macchina	Settimanale	Semestrale	Annuale
Carica della batteria	■			
Pulizia del tergitore	■			
Pulizia della spazzola	■			
Pulizia dei serbatoi e della griglia di aspirazione	■			
Controllo e/o sostituzione delle gomme del tergitore		■		
Controllo e pulizia della valvola soluzione detergente			■ (1)	
Controllo e/o sostituzione delle frizioni rotazione testata portaspazzola				■ (1)

(1) Per la relativa procedura, fare riferimento al Manuale di assistenza.

CARICA DELLA BATTERIA

NOTA
Caricare la batteria quando il led giallo oppure rosso si accende, oppure ad ogni fine lavoro.
Mantenere la batteria carica allunga la sua vita utile.

AVVERTENZA!
Quando la batteria è scarica, fare in modo che non rimanga a lungo in tale condizione per non ridurre la vita della batteria stessa.
Controllare la carica della batteria almeno una volta la settimana.

1. Portare la macchina su un pavimento pianeggiante.
2. Controllare che la manopola selettore funzioni (31) sia sulla posizione "0".
3. Collegare il cavo (10) del caricabatterie alla rete elettrica [la tensione e la frequenza di rete devono essere uguali ai valori corrispondenti del caricabatterie indicati sulla targhetta (1) sulla macchina].

NOTA
Quando il caricabatterie è collegato alla rete elettrica, tutte le funzioni della macchina vengono automaticamente escluse.
Il led rosso e giallo degli indicatori di carica della batteria (37) indicano che il caricabatterie sta caricando la batteria.

4. Quando il led verde degli indicatori di carica della batteria (37) rimane acceso con luce fissa, il ciclo di carica della batteria è terminato.
5. Quando il ciclo di carica è terminato, scollegare il cavo (10) del caricabatterie dalla rete elettrica e avvolgerlo sull'apposito supporto (11).
6. La macchina è pronta all'uso.

NOTA
Per ulteriori informazioni sul funzionamento del caricabatterie (9) consultare il relativo Manuale.

REGOLAZIONE DI AVANZAMENTO DELLA MACCHINA

NOTA
In base al tipo di pavimento da trattare, oppure a seconda che venga usata la spazzola o il feltro, la velocità o l'avanzamento rettilineo della macchina può variare.
Se necessario, effettuare le regolazioni operando come indicato.

1. Rimuovere il serbatoi dell'acqua di recupero e del detergente.
2. Regolare la velocità di avanzamento della macchina con il volantino (A. Fig. 5):
   - Ruotare il volantino in senso antiorario per aumentare la velocità di avanzamento della macchina.
   - Ruotare il volantino in senso orario per diminuire la velocità di avanzamento della macchina.
3. Nel caso si riscontri nella macchina la tendenza a deviare dalla direzione rettilinea di avanzamento, è possibile agire sul volantino (B) in senso orario o antiorario per correggere tale deviazione e ottenere un comportamento sostanzialmente neutro.
4. A regolazione avvenuta, installare i serbatoi come indicato nel capitolo Uso.
5. Con la macchina in assetto da lavoro, eseguire delle verifiche pratiche della macchina e, nel caso fosse necessario effettuare ulteriori regolazioni, ripetere i punti da 1 a 4.

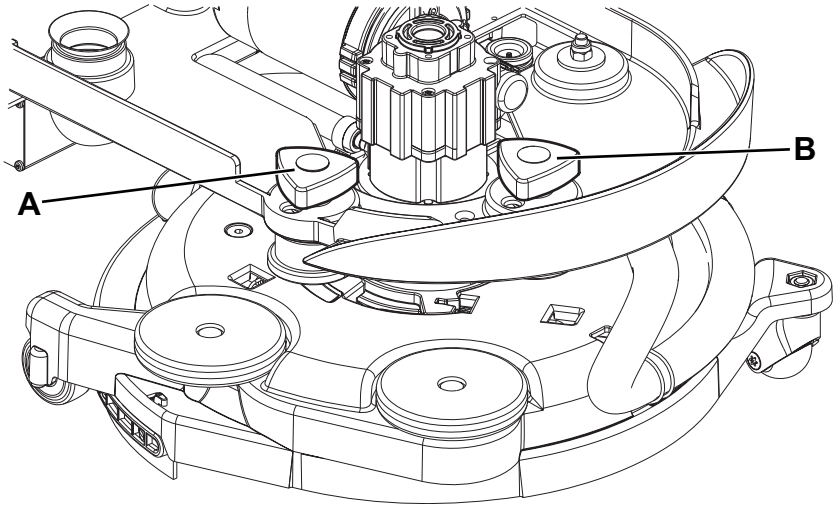

Figura 5

P100413

PULIZIA DEL TERGITORE

NOTA
Per ottenere una buona asciugatura, il tergitore deve essere pulito e con le gomme in buone condizioni.

ATTENZIONE!
Si consiglia l'uso di guanti da lavoro durante la pulizia del tergitore per la possibile presenza di detriti taglienti.

1. Portare la macchina su un pavimento pianeggiante.
2. Controllare che la manopola selettore funzioni (31) sia sulla posizione "0" e scollegare il connettore della batteria (7).
3. Ruotare la testata portaspazzola/portafeltro (12) in senso antiorario fino a fine corsa.
4. Scollegare il tubo di aspirazione (A, Fig. 6) dal tergitore.
5. Sganciare il tergitore (B) dalla testata.
6. Lavare e pulire il tergitore. In particolare pulire da sporcizia e detriti i vani di convogliamento (C) e il foro di aspirazione (D).
7. Controllare che la gomma anteriore (E) e la gomma posteriore (F) siano integre e non presentino tagli o lacerazioni, altrimenti sostituirle (vedere la procedura al paragrafo successivo).
8. Montare i componenti nell'ordine inverso rispetto allo smontaggio.

CONTROLLO E SOSTITUZIONE DELLE GOMME DEL TERGITORE

1. Pulire il tergitore come indicato al paragrafo precedente.
2. Controllare che la gomma anteriore (E, Fig. 6) e la gomma posteriore (F) siano integre e non presentino tagli e lacerazioni, altrimenti sostituirle. Controllare anche che la gomma posteriore abbia lo spigolo anteriore (G) non consumato; altrimenti rovesciare la gomma stessa, portando al suo posto uno degli altri tre spigoli che è ancora integro. Se anche gli altri tre spigoli sono consumati sostituire la gomma operando come descritto:
   - Rimuovere la bandella elastica di fissaggio (H) disimpegnandola dai ritegni (I).
   - Sostituire (o rovesciare) la gomma posteriore (F), quindi rimontare la bandella elastica di fissaggio.
   - Rimuovere la bandella di fissaggio (J) disimpegnandola dai ritegni (K).
   - Sostituire (o rovesciare) la gomma anteriore (E), quindi rimontare la bandella di fissaggio.
3. Installare il tergitore (B) inserendo con cautela i ganci (L) e il foro di aspirazione (M) nelle sedi della testata portaspazzola.
4. Collegare il tubo di aspirazione (A) al tergitore.

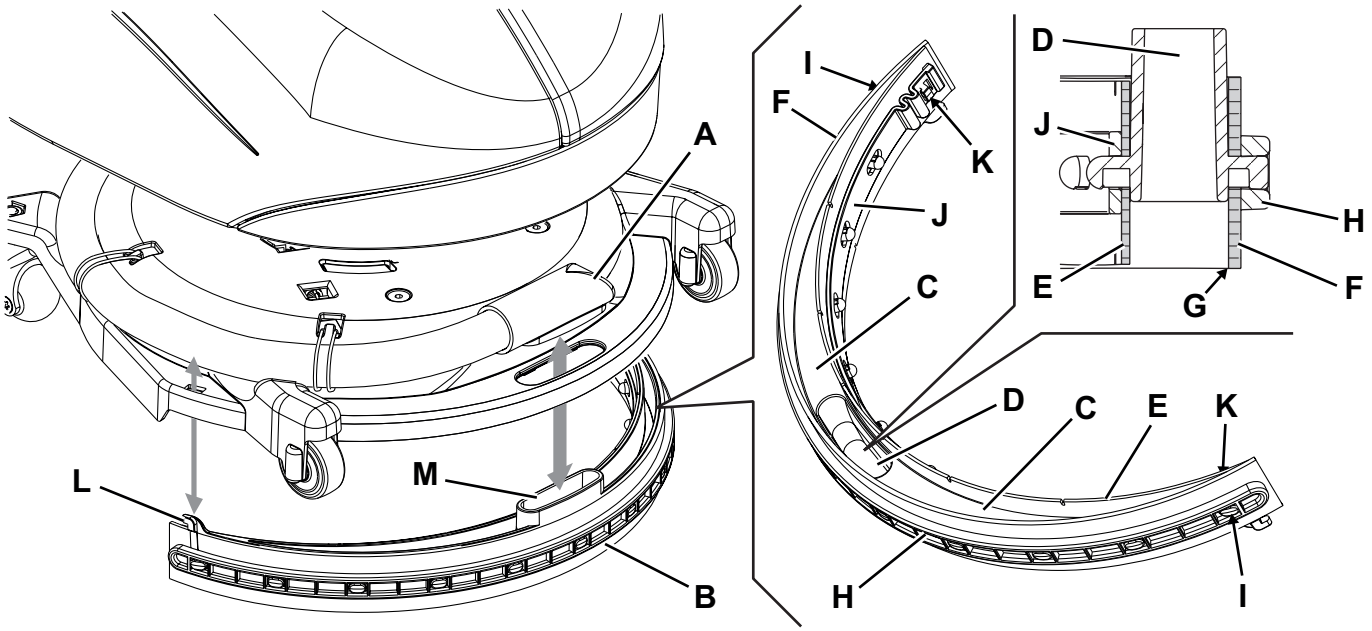

Figura 6

P100411

PULIZIA DELLA SPAZZOLA

NOTA
Si consiglia l'uso di guanti da lavoro durante la pulizia della spazzola per la possibile presenza di detriti taglienti.

1. Rimuovere la spazzola dalla macchina come descritto al capitolo Uso.
2. Pulire e lavare la spazzola con acqua e soluzione detergente.
3. Controllare che le setole della spazzola siano integre e non eccessivamente consumate, altrimenti sostituire la spazzola.

PULIZIA DEI SERBATOI, DEL COPERCHIO E DELLA GRIGLIA DI ASPIRAZIONE

1. Spingere la macchina nella zona di smaltimento designata.
2. Controllare che la manopola selettore funzioni (31) sia sulla posizione "0" e scollegare il connettore della batteria (7).
3. Rimuovere il coperchio (A, Fig. 7), pulire e lavare con acqua pulita il coperchio stesso e la griglia di aspirazione (B).
4. Scaricare l'acqua dai serbatoi (C e D) e pulirli.
5. Se necessario, smontare la griglia (B) e rimuovere il galleggiante (E), quindi pulire con cura e reinstallare.
6. Controllare l'integrità della guarnizione (F) del coperchio del serbatoio dell'acqua di recupero.

   NOTA
   La guarnizione (F) permette la formazione della depressione nel serbatoio, necessaria per l'aspirazione dell'acqua di recupero.

   Se necessario, sostituire la guarnizione (F) scalzandola dalla propria sede (G) sul coperchio. Al montaggio della nuova guarnizione, posizionare la giunzione (H) nella zona come indicato in figura.
7. Controllare che anche tutta la superficie perimetrale di appoggio (I) della guarnizione (F) sia pulita e idonea alla tenuta della guarnizione stessa.
8. Controllare il condotto di aspirazione (J) e la guarnizione (K), pulire con cura se necessario.
9. Reinstallare il coperchio del serbatoio dell'acqua di recupero (A).

PULIZIA DELLE GUARNIZIONI DELL'IMPIANTO ASPIRAZIONE

NOTA
La guarnizione (L) e (M) permettono la formazione della depressione nell'impianto, necessaria per l'aspirazione dell'acqua di recupero.

1. Portare la macchina su un pavimento pianeggiante.
2. Controllare che la manopola selettore funzioni (31) sia sulla posizione "0" e scollegare il connettore della batteria (7).
3. Aprire il coperchio (A, Fig. 7) e controllare l'integrità della guarnizione (L) del motore dell'impianto di aspirazione. Se necessario, sostituire la guarnizione scalzandola dalla propria sede.
4. Rimuovere il serbatoio dell'acqua di recupero (C).
5. Controllare l'integrità della guarnizione (M) del condotto per l'acqua di recupero. Se necessario sostituire la guarnizione.
6. Pulire con cura e reinstallare.

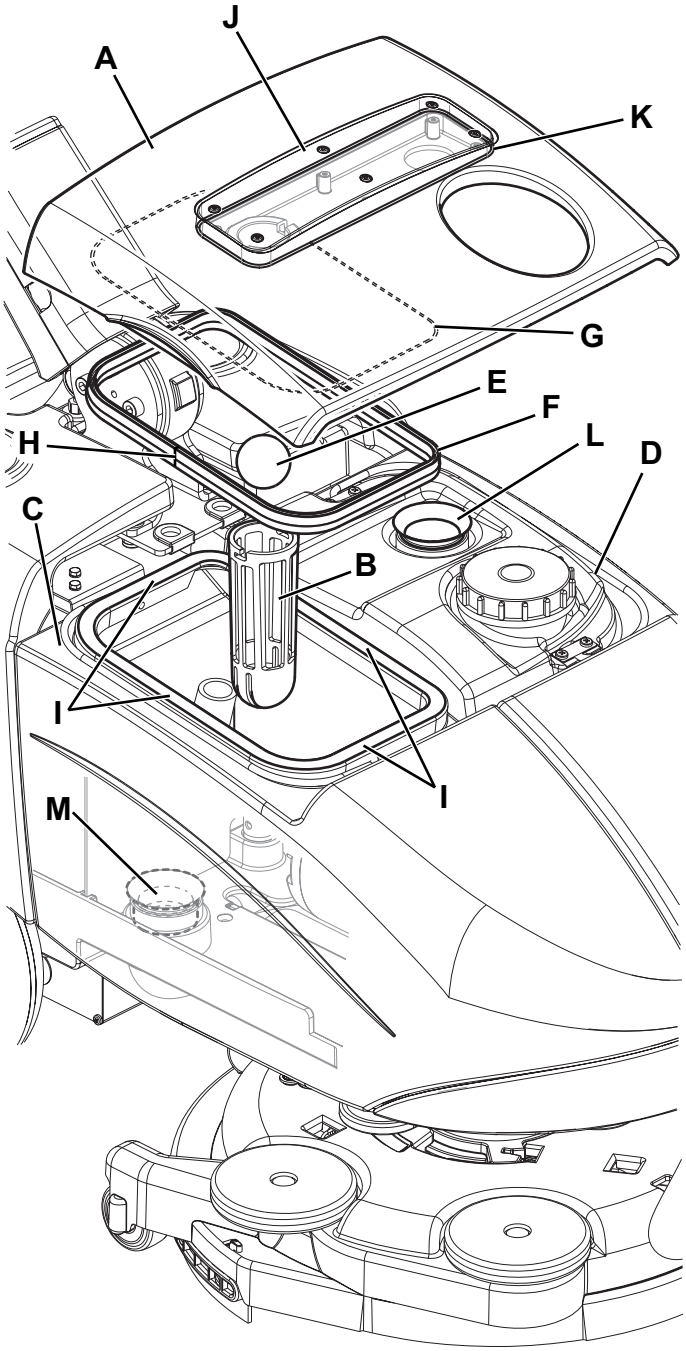

Figura 7

P100412

CONTROLLO/SOSTITUZIONE/RIPRISTINO DEI FUSIBILI

1. Portare la macchina su un pavimento pianeggiante.
2. Controllare che la manopola selettore funzioni (31) sia sulla posizione "0" e scollegare il connettore della batteria (7).
3. Aprire il coperchio (4) e controllare l'eventuale disinserimento o integrità dei seguenti fusibili (Fig. 8):
   - (A): Fusibile ripristinabile F1 (35 A), motore spazzola.
   - (B): Fusibile a lama F2 (30 A), motore aspirazione.
   - (C): Fusibile a lama F3 (5 A), servizi ausiliari.

   Ripristinare o sostituire l'eventuale fusibile, dopo avere verificato ed eliminato la causa che ne ha determinato l'interruzione.
4. Chiudere il coperchio (4).

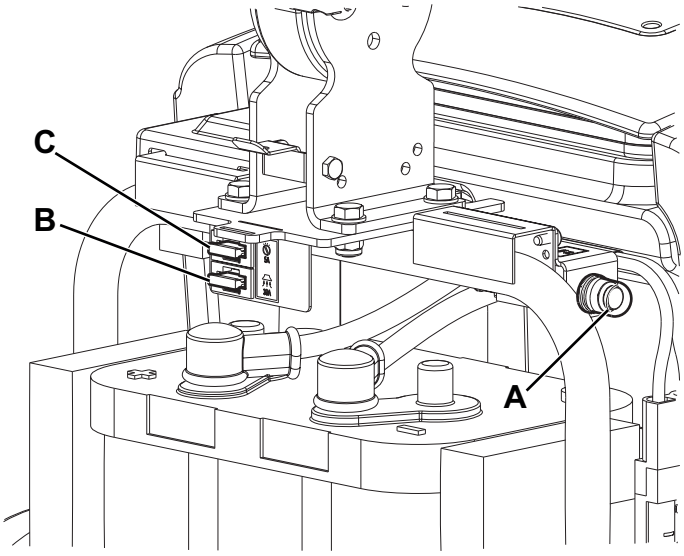

Figura 8

P100414

RICERCA GUASTI

Problema	Causa probabile	Rimedio
I motori non si accendono; nessun Led acceso.	Connettore della batteria scollegato.	Collegarlo.
	Batteria completamente scarica.	Rivolgersi ad un Centro assistenza Nilfisk per provare a recuperare la funzionalità della batteria oppure sostituirla.
	Fusibile F3 interrotto.	Sostituirlo.
Il motore della spazzola non funziona.	Fusibile F1 scattato.	Ripristinare il fusibile.
Il motore dell'impianto di aspirazione non si accende.	Fusibile F2 interrotto.	Sostituirlo.
L'aspirazione di acqua sporca è insufficiente.	Serbatoio dell'acqua di recupero pieno.	Svuotarlo.
	Griglia di aspirazione intasata o galleggiante in chiusura.	Pulire la griglia e controllare il galleggiante.
	Tubo di aspirazione scollegato dal tergitore o guasto.	Collegarlo o sostituirlo. (*)
	Tergitore sporco o gomme del tergitore consumate/ danneggiate.	Pulire il tergitore o sostituire le gomme.
	Coperchio del serbatoio dell'acqua di recupero non correttamente chiuso, oppure guarnizioni rovinate.	Controllare e/o pulire la zona a contatto o sostituire la/le guarnizioni.
	Filtro del motore aspirazione sporco.	Pulire.
Il flusso di soluzione detergente alla spazzola/feltro è insufficiente.	Condotto del detergente sporco/intasato.	Pulire.
	Elettrovalvola in avaria.	Sostituirla. (*)
Il tergitore provoca rigature sul pavimento.	Presenza di detriti sotto le gomme tergitore.	Rimuovere i detriti.
	Gomme del tergitore consumate, scheggiate o lacerate.	Sostituire le gomme.
Connettendo il caricabatterie alla rete elettrica si accendono con luce fissa tutti e 3 i Led sul manubrio e la batteria non viene ricaricata.	La batteria è danneggiata oppure è stata scaricata in maniera eccessiva.	Rivolgersi ad un Centro assistenza Nilfisk per provare a recuperare la funzionalità della batteria oppure sostituirla.
Connettendo il caricabatterie alla rete elettrica lampeggia il Led giallo sul manubrio e la batteria non viene ricaricata.	La batteria non è connessa correttamente all'impianto della macchina.	Verificare le connessioni della batteria.
Connettendo il caricabatterie alla rete elettrica lampeggia il Led rosso sul manubrio e la batteria non viene ricaricata.	Avaria interna del caricabatterie.	Sostituirla. (*)
Al termine della procedura di ricarica della batteria lampeggia il Led rosso sul manubrio.	Non è stato possibile ricaricare completamente la batteria nel tempo massimo consentito.	Provare a ripetere la procedura di ricarica. Se il problema persiste sostituire la batteria.

(*) Manutenzione di competenza di un Centro di assistenza autorizzato Nilfisk.

NOTA
La macchina non può funzionare senza il caricabatterie.
In caso di guasto al caricabatterie, contattare un Centro d'assistenza autorizzato.

Per ulteriori informazioni contattare i Centri di assistenza Nilfisk, i quali sono in possesso del Manuale di assistenza.

ROTTAMAZIONE

Procedere alla rottamazione della macchina presso un demolitore autorizzato.
Prima di rottamare la macchina è necessario rimuovere e separare i seguenti materiali e inviarli alle raccolte differenziate nel rispetto della Normativa vigente di igiene ambientale:

– Batteria
– Spazzole
– Tubi e parti in materiale plastico
– Parti elettriche ed elettroniche (*)

(*) In particolare, per la rottamazione delle parti elettriche ed elettroniche, rivolgersi alla sede Nilfisk di zona.

ÍNDICE

INTRODUÇÃO **2**
OBJECTIVO E CONTEÚDO DO MANUAL 2
DESTINATÁRIOS 2
CONSERVAÇÃO DO MANUAL 2
DECLARAÇÃO DE CONFORMIDADE 2
DADOS DE IDENTIFICAÇÃO 2
OUTROS MANUAIS DE REFERÊNCIA 2
PEÇAS DE SUBSTITUIÇÃO E MANUTENÇÃO 3
MODIFICAÇÕES E MELHORIAS 3
CAPACIDADE DE OPERAÇÃO 3
CONVENÇÕES 3

DESEMBALAGEM/ENTREGA **3**

SEGURANÇA **3**
SÍMBOLOS VISÍVEIS NA MÁQUINA 3
SÍMBOLOS UTILIZADOS NO MANUAL 4
INSTRUÇÕES GERAIS 4

DESCRIÇÃO DA MÁQUINA **6**
ESTRUTURA DA MÁQUINA 6
GUIADOR COM PAINEL DE CONTROLO E COMANDOS 7
ACESSÓRIOS / OPCIONAIS 7
CARACTERÍSTICAS TÉCNICAS 8
DIAGRAMA ELÉCTRICO 9

UTILIZAÇÃO **10**
CONTROLO/PREPARAÇÃO DAS BATERIAS NUMA MÁQUINA NOVA 10
INSTALAÇÃO DA BATERIA 10
ANTES DE COLOCAR A MÁQUINA EM FUNCIONAMENTO 11
ARRANQUE E PARAGEM DA MÁQUINA 12
MÁQUINA EM OPERAÇÃO (LAVAGEM/SECAGEM) 12
TRANSPORTE/ESTACIONAMENTO DA MÁQUINA 13
ESVAZIAMENTO DO RESERVATÓRIO 14
APÓS A UTILIZAÇÃO DA MÁQUINA 15
INACTIVIDADE PROLONGADA DA MÁQUINA 15

MANUTENÇÃO **15**
PLANO DE MANUTENÇÃO PROGRAMADA 15
CARREGAMENTO DA BATERIA 16
REGULAÇÃO DO AVANÇO DA MÁQUINA 16
LIMPEZA DO LIMPADOR 17
CONTROLO E SUBSTITUIÇÃO DAS BORRACHAS DO LIMPADOR 17
LIMPEZA DA ESCOVA 18
LIMPEZA DOS RESERVATÓRIOS, DA TAMPA E DA GRELHA DE ASPIRAÇÃO 18
LIMPEZA DAS JUNTAS DO SISTEMA DE ASPIRAÇÃO 18
CONTROLO/SUBSTITUIÇÃO/REPOSIÇÃO DOS FUSÍVEIS 19

RESOLUÇÃO DE PROBLEMAS **20**

FIM DE VIDA **20**

INTRODUÇÃO

NOTA
Os números indicados entre parêntesis referem-se aos componentes ilustrados no capítulo Descrição da máquina.

OBJECTIVO E CONTEÚDO DO MANUAL

Este manual tem como objectivo fornecer ao operador todas as informações necessárias para poder utilizar a máquina da maneira mais adequada, autónoma e segura possível. O manual compreende informações inerentes à parte técnica, à segurança, ao funcionamento, à paragem da máquina, à manutenção, às peças de substituição e ao fim de vida.
Antes de efectuar qualquer operação na máquina, os operadores e os técnicos qualificados devem ler cuidadosamente as instruções contidas no presente manual. Em caso de dúvidas sobre a correcta interpretação das instruções, contacte a Nilfisk para obter os esclarecimentos necessários.

DESTINATÁRIOS

O presente manual destina-se quer ao operador, quer aos técnicos qualificados de manutenção da máquina.
O operador não deve executar operações reservadas aos técnicos qualificados. A Nilfisk não se responsabiliza por danos resultantes do não cumprimento desta proibição.

CONSERVAÇÃO DO MANUAL

O Manual de instruções de uso deve ser guardado próximo da máquina, dentro do seu estojo, protegido de líquidos e tudo mais que possa deteriorar o seu estado de legibilidade.

DECLARAÇÃO DE CONFORMIDADE

A declaração de conformidade, fornecida com a máquina, atesta que a máquina está em conformidade com as disposições legais em vigor.

NOTA
São fornecidas duas cópias da Declaração de conformidade original com a documentação da máquina.

DADOS DE IDENTIFICAÇÃO

O número de série e o modelo da máquina estão indicados na placa (1).
A mesma placa indica também o ano de produção e o código do produto.
Estas informações são necessárias quando são encomendadas peças de substituição para a máquina. Utilize o espaço seguinte para anotar os dados de identificação da máquina.

Modelo da MÁQUINA .....
Código do PRODUTO .....
Número de série da MÁQUINA .....

OUTROS MANUAIS DE REFERÊNCIA

- Manual do carregador de bateria electrónico (deve ser considerado parte integrante do presente manual)
- Catálogo das peças de substituição (fornecido com a máquina)
- Manual de assistência (pode ser consultado apenas pelos técnicos qualificados nos Centros de Assistência Nilfisk)

PEÇAS DE SUBSTITUIÇÃO E MANUTENÇÃO
Em caso de necessidade relativa à utilização, à manutenção e à reparação, consulte o pessoal qualificado ou directamente os centros de assistência Nilfisk. Utilize sempre peças de substituição e acessórios originais.
Para obter assistência e para encomendar peças de substituição e acessórios, contacte a Nilfisk, especificando sempre o modelo, o código do produto e o número de série.

MODIFICAÇÕES E MELHORIAS
A Nilfisk procura constantemente aperfeiçoar os produtos e reserva-se o direito de efectuar modificações e melhorias, quando necessário, sem a obrigação de modificar as máquinas vendidas anteriormente.
Fica estipulado que qualquer modificação e/ou acréscimo de acessórios deve ser explicitamente aprovada e realizada pela Nilfisk.

CAPACIDADE DE OPERAÇÃO
A presente máquina de lavar e secar foi concebida e fabricada para a limpeza (lavagem e secagem) de pisos lisos e sólidos, em espaços públicos e industriais, em condições de comprovada segurança, por parte de um operador qualificado.
A máquina de lavar e secar não é adequada para a lavagem de tapetes ou carpetes.

CONVENÇÕES
Todas as referências para frente e para trás, dianteiro e traseiro, direito e esquerdo indicadas neste manual, devem ser entendidas como referindo-se ao operador na posição de condução com as mãos no guiador (2).

DESEMBALAGEM/ENTREGA
Para desembalar a máquina, siga atentamente as instruções indicadas na própria embalagem.
Quando a máquina for entregue, verifique cuidadosamente se a embalagem e a máquina não tenham sofrido danos durante o transporte. Se notar qualquer dano, guarde a embalagem para que possa ser vista por parte do transportador responsável pela entrega. Contacte imediatamente a empresa de entregas para preencher um pedido de indemnização pelos danos.
Verifique que os seguintes componentes são fornecidos com a sua máquina:
– Documentação técnica:
  - Manual de instruções de uso da máquina de lavar e secar
  - Manual do carregador de bateria electrónico
  - Catálogo das peças de substituição da máquina de lavar e secar
  - N.° 2 fusíveis lamelares

SEGURANÇA
São utilizados os seguintes símbolos para assinalar eventuais situações de perigo. Leia sempre estas informações com atenção e tome as devidas precauções para proteger as pessoas e os objectos.
A colaboração do operador é essencial para evitar acidentes. Nenhum programa de prevenção de acidentes pode ser eficaz sem a total colaboração da pessoa directamente responsável pelo funcionamento da máquina. A maioria dos acidentes, que podem ocorrer numa fábrica, no trabalho ou nas deslocações, resultam do incumprimento das mais elementares normas de segurança. Um operador atento e prudente é a melhor garantia contra os acidentes e indispensável para implementar qualquer programa de prevenção.

SÍMBOLOS VISÍVEIS NA MÁQUINA

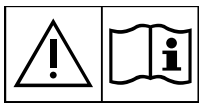

ATENÇÃO!
Leia atentamente todas as instruções antes de executar qualquer operação na máquina.

ATENÇÃO!
Não lave a máquina com jactos de água directos ou sob pressão.

ATENÇÃO!
Não utilize a máquina em superfícies cujo gradiente seja superior àquele indicado.

SÍMBOLOS UTILIZADOS NO MANUAL

PERIGO!
Indica um perigo com risco, até mortal, para o operador.

ATENÇÃO!
Indica um risco potencial de acidente para as pessoas ou de danos para os objectos.

ADVERTÊNCIA!
Indica uma advertência ou uma nota sobre funções chave ou sobre funções úteis. Preste a máxima atenção aos blocos de texto indicados com esse símbolo.

NOTA
Indica uma nota sobre funções chave ou sobre funções úteis.

CONSULTA
Indica a necessidade de consultar o Manual de instruções de uso antes de executar qualquer operação.

INSTRUÇÕES GERAIS

Encontram-se descritas a seguir advertências e atenções específicas para indicar os potenciais perigos de danos à máquina e às pessoas.

PERIGO!
- ***Antes de executar qualquer operação de limpeza da máquina, manutenção ou substituição de peças, rode o manípulo de selecção de funções para a posição "0" e desligue o conector da bateria.***
- ***Esta máquina deve ser utilizada apenas por pessoas que tenham tido formação apropriada.***
- ***Quando estiver a trabalhar próximo de componentes eléctricos, tire todas as jóias.***
- ***Não trabalhe sob a máquina levantada, sem os suportes de elevação fixos de segurança adequados.***
- ***Não opere com esta máquina em espaços onde estejam presentes poeiras, líquidos ou vapores nocivos, perigosos, inflamáveis e/ou explosivos: esta máquina não é adequada para recolher poeira perigosa.***
- ***Manter faíscas, chamas e materiais incandescentes, afastados da bateria. Gases explosivos são expelidos durante o uso normal.***
- ***O carregamento da bateria produz gás hidrogénio, altamente explosivo. Mantenha a tampa aberta durante todo o ciclo de carregamento da bateria e efectue a operação apenas em espaços bem ventilados e afastado de chamas livres.***

ATENÇÃO!
- ***Antes de efectuar qualquer intervenção de manutenção/reparação, leia cuidadosamente todas as instruções relativas à manutenção/reparação.***
- ***Antes de utilizar o carregador de bateria, certifique-se de que a frequência e a tensão indicadas na placa do número de série da máquina correspondem à tensão da rede.***
- ***Não utilize o cabo do carregador de bateria para tirar ou transportar a máquina, nem o utilize como se fosse uma pega. Não deixe que o cabo do carregador de bateria seja preso numa porta, nem o puxe em superfície ou ângulos afiados. Não passe com a máquina por cima do cabo do carregador de bateria.***
- ***Mantenha o cabo do carregador de baterias afastado de superfícies quentes.***
- ***Não utilize a máquina se o cabo do carregador de bateria e a ficha estiverem danificados. Se a máquina não funcionar correctamente, estiver danificada, tiver ficado ao ar livre ou caído na água, leve-a para um centro de assistência.***
- ***Para reduzir o risco de incêndio, choques eléctricos ou lesões, não deixe a máquina ligada à rede eléctrica sem vigilância. Antes de efectuar a manutenção, desligue o cabo do carregador de bateria da rede eléctrica.***
- ***Não fume durante o carregamento da bateria.***
- ***Proteja sempre a máquina do sol, chuva e outras intempéries seja em estado de funcionamento ou parada. Mantenha a máquina num lugar coberto, num ambiente seco: esta máquina deve ser utilizada só a seco e não deve ser utilizada ou conservada no exterior, em condição de humidade.***
- ***Antes de utilizar a máquina, feche todas as portinholas e/ou tampas como descrito no Manual de instruções de uso.***

ATENÇÃO!

- ***Esta máquina não é adequada para a utilização por parte de pessoas (incluindo crianças) com capacidades físicas, sensoriais ou mentais reduzidas, bem como com falta de experiência ou de conhecimento, salvo se forem supervisionadas ou formadas sobre a utilização da máquina por parte de uma pessoa responsável pela sua segurança.***
  As crianças devem ser vigiadas para garantir que não brincam com a máquina.
- ***Preste em particular atenção quando a utilizar com crianças por perto.***
- ***Não utilize para fins diferentes dos que são indicados neste Manual. Utilize apenas os acessórios recomendados pela Nilfisk.***
- ***Inspeccione atentamente a máquina e verifique sempre se montou todos os componentes, antes de a usar. A utilização da máquina não perfeitamente montada pode provocar lesões nas pessoas e nos danos nas ferramentas.***
- ***Tome as devidas precauções de modo que cabelos, jóias, partes das roupas soltas não fiquem presas nas partes em movimento da máquina.***
- ***Preste a máxima atenção às partes em movimento da máquina. Durante a utilização, a cabeça pode rodar repentinamente de 180°.***
- ***Não utilize a máquina em superfícies inclinadas.***
- ***Não incline a máquina a um ângulo superior à marca existente na máquina para não comprometer a estabilidade.***
- ***Não utilize a máquina em espaços particularmente poeirentos.***
- ***Utilize a máquina unicamente em áreas suficientemente iluminadas.***
- ***Durante a utilização da máquina, preste atenção para garantir a segurança das outras pessoas e dos objectos.***
- ***Não encoste a estantes ou andaimes, principalmente se existir o perigo de queda de objectos.***
- ***Não pose recipientes com líquidos na máquina, utilize a base específica porta-copos e porta-latas.***
- ***A temperatura de uso da máquina deve estar compreendida entre 0 °C e +40 °C.***
- ***A temperatura de armazenamento da máquina deve estar compreendida entre 0 °C e +40 °C.***
- ***A humidade deve estar compreendida entre 30% e 95%.***
- ***Durante a utilização de detergentes para a limpeza dos pavimentos, siga as instruções e as advertências indicadas nas etiquetas das garrafas.***
- ***Antes de manusear detergentes para a limpeza dos pavimentos, vista luvas e protecções adequadas.***
- ***Não utilize a máquina como meio de transporte.***
- ***Evite que a escova trabalhe com a máquina parada para não provocar danos no piso.***
- ***Em caso de incêndio, utilize, se for possível, um extintor de pó e não de água.***
- ***Não viole, em nenhum caso, as protecções previstas para a máquina, respeite escrupulosamente as instruções previstas para a manutenção periódica.***
- ***Não deixe nenhum objecto penetrar nas aberturas. Se as aberturas estiverem obstruídas, não utilize a máquina. Mantenha as aberturas da máquina livres de pó, fios, pêlos e qualquer outro corpo estranho que possa reduzir o fluxo de ar.***
- ***Não remova, nem altere as placas colocadas na máquina.***
- ***A presente máquina não é aprovada para a utilização em estradas ou vias públicas.***
- ***Preste atenção durante o transporte da máquina em condições abaixo da temperatura de congelamento. A água presente no reservatório da água de recuperação ou nos tubos pode congelar e danificar gravemente a máquina.***
- ***Utilize unicamente as escovas e os feltros fornecidos com a máquina ou os especificados no Manual de instruções de uso. A utilização de outras escovas ou feltros pode pôr em causa a segurança.***
- ***No caso de se verificarem anomalias no funcionamento da máquina, certifique-se de que não se devem à falta de manutenção periódica. Caso contrário, solicite a intervenção do pessoal autorizado ou do centro de assistência autorizado.***
- ***Em caso de substituição de peças, solicite peças de substituição ORIGINAIS a um concessionário ou revendedor autorizado.***
- ***Por motivos da segurança, e também do bom funcionamento, faça com que pessoal autorizado ou um centro de assistência autorizado execute a manutenção programada prevista no capítulo específico deste manual.***
- ***Não lave a máquina com jactos de água directos ou sob pressão, nem com substâncias corrosivas.***
- ***A máquina não deve ser abandonada, no fim de seu ciclo de vida, devido à presença, no seu interior, de materiais tóxicos nocivos (bateria, etc.), sujeitos a normas que prevêem a entrega junto de centros especiais (ver o capítulo Fim de vida).***

DESCRIÇÃO DA MÁQUINA

ESTRUTURA DA MÁQUINA

1. Placa do número de série/dados técnicos/marca de conformidade
2. Guiador com painel de controlo e comandos (ver parágrafo seguinte)
3. Tampa (fechada) do compartimento da bateria e equipamentos
4. Tampa (aberta) do compartimento da bateria e equipamentos
5. Fecho da tampa
6. Compartimento porta-objectos/latas
7. Conector de ligação da bateria. Este conector activa também a função de EMERGÊNCIA para a paragem imediata de todas as funções.
8. Bateria GEL/AGM
9. Carregador de baterias
10. Cabo de alimentação do carregador de baterias
11. Suporte do cabo do carregador de baterias
12. Cabeça porta-escova/porta-feltro
13. Moto redutor da cabeça da escova
14. Tubo de aspiração do limpador
15. Sentido de rotação da escova
16. Rolo pára-choques da cabeça
17. Rodas da cabeça porta-escova
18. Limpador
19. Grupo borrachas do limpador
20. Pinças de engate do limpador na cabeça
21. Tampa de enchimento do reservatório da solução detergente
22. Reservatório da solução de detergente
23. Reservatório da água de recuperação
24. Tampa transparente com grelha de aspiração
25. Grelha de aspiração com sistema de fecho automático com bóia
26. Motor do sistema de aspiração
27. Rodas traseiras em eixo fixo
28. Fusíveis

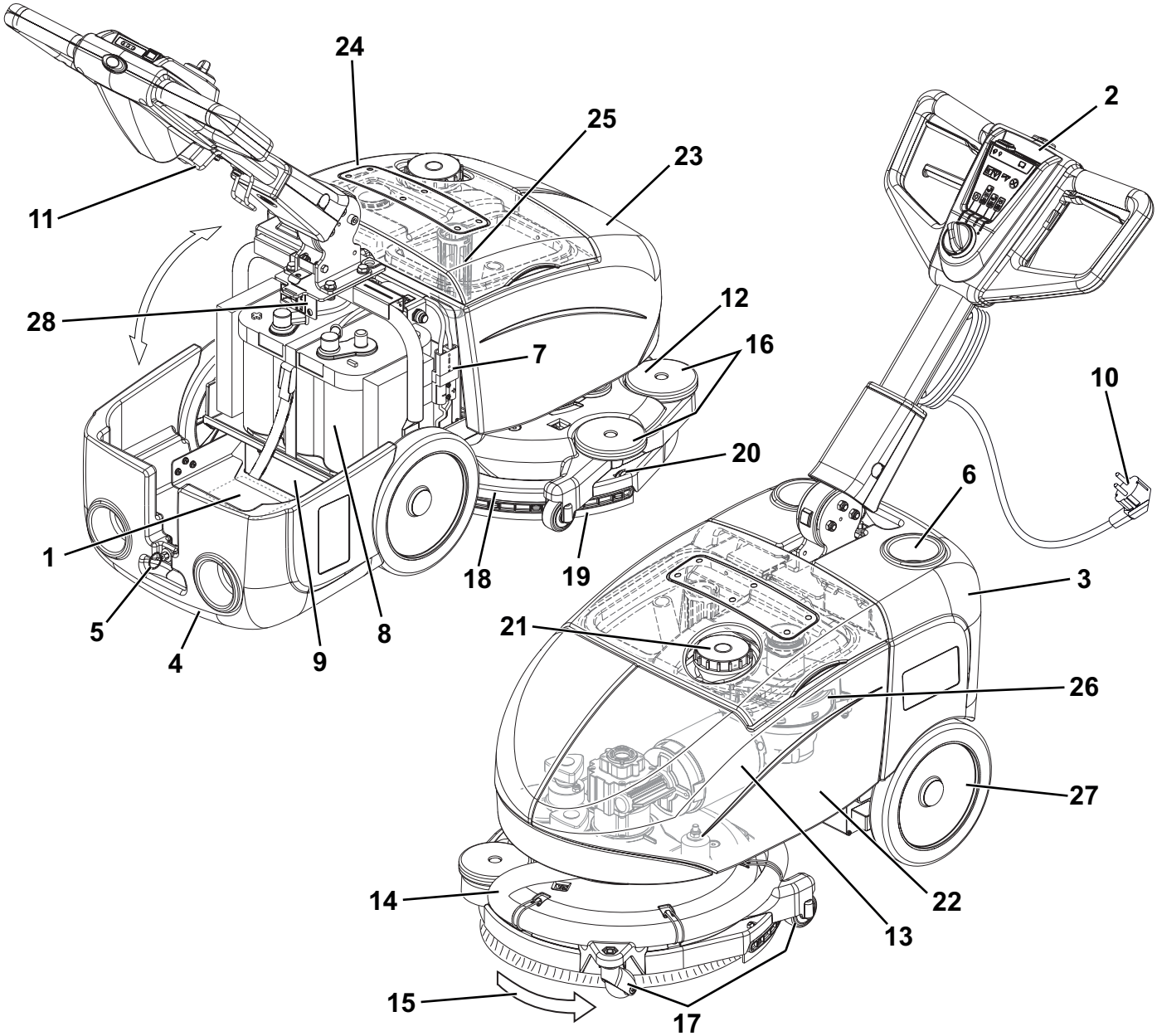

P100404

GUIADOR COM PAINEL DE CONTROLO E COMANDOS

31. Manípulo de selecção de funções
32. Programa de lavagem e secagem: accionamento escova - acendimento sistema de aspiração - abertura fluxo solução detergente
33. Programa de lavagem: accionamento escova - abertura fluxo solução de detergente
34. Programa de secagem: accionamento escova - acendimento sistema de aspiração
35. Posição “0” de paragem da máquina
36. Interruptor do fluxo da solução detergente
    - Uma gota - fluxo “ECO” da solução detergente
    - Duas gotas - fluxo máximo da solução detergente
37. Indicadores de led do estado de carga da bateria
    - Led verde - bateria carregada
    - Led amarelo - bateria quase descarregada
    - Led vermelho - bateria descarregada
38. Botão de activação do accionamento da máquina
39. Alavanca de accionamento da escova
40. Alavanca de regulação da inclinação do guiador

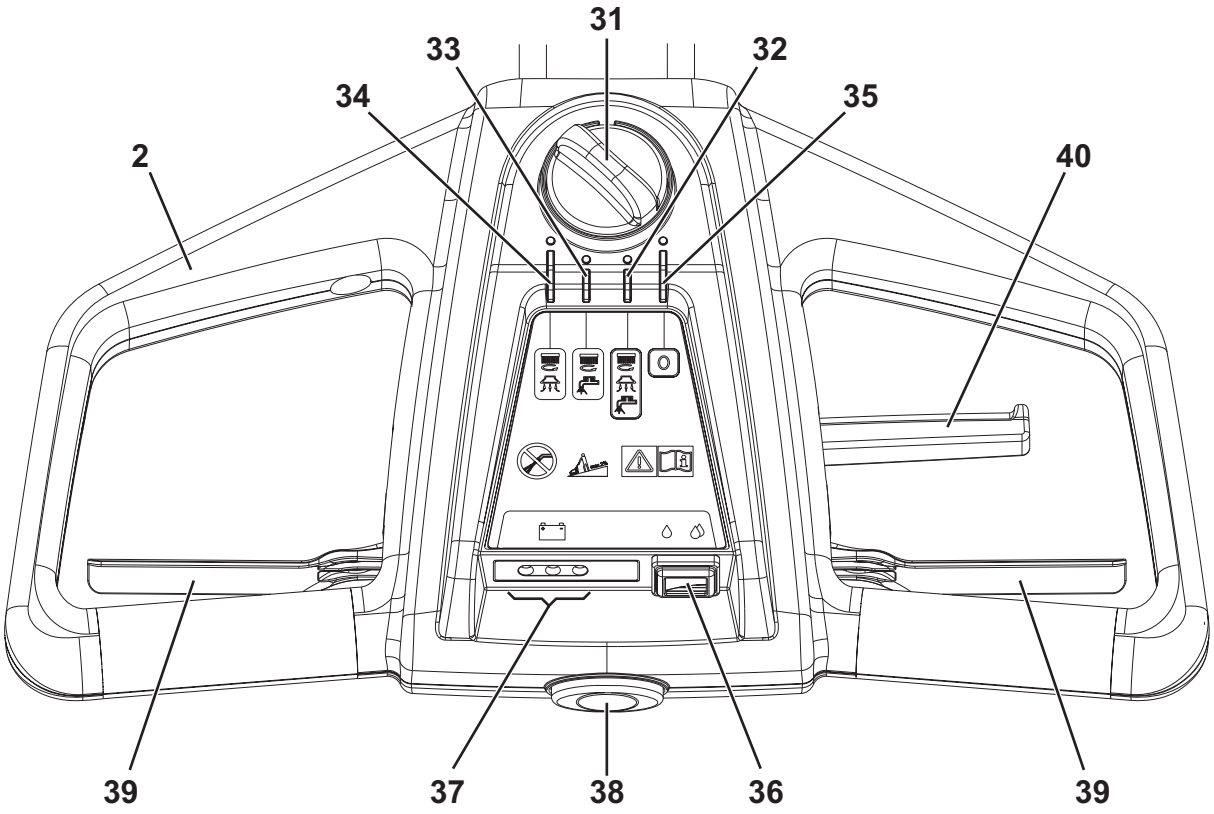

P100405

ACESSÓRIOS / OPCIONAIS

Além dos componentes existentes na versão padrão, a máquina pode ser equipada com os seguintes acessórios/opcionais, com base na utilização específica da mesma:

– Bateria 12V 84AhC5 AGM
– Escovas de disco de materiais diferentes em relação ao standard
– Feltros de materiais diferentes em relação ao equipamento padrão

Para mais informações relativas aos acessórios opcionais acima indicados, consulte o seu revendedor habitual.

CARACTERÍSTICAS TÉCNICAS

Descrição	SC351	SC351 full PKG
Capacidade do reservatório da solução detergente	11 litros	
Capacidade do reservatório da água de recuperação	11 litros	
Comprimento da máquina	770 mm	
Largura da máquina	475 mm	
Altura mín./máx. da máquina no guiador	550 / 1.085 mm	
Largura mínima para inversão de marcha	850 mm	
Largura de limpeza	370 mm	
Diâmetro das rodas em eixo fixo	214 mm	
Pressão da roda no pavimento	0,5 N/mm^2	
Diâmetro da escova/feltro	370 mm	
Pressão da escova/feltro no pavimento	18 Kg	
Pressão escova/feltro no pavimento com reservatório cheio	27 Kg	
Fluxo de solução de detergente mín./máx.	Uma gota “ECO”: 0,25 litros/min. Duas gotas: 0,5 litros/min.	
Pressão sonora no ouvido do operador (ISO 11201, ISO 4871, EN 60335-2-72) (LpA)	65 dB(A) ± 3 dB(A)	
Potência sonora emitida pela máquina (ISO 3744, ISO 4871, EN 60335-2-72) (LwA)	84 dB(A)	
Nível das vibrações no braço do operador (ISO 5349-1, EN 60335-2-72)	< 2,5 m/s^2	
Inclinação máxima de utilização	2 %	
Grau de protecção IP	X4	
Classe de protecção (eléctrica)	III	
Potência do motor do sistema de aspiração	200 W	
Aspiração	710 mmH_2O	
Potência do motor da escova/porta-feltro	260 W	
Velocidade do motor da escova/porta-feltro	120 rpm	
Potência total absorvida	0,5 kW	
Dimensões do compartimento da bateria	350 x 175 x 240 mm	
Tensão bateria	12 V	
Bateria padrão	-	12V 55AhC20 AGM spiracell
Autonomia de trabalho (bateria standard)	1 hora	
Peso sem bateria e com os reservatórios vazios	43 kg	43 kg
Peso máximo admissível em andamento (GVW)	80 kg	
Peso de expedição	48 kg	70 kg

Composição dos materiais da máquina e nível de reciclagem

Tipo	% reciclável	% de peso da SC351 e SC351 full PKG
Alumínio	100%	18%
Motores eléctricos - div.	29%	9%
Materiais ferrosos	100%	20%
Cablagens	80%	9%
Líquidos	100%	0%
Plástico - não reciclável	0%	11%
Plástico - reciclável	100%	18%
Polietileno	92%	9%
Borracha	20%	7%

DIAGRAMA ELÉCTRICO

Legenda

BAT	Bateria 12 V
CH	Carregador de baterias
D1	Díodo
D2	Díodo
EB1	Placa LED
EV	Electroválvula detergente
F1	Disjuntor do motor da escova (35 A)
F2	Fusível do motor aspirador (30 A)
F3	Fusível selector das funções (5 A)
K1	Relé motor escova
K2	Relé do motor do aspirador
KT1	Temporizador da electroválvula
M1	Motor escova
M2	Motor do sistema de aspiração
SW1	Selector de funções
SW2	Interruptor de activação do motor escova-electroválvula
SW3	Interruptor débito detergente

Código das cores

BK	Preto
BU	Azul-claro
BN	Castanho
GN	Verde
GY	Cinzento
OG	Cor de laranja
PK	Rosa
RD	Vermelho
VT	Roxo
WH	Branco
YE	Amarelo

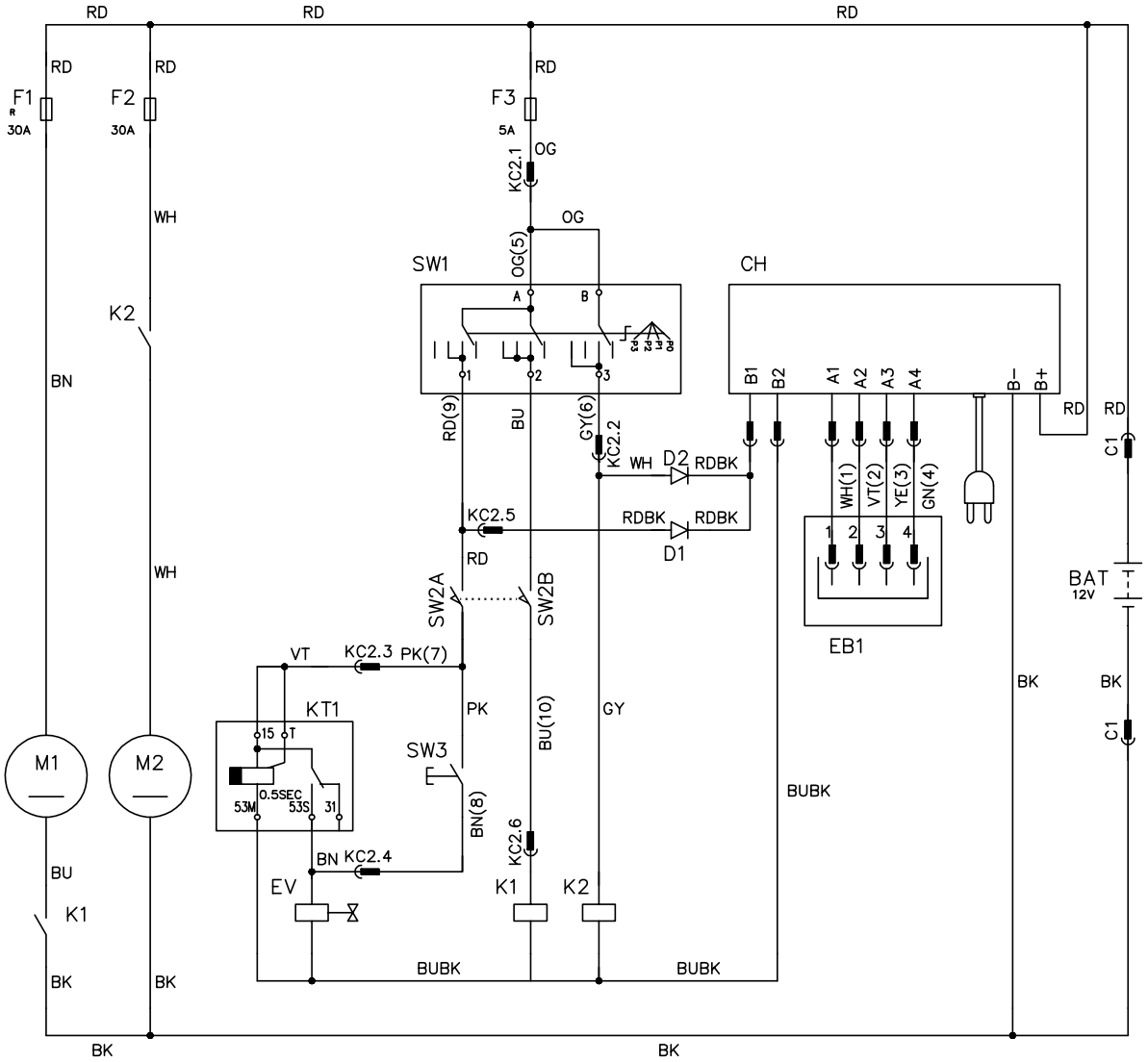

UTILIZAÇÃO

ATENÇÃO!
Em alguns pontos da máquina encontram-se aplicadas autocolantes que indicam:
- ***PERIGO***
- ***ATENÇÃO***
- ***ADVERTÊNCIA***
- ***CONSULTA***

Durante a leitura deste guia, o operador deve compreender perfeitamente o significado dos símbolos presentes nas placas (ver o parágrafo “Símbolos visíveis na máquina”).
Não cubra, em caso algum, os autocolantes e substitua-os imediatamente caso venham a ser danificados.

CONTROLO/PREPARAÇÃO DAS BATERIAS NUMA MÁQUINA NOVA

ATENÇÃO!
Os componentes eléctricos desta máquina podem sofrer danos graves se a bateria não for instalada e ligada correctamente. A bateria deve ser instalada exclusivamente por pessoal qualificado. Inspeccione a bateria antes da instalação para verificar que não esteja danificada.
Desligue o conector da bateria e a tomada do carregador de baterias.
Manuseie a bateria com muita atenção.
Instale as tampas protectoras dos terminais da bateria fornecidas com a máquina.

A máquina requer 1 bateria de 12 V.
A máquina pode ser fornecida numa das seguintes configurações:

Bateria GEL/AGM montada na máquina e pronta para a utilização
1. Abra a tampa (4) e verifique se a bateria está ligada à máquina com o conector (7).
2. Rode o manípulo de selecção de funções (31) para um dos programas para ligar a máquina. Se o led verde dos indicadores se acende (37), a bateria está pronta para utilização.
3. Se se acender o led amarelo ou o led vermelho, é necessário carregar a bateria (ver o procedimento no capítulo Manutenção).

Sem bateria
1. Compre uma bateria adequada (ver o parágrafo Características Técnicas).
   Dirija-se a revendedores qualificados para a escolha e a instalação.
2. Instale a bateria (ver parágrafo seguinte).
3. Carregar a bateria (ver o procedimento no capítulo da Manutenção).

INSTALAÇÃO DA BATERIA

PERIGO!
Nesta máquina, está prevista a utilização de baterias de chumbo seladas (tecnologia GEL ou AGM).
Nunca utilize baterias de electrólito líquido ou não seladas (WET).

1. Abra a tampa (4) e certifique-se que o conector da bateria (7) está desligado.
2. Instale a bateria na máquina e fixe-a com a correia específica.
3. Ligue os 2 terminais aos pólos da bateria.

ATENÇÃO!
Preste especial atenção à ligação dos pólos da bateria. O cabo vermelho deve ser ligado ao pólo positivo (+) e o cabo preto deve ser ligado ao pólo negativo (-) da bateria.
A ligação errada dos cabos irá danificar o carregador das baterias.

4. Ligue o conector da bateria (7) e feche a tampa (4).
5. Carregar a bateria (ver o procedimento no capítulo da Manutenção).

ATENÇÃO!
A bateria (GEL/AGM) instalada poderia requerer um algoritmo de recarga específico: consulte um centro Nilfisk qualificado para definir o algoritmo de recarga mais adequado à bateria adquirida.

ANTES DE COLOCAR A MÁQUINA EM FUNCIONAMENTO

Instalação/remoção da escova/porta-feltro

NOTA
Em função do pavimento a tratar, é possível instalar a escova (A, Fig. 1) ou o porta-feltro (B e C).

1. Levante ligeiramente a cabeça porta-escova da máquina e coloque a escova debaixo da cabeça.
2. Rode o manípulo de selecção de funções (31) para o programa (32).
3. Juntamente com o botão de activação (38), pressione durante alguns segundos as alavancas de accionamento da escova (39) para permitir o engate da escova/porta-feltro.

Remova a escova/porta-feltro da cabeça como indicado:
4. Certifique-se de que o manípulo de selecção de funções (31) se encontra na posição “0”.
5. Levante ligeiramente a cabeça do porta-escova da máquina, em seguida desengate manualmente a escova/porta-feltro do cubo, rodando para libertar no sentido de rotação (D).

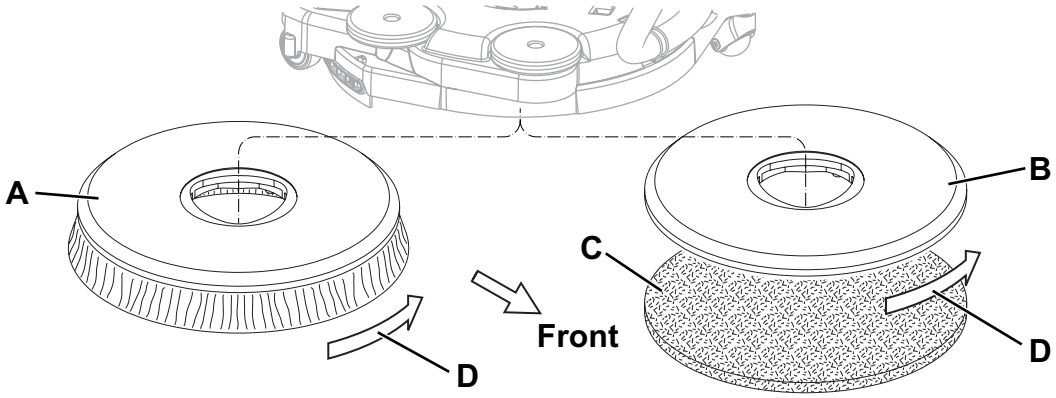

Figura 1

P100407

Tipos de escovas disponíveis e guia da sua aplicação (apenas sugestões)

	Modelos	MIDLITE GRIT 180	MIDGRIT 240	PROLITE	UNION MIX
Limpeza geral	Betão	■	■		
	Piso de terraço	■	■		
	Pavimento de azulejos/pedra	■	■		
	Mármore			■	
	Pavimento de vinil	■			
	Pavimento de borracha			■	
Polimento	Pavimento de borracha				■
	Mármore				■
	Pavimento de vinil				■

Enchimento do reservatório da solução detergente

6. Através da tampa (21), encha o reservatório (22) com uma solução detergente adequada ao trabalho a executar. Não encha totalmente o reservatório da solução detergente, pare a alguns centímetros do bordo. Siga sempre às instruções de diluição indicadas na etiqueta da confecção do produto químico usado para compor a solução detergente. A temperatura da solução detergente não deve ultrapassar os 40 °C.

ADVERTÊNCIA!
Utilizar exclusivamente detergentes líquidos que produzam pouca espuma e não inflamáveis, idóneos para os aparelhos em uso.

ATENÇÃO!
Durante a utilização de detergentes para a limpeza dos pavimentos, siga as instruções e as advertências indicadas nas etiquetas das garrafas.
Antes de manusear detergentes para a limpeza dos pavimentos, vista luvas e protecções adequadas.

Regulações

7. Prima a alavanca (40) e regule a posição do guiador (2) para o seu conforto.

ARRANQUE E PARAGEM DA MÁQUINA

Arranque da máquina

1. Prepare a máquina como previsto no parágrafo anterior.
2. Rode o manípulo de selecção de funções (31) para ligar a máquina e seleccione um dos programas de acordo com a tabela:

Posição	Símbolo	Programa
(32)		**Lavagem e secagem.** Accionamento escova - Acendimento sistema de aspiração - Abertura fluxo solução detergente
(33)		**Lavagem.** Accionamento escova - Abertura fluxo solução de detergente
(34)		**Secagem.** Accionamento escova - Acendimento sistema de aspiração

3. Prima o interruptor do fluxo da solução de detergente (36) numa das duas posições possíveis, em função do tipo de limpeza a efectuar:
   - Interruptor na posição de uma gota: para a lavagem/limpeza de pavimentos com pouca sujidade; nesta condição a máquina pode trabalhar com uma autonomia de 50 minutos (em média 0,25 litros/min.).
   - Interruptor na posição de duas gotas: para a lavagem/limpeza de pavimentos com média/muita sujidade; nesta condição a máquina pode trabalhar com uma autonomia de 25 minutos (em média 0,5 litros/min.).
4. Com as mãos no guiador (2), ligue a máquina pressionando as alavancas de accionamento da escova (39) juntamente ao botão de activação (38).

NOTA
Se o led verde dos indicadores de carga da bateria se acende (37), a máquina está pronta para ser utilizada. Se se acender o led amarelo ou o led vermelho, é necessário carregar a bateria (ver o procedimento no capítulo Manutenção).

Paragem da máquina

5. Solte as alavancas de accionamento da escova (39) e o botão de activação (38).
6. Rode o manípulo de selecção de funções (31) para a posição “0” para desligar a máquina.

ADVERTÊNCIA!
Em caso de emergência ou para parar todas as funções da máquina, desligue o conector da bateria (7). Volte a ligar o conector para reactivar o funcionamento da máquina.

MÁQUINA EM OPERAÇÃO (LAVAGEM/SECAGEM)

1. Ligue a máquina, como previsto no parágrafo anterior.
2. Manobre a máquina mantendo ambas as mãos no guiador (2) e inicie o trabalho de lavagem/secagem do pavimento.
3. Se for necessário, varie a quantidade de solução de detergente enviada para a escova através do interruptor (36).
4. Quando for necessário, para utilizar o limpador de secagem na direcção oposta, carregue no guiador (2) e levante ligeiramente a cabeça com a escova em movimento. Assim que a cabeça rodar de 180°, comece a lavagem/secagem puxando a máquina.
   Para voltar a trabalhar na direcção de avanço, manobre a máquina empurrando-a para frente até que a cabeça do porta-escova (12) volte para a posição original.

ATENÇÃO!
Preste a máxima atenção quando levantar a cabeça com a escova em rotação: a cabeça rodará de 180° com movimento repentino: preste atenção às partes em movimento, não choque contra e/ou danifique objectos, paredes ou pessoas.

ADVERTÊNCIA!
Para evitar danificar a superfície de pavimento tratado, não utilize a escova a seco e, quando a máquina permanecer parada, pare a rotação da escova/feltro através das alavancas (39).

ADVERTÊNCIA!
Antes de levantar a escova/feltro, pare a rotação soltando as alavancas (39).

NOTA
Para uma lavagem/secagem correcta dos pavimentos nos bordos das paredes, a Nilfisk sugere aproximar-se com o lado direito da máquina como representado na figura 2.

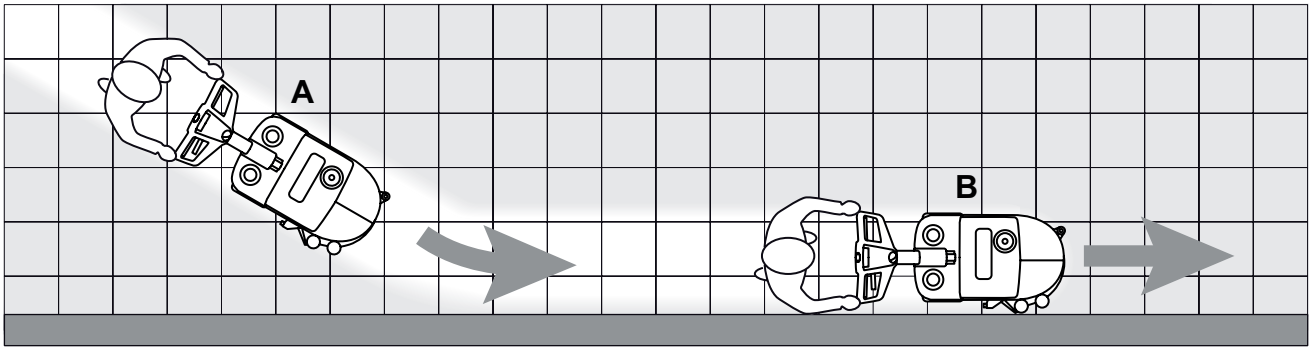

Figura 2

P1004108

Regulação da velocidade de avanço da máquina

5. A velocidade de avanço da máquina varia em função do tipo de pavimento a limpar e da selecção de utilização da escova ou do feltro. Se for necessário, é possível regular a velocidade de avanço efectuando o procedimento correspondente indicado no capítulo Manutenção.

Carregamento da bateria durante o funcionamento

6. Enquanto o led verde dos indicadores de carregamento da bateria (37) permanecer aceso, a bateria permite que a máquina funcione normalmente. Quando o led verde se apagar e se acender o led amarelo ou o vermelho, é necessário efectuar o carregamento da bateria dado que a autonomia restante de funcionamento da máquina atingiu o nível mínimo.

ADVERTÊNCIA!
Para não danificar a bateria e reduzir a respectiva vida útil, não persistir na utilização da máquina com bateria descarregada.

TRANSPORTE/ESTACIONAMENTO DA MÁQUINA

Para o transporte/estacionamento da máquina, siga as seguintes indicações.

1. Certifique-se de que o manípulo de selecção de funções (31) se encontra na posição “0”.
2. Pegue no guiador (2) e levante ligeiramente a cabeça porta-escovas da máquina. Com a máquina nesta posição, empurre-a para onde seja necessário.
3. Depois de concluir o trabalho, remova a escova/feltro para não arrastá-la no chão e deixar marcas molhadas.

ESVAZIAMENTO DO RESERVATÓRIO

Um sistema de fecho automático com bóia (25) bloqueia o sistema de aspiração quando o reservatório da água de recuperação (23) está cheio.
Se ocorrer um aumento dos ruídos do motor de aspiração e, além disso, o piso deixa de ser secado, então significar que existe um bloqueio do sistema de aspiração.

ADVERTÊNCIA!
Caso o sistema de aspiração se desligue por razões acidentais (por exemplo devido à intervenção prematura da bóia durante a deslocação brusca da máquina), para restabelecer o funcionamento, desligue a máquina rodando o manípulo de selecção de funções (31) para "0", certifique-se de que a bóia no interior da grelha (25) desceu até ao nível da água; por último, volte a ligar o sistema de aspiração rodando o manípulo de selecção de funções (31).

Quando o reservatório da água de recuperação (23) estiver cheio, esvazie do seguinte modo.

Esvaziamento do reservatório de água de recuperação

1. Certifique-se de que o manípulo de selecção de funções (31) se encontra na posição "0".
2. Leve a máquina para a zona de despejo designada.
3. Remova a tampa transparente (24).
4. Segure a pega (A, Fig. 3) e levante o reservatório da água de recuperação (B).
5. Esvazie o reservatório de água de recuperação. No final, lave o reservatório com água limpa.
6. Volte a colocar o reservatório no local respectivo sobre o chassis e a tampa transparente.

Esvaziamento do reservatório da solução detergente

7. Execute os pontos 1 a 3.
8. Segure a pega (C, Fig. 3) e levante o reservatório da solução detergente (D).
9. Abra a tampa (E) e esvazie o reservatório da solução detergente. No final, lave o reservatório com água limpa.
10. Volte a colocar o reservatório no local respectivo sobre o chassis e a tampa transparente.

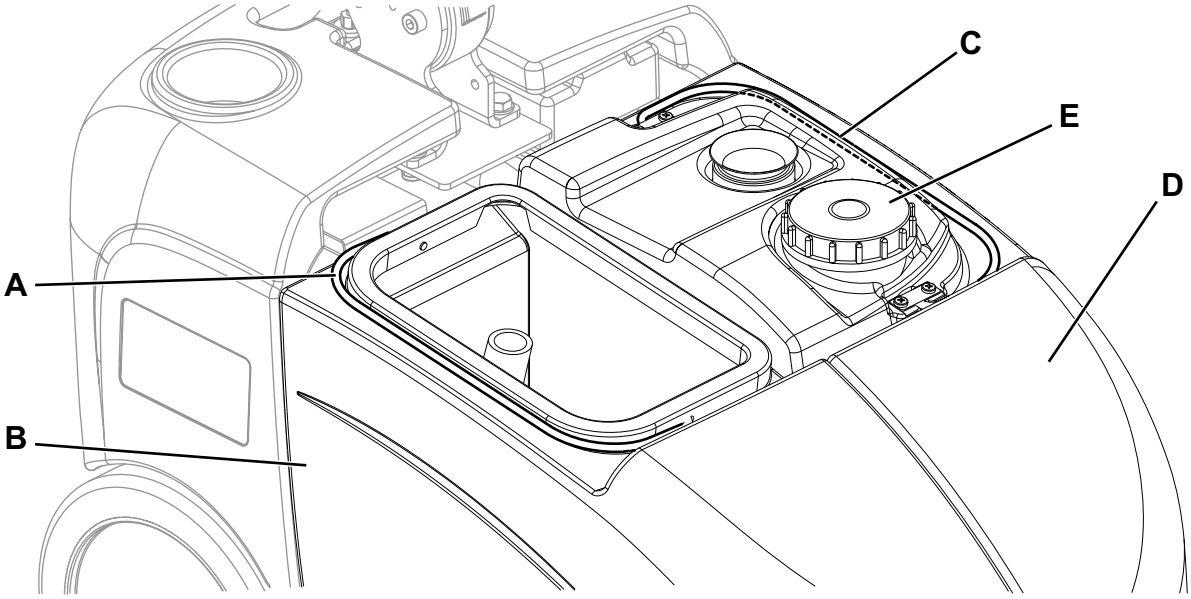

Figura 3

P100409

APÓS A UTILIZAÇÃO DA MÁQUINA

No fim do serviço, antes de abandonar a máquina:

1. Esvazie os reservatórios (23 e 22), operando como indicado no parágrafo anterior.
2. Efectue as manutenções previstas após a utilização da máquina (veja o capítulo Manutenção).
3. Conserve a máquina num local seco e limpo, com a escova/porta-feltro e as borrachas do limpador desmontadas ou levantadas.

INACTIVIDADE PROLONGADA DA MÁQUINA

Caso preveja não utilizar a máquina por mais de 30 dias, é oportuno executar as seguintes operações:

1. Execute as operações descritas no parágrafo precedente.
2. Abra a tampa (4) e desligue o conector da bateria (7).
3. Conserve a máquina num local limpo e seco.
4. Para uma melhor protecção da escova e das borrachas do limpador, rode o guiador (2) para a frente e estacione a máquina como indicado na figura 4.

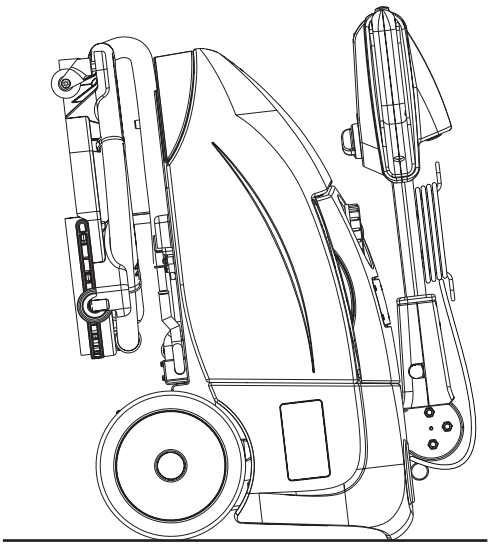

Figura 4

P100410

MANUTENÇÃO

A duração da vida útil da máquina e sua máxima segurança de funcionamento são garantidas através de uma manutenção cuidadosa e regular. Encontra-se indicado a seguir uma síntese do plano de manutenção programada. As periodicidades indicadas podem sofrer variações em função de condições especiais de trabalho, a serem definidas por parte do responsável da manutenção.

ATENÇÃO!
As operações de manutenção devem ser efectuadas com a máquina parada, com a bateria desligada e com o cabo eléctrico de carregamento de baterias desligado.
Além disso, leia cuidadosamente todas as instruções do parágrafo Segurança.

Todas as operações de manutenção programadas ou extraordinárias devem ser efectuadas por pessoal qualificado ou por um centro de assistência autorizado. Neste manual estão indicados apenas os procedimentos de manutenção mais simples e mais frequentes.

NOTA
Para o procedimento de outras operações de manutenção indicadas no diagrama de manutenção programada, consulte o respectivo Manual de assistência que possuem os vários Centros de assistência.

PLANO DE MANUTENÇÃO PROGRAMADA

Procedimento	Diário, após a utilização da máquina	Semanal	Semestral	Anual
Carregamento da bateria	■			
Limpeza do limpador	■			
Limpeza da escova	■			
Limpeza dos reservatórios e da grelha de aspiração	■			
Controlo e/ou substituição das borrachas do limpador		■		
Controlo e limpeza da válvula de solução de detergente			■ (1)	
Controlo e/ou substituição das embraiagens de rotação da cabeça porta-escova				■ (1)

(1) Para o respectivo procedimento, consulte o Manual de assistência.

CARREGAMENTO DA BATERIA

NOTA
Carregue a bateria quando o led amarelo ou vermelho se acende, ou após cada trabalho.
Mantenha a bateria carregada aumentando assim a duração da vida útil.

ADVERTÊNCIA!
Quando a bateria está descarregada, carregue-a logo que possível, dado que este estado provoca uma redução da respectiva vida útil.
Controle a carga da bateria pelo menos uma vez por semana.

1. Coloque a máquina num pavimento plano.
2. Certifique-se de que o manípulo de selecção de funções (31) se encontra na posição “0”.
3. Ligue o cabo (10) do carregador de bateria à rede eléctrica [a tensão e a frequência de rede devem ser iguais aos valores correspondentes do carregador de bateria, indicados na placa (1) situada na máquina].

NOTA
Quando o carregador de baterias está ligado à rede eléctrica, todas as funções da máquina são desactivadas automaticamente.
O led vermelho e amarelo dos indicadores de carga (37) indicam que o carregador de baterias está a carregar a bateria.

4. Quando o led verde dos indicadores de carga (37) fica aceso e fixo, o carregamento da bateria está terminado.
5. Ao terminar do ciclo de carga, desligue o cabo (10) do carregador de bateria da rede eléctrica e enrole-o no suporte específico (11).
6. A máquina está pronta a utilizar.

NOTA
Para mais informações sobre o funcionamento do carregador de baterias (9), consulte o respectivo manual.

REGULAÇÃO DO AVANÇO DA MÁQUINA

NOTA
A velocidade ou o avanço em linha recta podem variar em função do tipo de piso a limpar e a escolha de utilizar a escova ou o feltro.
Se for necessário, é possível efectuar a respectiva regulação do seguinte modo.

1. Remova o reservatório da água de recuperação e o do detergente.
2. Regule a velocidade de avanço da máquina com o volante (A. Fig. 5):
   - Rode o volante no sentido contrário ao dos ponteiros do relógio para aumentar a velocidade de avanço da máquina.
   - Rode o volante no sentido dos ponteiros do relógio para diminuir a velocidade de avanço da máquina.
3. Caso note na máquina a tendência a desviar da direcção em linha recta de avanço, é possível intervir no volante (B) no sentido dos ou contrários aos ponteiros para corrigir o desvio e obter um comportamento bastante neutro.
4. Após a regulação, instale os reservatórios como indicado no capítulo Utilização.
5. Com a máquina pronta para funcionar, efectue as verificações práticas da máquina e, caso seja necessário, volte a repetir os pontos 1 a 4.

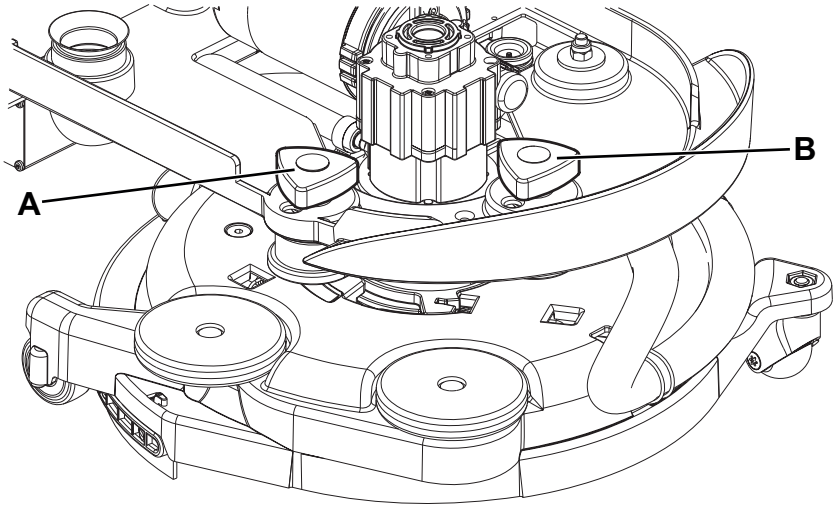

Figura 5

P100413

LIMPEZA DO LIMPADOR

NOTA
Para obter uma boa secagem, o limpador deve estar limpo e com as borrachas em boas condições.

ATENÇÃO!
Durante a limpeza do limpador, aconselha-se o uso de luvas de trabalho devido à possível presença de detritos cortantes.

1. Coloque a máquina num pavimento plano.
2. Certifique-se de que o manípulo de selecção de funções (31) se encontra na posição “0” e desligue o conector da bateria (7).
3. Rode a cabeça porta-escova/porta-filtro (12) no sentido contrário ao dos ponteiros do relógio até ao fim de curso.
4. Desligue o tubo de aspiração (A, Fig. 6) do limpador.
5. Desligue o limpador (B) da cabeça.
6. Lave e limpe o limpador. Em particular, limpe as sujidades e detritos dos compartimentos de transporte (C) e do orifício de aspiração (D).
7. Certifique-se de que a borracha dianteira (E) e a borracha traseira (F) se encontram em bom estado e não apresentam cortes ou golpes, caso contrário deve substituí-las (veja o procedimento no parágrafo seguinte).
8. Monte os componentes na ordem inversa em relação à desmontagem.

CONTROLO E SUBSTITUIÇÃO DAS BORRACHAS DO LIMPADOR

1. Limpe o limpador como indicado no parágrafo anterior.
2. Certifique-se de que a borracha dianteira (E, Fig. 6) e a borracha traseira (F) estão em bom estado e não apresentam cortes ou golpes, caso contrário deve substituí-las. Certifique-se também de que a borracha traseira não tem a aresta dianteira (G) gasta; caso contrário, vire a própria borracha, de modo a trocar uma aresta pela outra se esta ainda estiver em bom estado. Caso as outras arestas também estiverem gastas, substitua a borracha, do seguinte modo:
   - Retire a fita elástica de fixação (H) desengatando-a das juntas (I).
   - Substitua (ou vire) a borracha traseira (F) e, em seguida, volte a colocar a fita elástica de fixação.
   - Retire a fita de fixação (J) desengatando-a das juntas (K).
   - Substitua (ou vire) a borracha dianteira (E) e, em seguida, volte a colocar a fita de fixação.
3. Instale o limpador (B) inserindo cuidadosamente os ganchos (L) e o orifício de aspiração (M) nos encaixes da cabeça porta-escova.
4. Ligue o tubo de aspiração (A) do limpador.

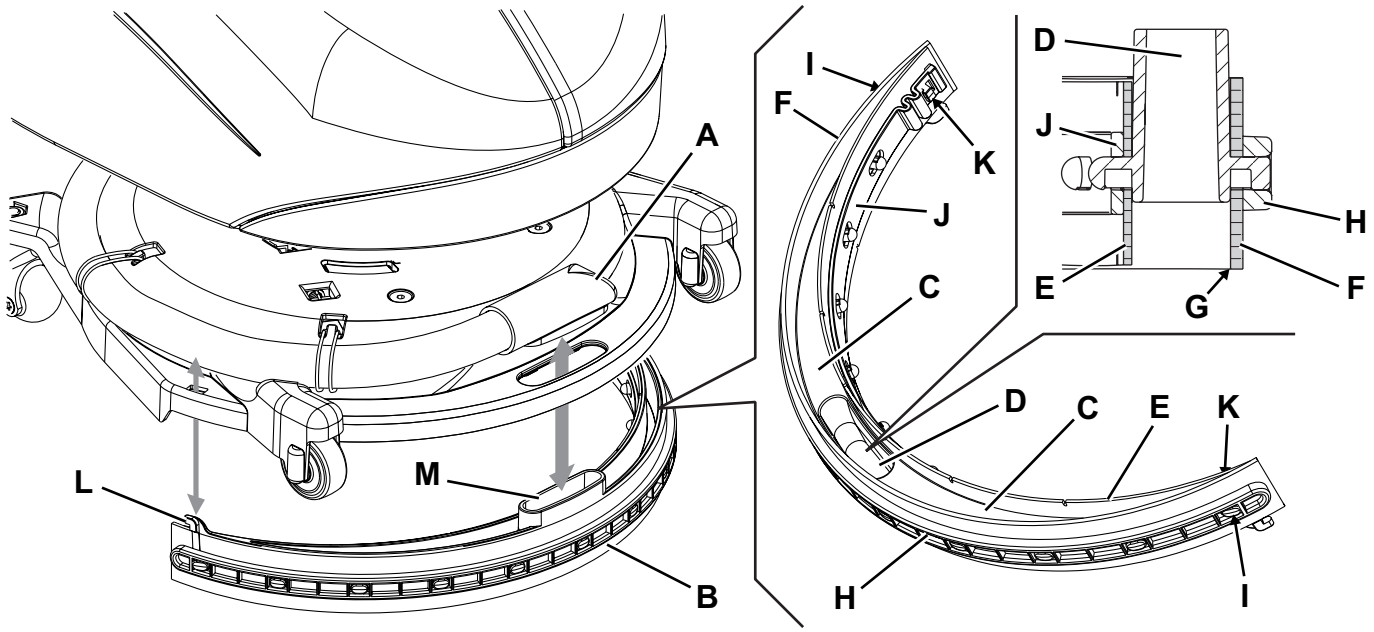

Figura 6

P100411

LIMPEZA DA ESCOVA

NOTA
Durante a limpeza da escova, aconselha-se o uso de luvas de trabalho devido à possível presença de detritos cortantes.

1. Retire a escova da máquina como descrito no capítulo Utilização.
2. Limpe e lave a escova com água e solução detergente.
3. Controle que as cerdas da escova estejam íntegras e não excessivamente desgastadas, caso contrário substitui-a.

LIMPEZA DOS RESERVATÓRIOS, DA TAMPA E DA GRELHA DE ASPIRAÇÃO

1. Leve a máquina para a zona de despejo designada.
2. Certifique-se de que o manípulo de selecção de funções (31) se encontra na posição “0” e desligue o conector da bateria (7).
3. Retire a tampa (A, Fig. 7), limpe e lave a tampa e a grelha de aspiração (B) com água limpa.
4. Descarregue a água dos reservatórios (C e D) e limpe-os.
5. Se for necessário, desmonte a grelha (B) e remova a bóia (E), em seguida, limpe-os com cuidado e volte a instalá-los.
6. Verifique o estado da junta (F) da tampa do reservatório da água de recuperação.

   NOTA
   A junta (F) permite a formação da depressão no reservatório, necessária para a aspiração da água de recuperação.

   Substitua, se for necessário, a junta (F) após tê-la tirado da própria sede (G) da tampa. Durante a montagem da nova junta, coloque a junta (H) na zona como indicado na figura.
7. Certifique-se também de que toda a superfície no perímetro (I) de apoio da junta (F) esteja limpa e seja adequada para a vedação da própria junta.
8. Verifique a conduta de aspiração (J) e a junta (K), e limpe-as com cuidado se necessário.
9. Volte a instalar a tampa do reservatório da água de recuperação (A).

LIMPEZA DAS JUNTAS DO SISTEMA DE ASPIRAÇÃO

NOTA
As juntas (L) e (M) permitem a formação da depressão do sistema que é necessária para aspirar a água de recuperação.

1. Coloque a máquina num pavimento plano.
2. Certifique-se de que o manípulo de selecção de funções (31) se encontra na posição “0” e desligue o conector da bateria (7).
3. Abra a tampa (A, Fig. 7) e confirme o bom estado da junta (L) do motor do sistema de aspiração.
   Substitua, se for necessário, a junta após tê-la tirado da própria sede.
4. Retire o reservatório de água de recuperação (C).
5. Verifique o estado da junta (M) da mangueira para a água de recuperação. Se for necessário, substitua a junta.
6. Limpe cuidadosamente e volte a instalar.

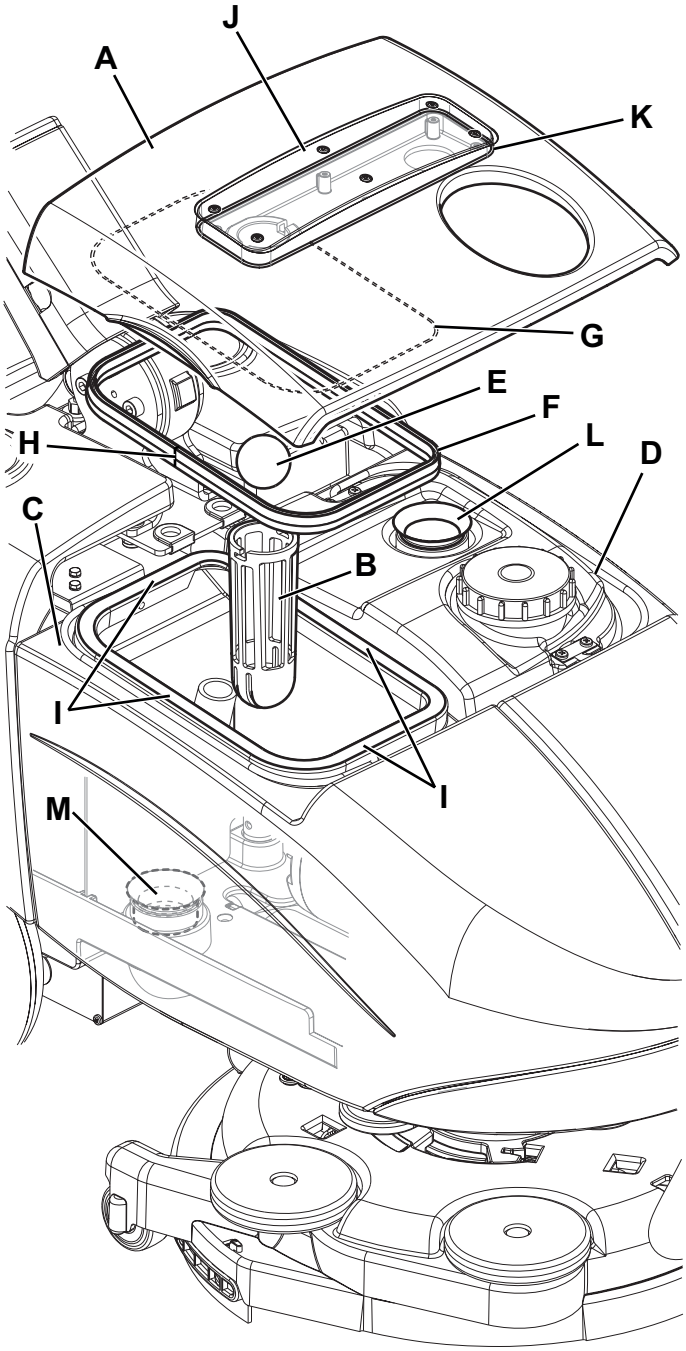

Figura 7

P100412

CONTROLO/SUBSTITUIÇÃO/REPOSIÇÃO DOS FUSÍVEIS

1. Coloque a máquina num pavimento plano.
2. Certifique-se de que o manípulo de selecção de funções (31) se encontra na posição “0” e desligue o conector da bateria (7).
3. Abra a tampa (4) e verifique se os fusíveis seguintes estão em bom estado ou eventualmente desinseridos (Fig. 8):
   - (A): Disjuntor F1 (35 A), motor escova.
   - (B): Fusível de lâmina F2 (30 A), motor de aspiração.
   - (C): Fusível de lâmina F3 (5 A), equipamentos auxiliares.

   Restabeleça ou substitua o eventual fusível, após ter verificado e eliminado o que casou a interrupção.
4. Feche a tampa (4).

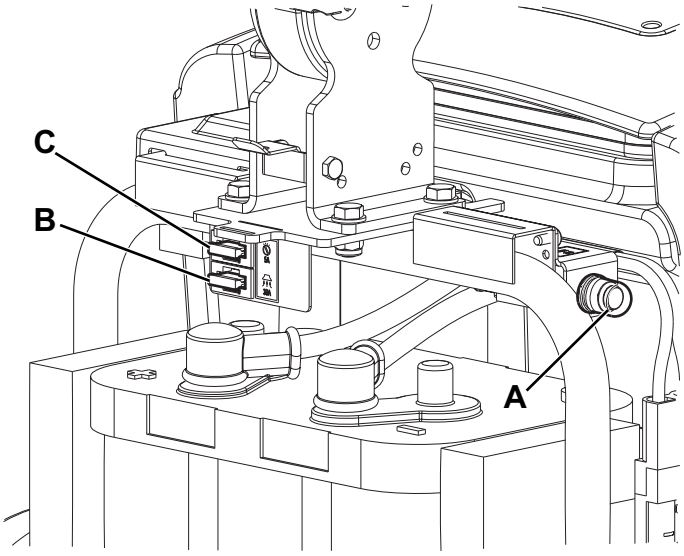

Figura 8

P100414

RESOLUÇÃO DE PROBLEMAS

Problema	Causa provável	Solução
Não é possível ligar os motores; nenhum led aceso.	Conector da bateria desligado.	Ligue-o.
	Bateria completamente descarregada.	Contacte o Centro de Assistência Nilfisk para a recuperação ou substituição da bateria.
	Fusível F3 interrompido.	Substitua-o.
O motor da escova não funciona.	Fusível F1 desactivado.	Restabeleça o fusível.
Não é possível ligar o motor do sistema de aspiração.	Fusível F2 interrompido.	Substitua-o.
A aspiração da água suja é insuficiente.	Reservatório de água de recuperação cheio.	Esvazie-o.
	Grelha de aspiração entupida ou bóia presa no fecho.	Limpe a grelha e controle a bóia.
	Tubo de aspiração desligado do limpador ou avariado.	Ligue-o ou substitua-o. (*)
	Limpador sujo ou borrachas do limpador gastas/ danificadas.	Limpe o limpador ou substitua as borrachas.
	Tampa do reservatório da água de recuperação mal fechada ou juntas danificadas.	Verifique e/ou limpe a zona de contacto ou substitua as juntas.
	Filtro do motor de aspiração sujo.	Limpe.
O fluxo de solução detergente para a escova/feltro é insuficiente.	Conduta do detergente suja/entupida.	Limpe.
	Electroválvula avariada.	Substitua-a. (*)
O limpador risca o pavimento.	Presença de detritos por baixo das borrachas do limpador.	Remova os detritos.
	Borrachas do limpador gastas, fissuradas ou com lacerações.	Substitua as borrachas.
Ao ligar o carregador da bateria à rede elétrica, os 3 LED no guiador acendem-se e a bateria não é carregada.	A bateria está danificada ou excessivamente descarregada.	Contacte o Centro de Assistência Nilfisk para a recuperação ou substituição da bateria.
Ao ligar o carregador da bateria à rede elétrica, o LED amarelo no guiador começa a piscar e a bateria não é carregada.	A bateria não está corretamente ligada ao sistema da máquina.	Verifique as ligações da bateria.
Ao ligar o carregador da bateria à rede elétrica, o LED vermelho no guiador começa a piscar e a bateria não é carregada.	Existe uma falha no carregador da bateria.	Substitua-a. (*)
Quando o procedimento de carregamento da bateria termina, o LED vermelho no guiador começa a piscar.	A bateria não foi totalmente carregada durante o período de tempo máximo permitido.	Tente repetir o procedimento de carregamento da bateria. Se o problema persistir, substitua a bateria.

(*) Manutenção de competência de um Centro de assistência autorizado Nilfisk.

NOTA
A máquina não pode funcionar sem o carregador de bateria.
Em caso de defeito no carregador de baterias, contacte um Centro de assistência autorizado.

Para mais informações, contacte os Centros de assistência da Nilfisk, que possuem o Manual de assistência.

FIM DE VIDA

Proceda ao depósito da máquina junto de um demolidor autorizado.
Antes de proceder ao depósito da máquina, é necessário remover e separar os seguintes materiais e enviá-los para o sistema de recolha separada em conformidade com a norma ambiental em vigor:

– Bateria
– Escovas
– Tubos e peças em material plástico
– Partes eléctricas e electrónicas (*)

(*) Em particular, para o depósito das partes eléctricas e electrónicas, dirija-se a um centro da Nilfisk local.

Nilfisk S.p.A.
Registered office: Via F. Turati 16/18, 20121 Milano
Administrative office: Strada Comunale della Braglia n° 18 - 26862 Guardamiglio (Lodi)
Phone: +39 0377 451124 - Fax: +39 0377 51443
www.nilfisk.com